Per il tecnico qualificato

Istruzioni per l'installazione

Modulo raffrescamento passivo

VWZ 11/4 NC

VWZ 19/4 NC

INTit

Editore/produttore
Vaillant GmbH
Berghauser Str. 40 ▮ D-42859 Remscheid
Tel. +49 21 91 18-0 ▮ Fax +49 21 91 18-28 10
info@vaillant.de ▮ www.vaillant.de

Vaillant

Indice

1 Sicurezza ... 3
1.1 Uso previsto ... 3
1.2 Avvertenze di sicurezza generali ... 3
1.3 Norme (direttive, leggi, prescrizioni) ... 3
2 Avvertenze sulla documentazione ... 4
2.1 Osservanza della documentazione complementare ... 4
2.2 Conservazione della documentazione ... 4
2.3 Validità delle istruzioni ... 4
3 Descrizione del prodotto ... 4
3.1 Struttura prodotto ... 4
3.2 Indicazioni sulla targhetta del modello ... 4
4 Montaggio ... 4
4.1 Controllo della fornitura ... 4
4.2 Dimensioni ... 5
4.3 Osservare i requisiti del luogo d'installazione ... 5
4.4 Schema di collegamento ... 5
4.5 Smontaggio delle parti del rivestimento ... 5
4.6 Montaggio del prodotto a parete ... 5
4.7 Montaggio del prodotto sul suo supporto ... 6
5 Installazione idraulica ... 7
5.1 Rispettare i presupposti idraulici ... 7
5.2 Componenti ... 7
5.3 Montaggio delle tubazioni di collegamento ... 7
5.4 Montaggio della coibentazione ... 7
6 Collegamento elettrico del prodotto ... 8
7 Perdita di pressione ... 9
7.1 Perdita di pressione VWZ NC 11 ... 9
7.2 Perdita di pressione VWZ NC 19 ... 9
8 Consegna del prodotto all'utente ... 9
9 Riparazione ... 9
9.1 Fornitura di pezzi di ricambio ... 9
9.2 Sostituzione del motore del miscelatore o del motore della valvola deviatrice ... 9
10 Servizio di assistenza clienti ... 10
11 Riciclaggio e smaltimento ... 10
Appendice ... 11
A Descrizione del funzionamento modi operativi ... 11
A.1 Modo operativo riscaldamento ... 11
A.2 Modo operativo raffrescamento ... 11
B Dati tecnici ... 12
B.1 Informazioni generali ... 12
B.2 Dati prestazionali ... 12

1 Sicurezza

1.1 Uso previsto

Con un uso improprio, possono insorgere pericoli per l'incolumità dell'utilizzatore o di terzi o anche danni al prodotto e ad altri oggetti.

L'accessorio VWZ NC xx deve essere combinato con le pompe di calore Vaillant esclusivamente per l'uso domestico. Le combinazioni sono previste come generatori termici per riscaldamenti a pannelli radianti a parete o a pavimento nonché per il raffrescamento. L'accessorio VWZ NC xx può essere utilizzato solo con le pompe di calore Vaillant VWF xx7/4 e VWF xx8/4.

L'uso previsto comprende:

– Il rispetto delle istruzioni per l'uso, l'installazione e la manutenzione del prodotto e di tutti gli altri componenti dell'impianto
– L'installazione e il montaggio nel rispetto dell'omologazione dei prodotti e del sistema
– Il rispetto di tutti i requisiti di ispezione e manutenzione riportate nei manuali.

L'uso previsto comprende inoltre l'installazione secondo la classe IP.

Qualsiasi utilizzo diverso da quello descritto nel presente manuale o un utilizzo che vada oltre quanto sopra descritto è da considerarsi improprio. È improprio anche qualsiasi utilizzo commerciale e industriale diretto.

Attenzione!

Ogni impiego improprio non è ammesso.

1.2 Avvertenze di sicurezza generali

1.2.1 Pericolo di morte per folgorazione

Se si toccano componenti sotto tensione, c'è pericolo di morte per folgorazione.

Prima di eseguire lavori sul prodotto:

- Staccare il prodotto dalla tensione disattivando tutte le linee di alimentazione di corrente (dispositivo elettrico di separazione con un'apertura di contatti di almeno 3 mm, ad esempio fusibili o interruttori automatici).
- Assicurarsi che non possa essere reinserito.
- Attendere almeno 3 min., fino a quando i condensatori non si sono scaricati.
- Verificare l'assenza di tensione.

1.2.2 Pericolo di morte per folgorazione

Se i cavi vengono fissati a componenti molto caldi, l'isolamento viene danneggiato con conseguente pericolo di morte per folgorazione.

- Fissare i cavi esclusivamente a tubazioni coibentate.

1.2.3 Rischio di danni materiali a causa dell'uso di un attrezzo non adatto

- Per serrare o allentare i collegamenti a vite, utilizzare un attrezzo adatto.

1.3 Norme (direttive, leggi, prescrizioni)

- Attenersi alle norme, prescrizioni, direttive e leggi nazionali vigenti.

2 Avvertenze sulla documentazione

2.1 Osservanza della documentazione complementare

► Attenersi tassativamente a tutti i manuali di servizio e installazione allegati agli altri componenti dell'impianto.

2.2 Conservazione della documentazione

► Consegnare il presente manuale e tutta la documentazione complementare all'utilizzatore dell'impianto.

2.3 Validità delle istruzioni

Le presenti istruzioni valgono esclusivamente per:

Prodotto
VWZ NC 11
VWZ NC 19

3 Descrizione del prodotto

3.1 Struttura prodotto

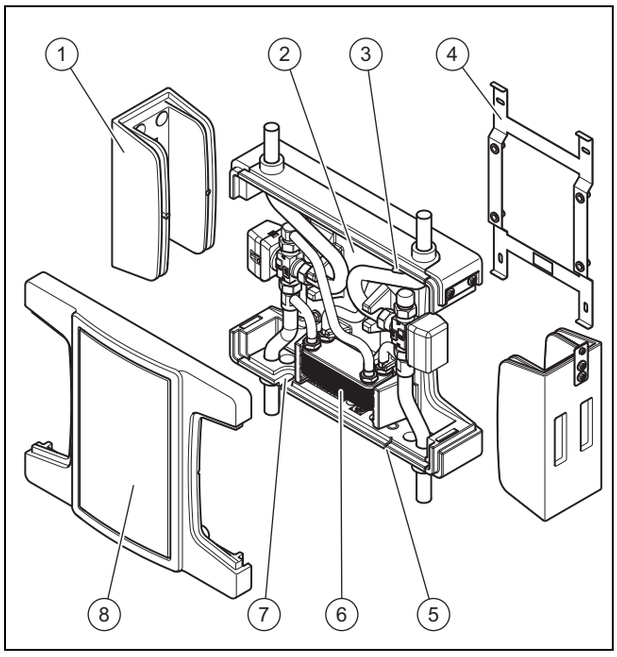

1 Elemento laterale
2 Targhetta del modello
3 Sensore per la temperatura di mandata nel circuito di riscaldamento
4 Supporto dell'apparecchio
5 Passacavo per la linea di collegamento sensore di temperatura di mandata nel circuito di riscaldamento
6 Scambiatore di calore a piastre
7 Passacavo per le linee di collegamento del miscelatore a 3 vie e della valvola di commutazione a 3 vie
8 Rivestimento anteriore

3.2 Indicazioni sulla targhetta del modello

La targhetta del modello è applicata in fabbrica, internamente, in alto sulla parete posteriore.

Indicazioni sulla targhetta del modello	Significato
	Leggere le istruzioni!
	Avvertenza relativa allo smaltimento.
VWZ NC xx	Nome del modello
VWZ	Accessori per pompa di calore Vaillant
NC	Natural Cooling
xx	Dimensioni prodotto riferite alla potenza massima della pompa di calore
V	Tensione nominale
Hz	Frequenza di rete
MPa	Max. pressione della tubazione
B9/W18	Dati prestazionali alla temperatura della miscela incongelabile/temperatura della mandata del riscaldamento
IP	Tipo di protezione/classe di protezione
xxxxxxyyyyyyyyyyzzzzzzzzzzzz	Codice a barre con matricola, Le cifre dalla 7ª alla 16ª costituiscono il codice di articolo

4 Montaggio

4.1 Controllo della fornitura

► Controllare la completezza della fornitura.

Quantità	Denominazione
1	Modulo raffrescamento passivo (**VWZ NC**)
1	Supporto dell'apparecchio
1	VR 11 Sensore di temperatura incl. connettore (lunghezza del cavo di collegamento 5 m) e serracavo
1	Imballo complementare – Viti, rondelle, tassello e distanziali per montaggio a parete del supporto dell'apparecchio – Viti a doppia filettatura per montaggio a parete del supporto dell'apparecchio – Boccole distanziali 10 mm – Viti per il montaggio del prodotto sul suo supporto
1	Istruzioni per l'installazione e la manutenzione

4.2 Dimensioni

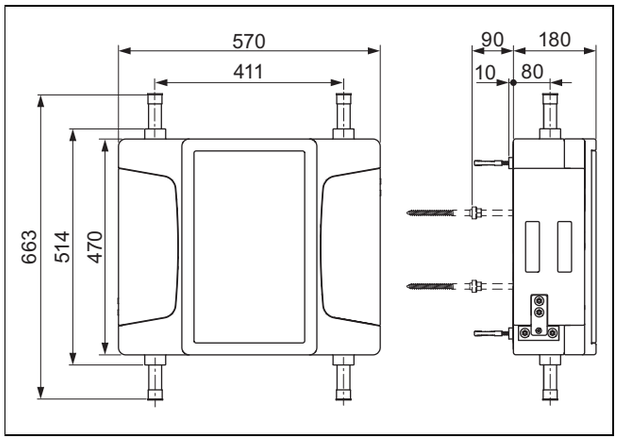

4.3 Osservare i requisiti del luogo d'installazione

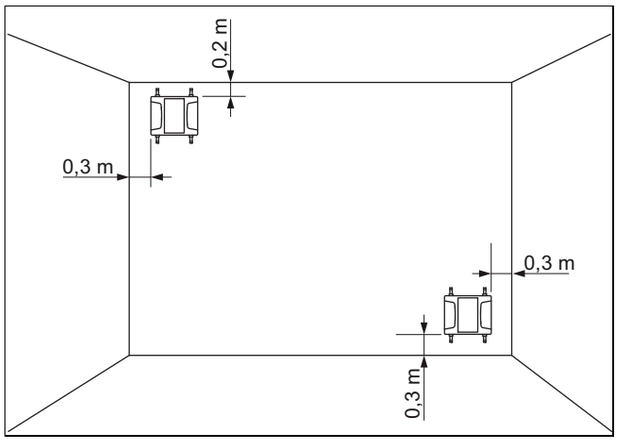

- Osservare le distanze minime nel luogo d'installazione scelto.
- Controllare le caratteristiche della parete dal punto di vista della portata.
  - Portata: ≥ 12 kg (≥ 26,5 lb)

4.4 Schema di collegamento

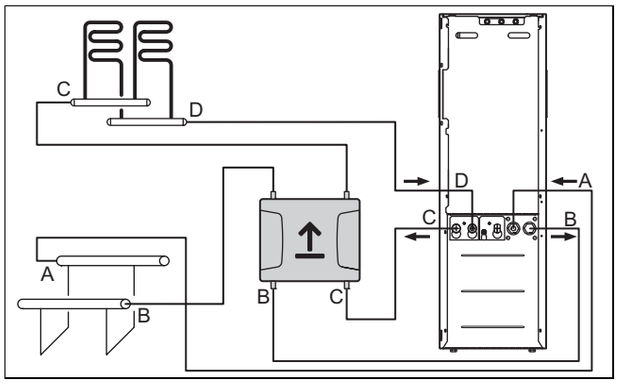

4.5 Smontaggio delle parti del rivestimento

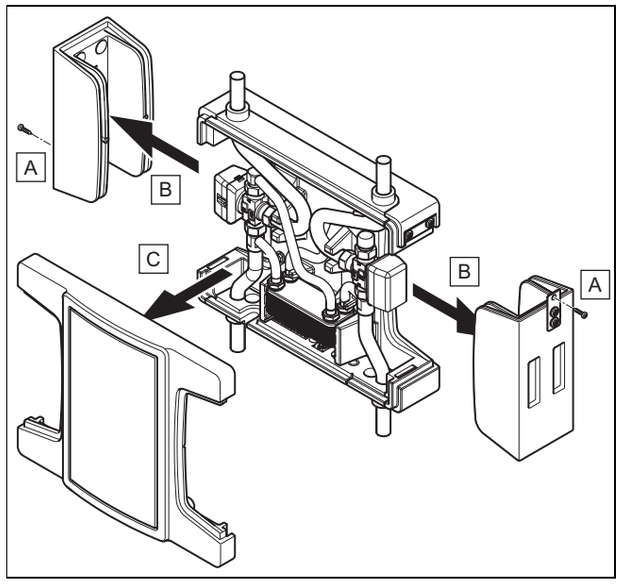

- Smontare le parti del rivestimento nella sequenza indicata.

4.6 Montaggio del prodotto a parete

Condizioni: La capacità portante della parete è sufficiente, Il materiale di fissaggio è ammesso per la parete

- Agganciare il prodotto come descritto.

Condizioni: La capacità portante della parete non è sufficiente

- Provvedere in loco all'applicazione di un dispositivo di sospensione con sufficiente capacità portante. Utilizzare per tale operazione ad esempio un montante singolo o un'intercapedine.
- Se non è possibile disporre di un dispositivo di sospensione di capacità portante sufficiente, non appendere il prodotto.

Condizioni: Il materiale di fissaggio non è ammesso per la parete

- Appendere il prodotto con materiale di fissaggio consentito, messo a disposizione in loco, come descritto.

1. **Alternativa 1 / 3**

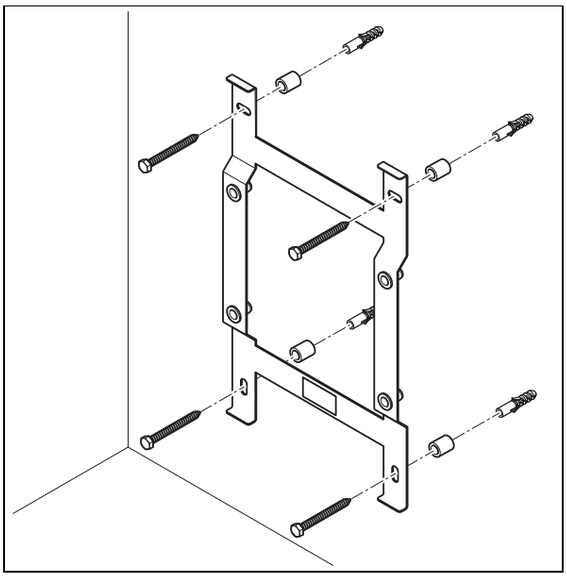

► Montare il supporto dell'apparecchio sulla parete. Se possibile utilizzare il materiale di fissaggio in dotazione.
  – Orientamento delle linee di collegamento idrauliche del prodotto: verticale
► Utilizzare le boccole distanziali in dotazione per assicurare una sufficiente distanza dalla parete per il montaggio del rivestimento.

1. **Alternativa 2 / 3**

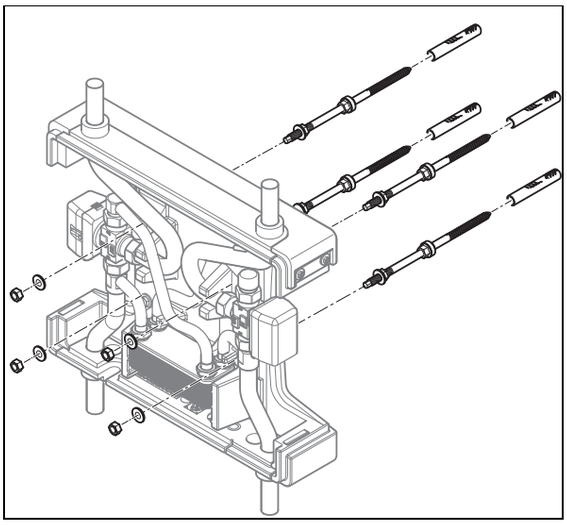

► In alternativa al supporto dell'apparecchio utilizzare le viti a doppia filettatura in dotazione, per mantenere una distanza sufficiente dalla parete in caso di montaggio dei tubi dietro al modulo del raffrescamento passivo.

1. **Alternativa 3 / 3**

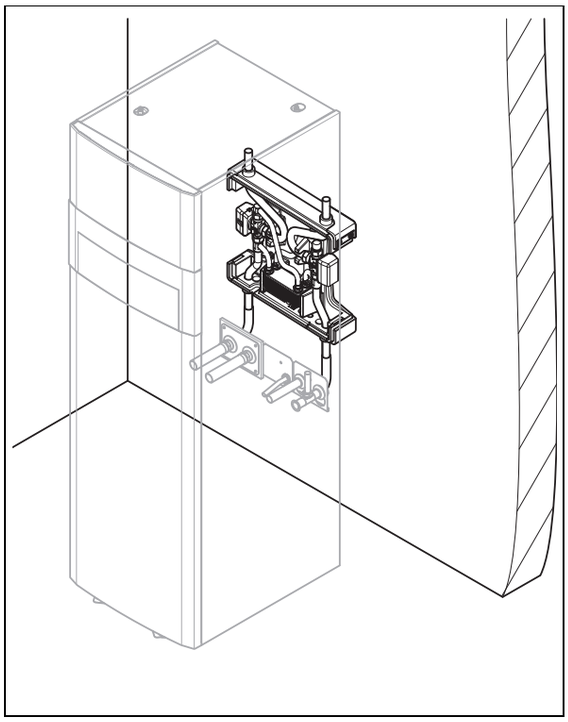

► Montare alla parete il modulo con le viti a doppia filettatura in dotazione, esattamente dietro alla pompa di calore, in modo che sia coperto dalla pompa di calore.

Avvertenza
Poiché le dimensioni dei raccordi del modulo sono identiche a quelle dei raccordi della pompa di calore, il modulo può essere sostenuto anche dai raccordi della pompa di calore (soluzione a “zaino”).

4.7 Montaggio del prodotto sul suo supporto

Condizioni: Supporto dell'apparecchio montato

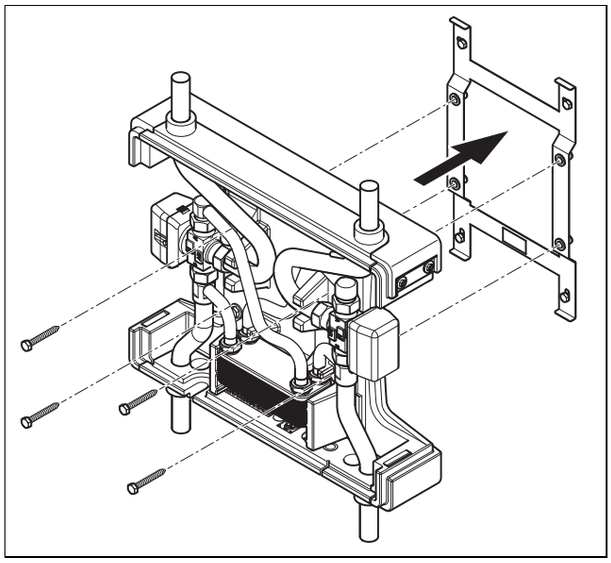

► Inserire il prodotto sul suo supporto.

► Montare il prodotto sul suo supporto con le viti in dotazione.

5 Installazione idraulica

5.1 Rispettare i presupposti idraulici

► Usare tubi con diametro interno adatto.
  – Diametro interno: ≥ 19 mm (≥ 0,75 in)

5.2 Componenti

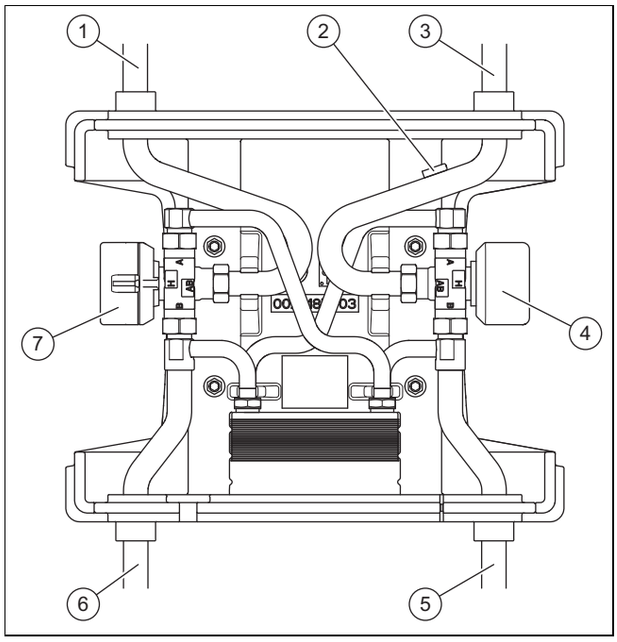

1 Collegamento: alla sorgente di calore (miscela incongelabile fredda)
2 Boccola d'innesto per sensore della temperatura di mandata del circuito di riscaldamento
3 Collegamento: mandata del riscaldamento al circuito di riscaldamento
4 Valvola di commutazione a 3 vie (circuito di riscaldamento)
5 Collegamento: mandata del riscaldamento dalla pompa di calore
6 Collegamento: dalla pompa di calore (miscela incongelabile fredda)
7 Valvola di miscelazione a 3 vie (circuito delle sorgenti di calore)

5.3 Montaggio delle tubazioni di collegamento

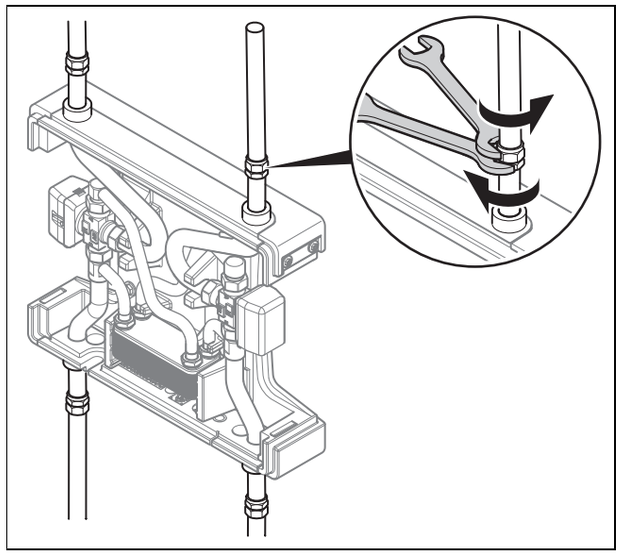

► Montare le linee di collegamento senza tensione con collegamenti a pressione e compressione o con serraggi a pressione.

5.4 Montaggio della coibentazione

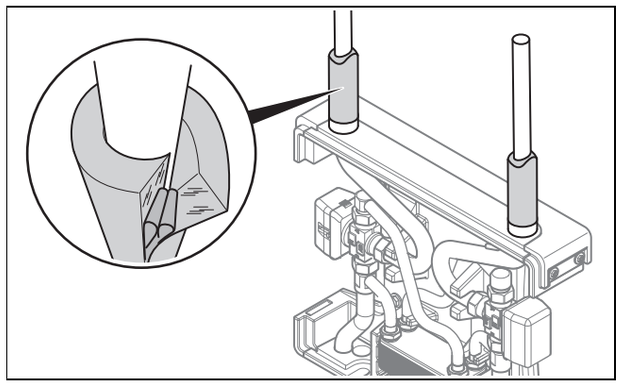

1. Isolare tutte le condotte dopo l'installazione in modo che siano ermetiche al vapore.

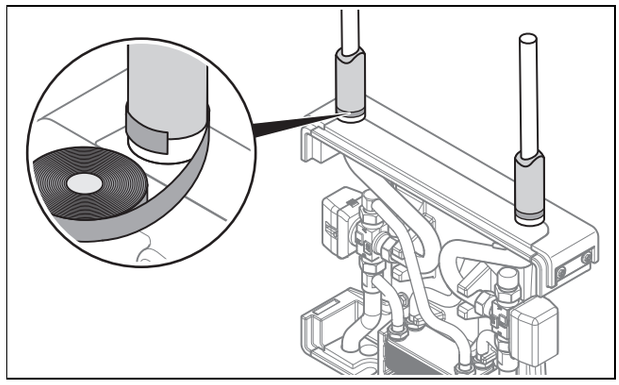

2. Isolare il passaggio tra il prodotto e i tubi a tenuta di diffusione del vapore.

6 Collegamento elettrico del prodotto

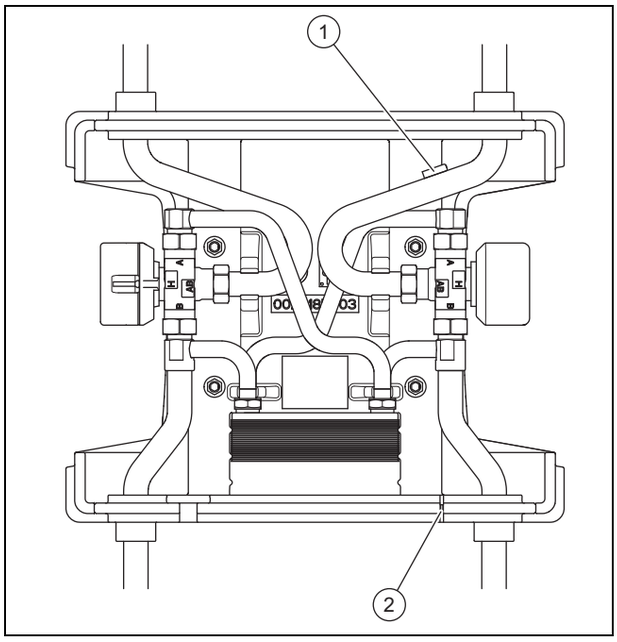

1. Inserire il sensore di temperatura di mandata nel circuito di riscaldamento (compreso nella fornitura) nella boccola di innesto sulla mandata del riscaldamento **(1)** e fissare il cavo sul tubo con un serracavo in modo che il sensore non scivoli fuori.
2. Estrarre dal mantello il cavo di collegamento del sensore di temperatura della mandata del circuito di riscaldamento attraverso l'apertura prevista **(2)**.

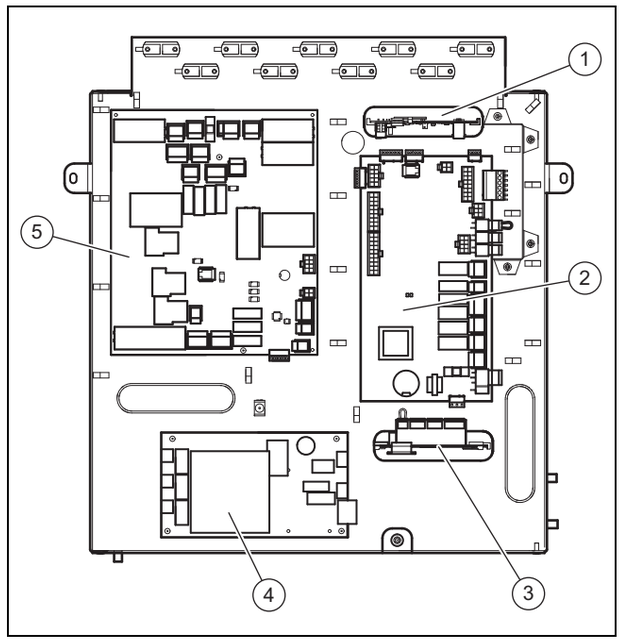

1 VR 32 Accoppiatore bus modulante (opzionale)*
* Se lo schema di sistema selezionato nella centralina del sistema prevede questo accessorio, esso può essere allacciato qui.

2 Scheda elettronica centralina

3 Modulo multifunzione VR 40 (2 di 7) (opzionale)**
** Il relè 1 serve come allacciamento del contatto di errore/uscita allarme della pompa di calore. La funzione del relè 2 può essere regolata nella centralina di sistema.

4 Scheda elettronica limitatore della corrente di spunto

5 Circuito stampato di allacciamento alla rete

3. Portare i cavi all'alloggiamento della scheda comando della pompa di calore (→ Istruzioni per l'installazione e la manutenzione VWF xxx/4).

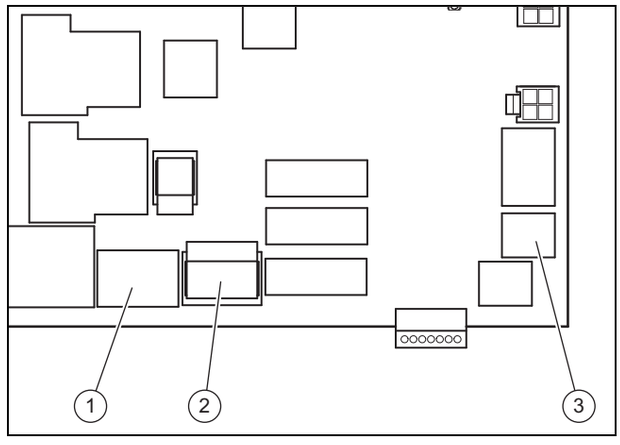

4. Collegare il cavo di collegamento del miscelatore a 3 vie e della valvola di commutazione a 3 vie sul circuito stampato di collegamento a rete della pompa di calore.

- Valvola di commutazione a 3 vie: raccordo X140 **(2)**
- Miscelatore a 3 vie: raccordo X142 **(1)**

5. Collegare il cavo di collegamento del sensore della temperatura di mandata del circuito di riscaldamento al circuito stampato di collegamento a rete della pompa di calore.
   - Sensore della temperatura di mandata del circuito di riscaldamento raccordo X203 **(3)**
6. Montare le parti del rivestimento. (→ Pagina 5)
7. Sul quadro di comando della pompa di calore impostare il valore 2 (access. raffrescamento passivo).
   - **Menu** → **Menu installatore** → **Config. apparecchio** → **Tecnologia raffredd.**
8. Impostare la temperatura di mandata per il raffrescamento sulla centralina del sistema.

7 Perdita di pressione

7.1 Perdita di pressione VWZ NC 11

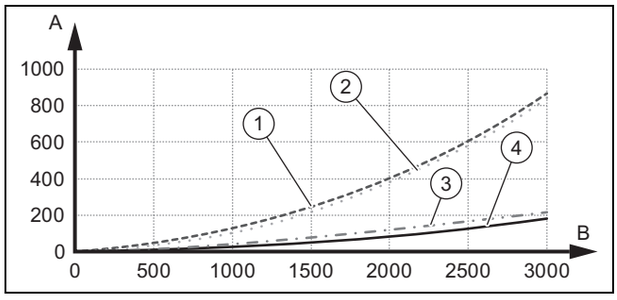

1	Circuito dell'edificio per il modo raffrescamento	4	Circuito delle fonti di calore per il modo riscaldamento
2	Circuito delle fonti di calore per il modo raffrescamento	A	Perdita di pressione in hPa (mbar)
3	Circuito delle fonti di calore per il modo riscaldamento	B	Portata volumetrica in l/h

7.2 Perdita di pressione VWZ NC 19

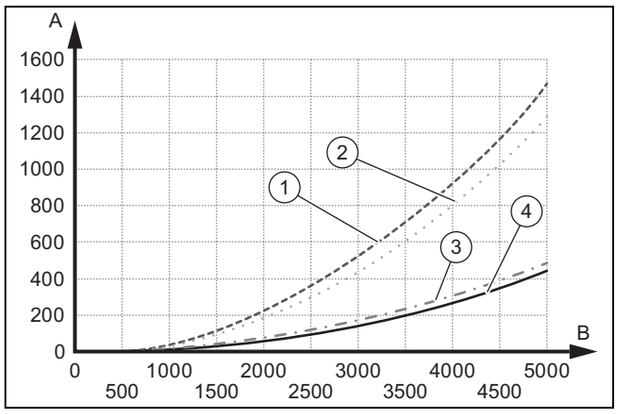

1	Circuito dell'edificio per il modo raffrescamento	3	Circuito delle fonti di calore per il modo riscaldamento
2	Circuito delle fonti di calore per il modo raffrescamento	4	Circuito delle fonti di calore per il modo riscaldamento
		A	Perdita di pressione in hPa (mbar)
		B	Portata volumetrica in l/h

8 Consegna del prodotto all'utente

- ► Informare l'utente sull'uso dell'impianto.
- ► Rispondere a tutte le domande dell'utilizzatore. Istruire l'utente in particolar modo su tutte le indicazioni per la sicurezza che questi deve rispettare.
- ► Spiegare all'utente il funzionamento e la posizione dei dispositivi di sicurezza.
- ► Informare l'utente sulla necessità di effettuare una manutenzione dell'impianto nel rispetto degli intervalli previsti.
- ► Consegnare all'utilizzatore tutte le istruzioni e i documenti del prodotto a lui destinati perché li conservi.

9 Riparazione

9.1 Fornitura di pezzi di ricambio

I componenti originari del prodotto sono stati certificati nel quadro del controllo della conformità. Se in fase di manutenzione o di riparazione non vengono utilizzati ricambi originali Vaillant decade la conformità del prodotto. Si consiglia quindi vivamente l'utilizzo di parti di ricambio originali Vaillant. Informazioni sulle parti originali Vaillant possono essere trovate agli indirizzi indicati sul retro.

- ► In caso di bisogno di parti di ricambio per manutenzioni o riparazioni, utilizzare esclusivamente parti di ricambio originali Vaillant.

9.2 Sostituzione del motore del miscelatore o del motore della valvola deviatrice

1. Togliere una vite ed estrarre il relativo elemento laterale del rivestimento.

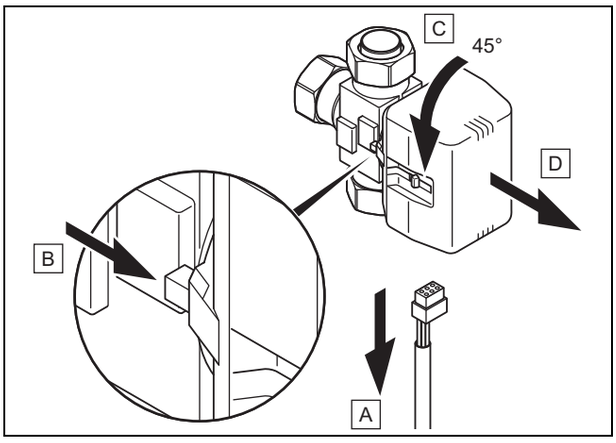

2. Estrarre il cavo di alimentazione elettrica sulla testa motore.
3. Spingere la leva di sicurezza sull'alloggiamento in ottone della valvola.
4. Ruotare la testa motore di 45°.
5. Rimuovere la testa motore.

6. Ruotare la nuova testa motore sul corpo valvola ed inserire il cavo di alimentazione elettrica sulla testa motore.
7. Inserire nuovamente l'elemento laterale del rivestimento e serrare la vite.

10 Servizio di assistenza clienti

Validità: Svizzera

Vaillant GmbH (Schweiz)
Riedstrasse 12
CH-8953 Dietikon 1
Schweiz, Svizzera, Suisse

Postfach 744
CH-8953 Dietikon 1
Schweiz, Svizzera, Suisse

Tel.: 044 744 29-29

Fax: 044 744 29-28

Validità: Svizzera

Vaillant Sàrl
Rte du Bugnon 43
CH-1752 Villars-sur-Glâne
Schweiz, Svizzera, Suisse

Service après-vente tél.: 026 409 72-17

Service après-vente fax: 026 409 72-19

Validità: Italia

I Centri di Assistenza ufficiali Vaillant sono formati da tecnici qualificati e sono istruiti direttamente da Vaillant sui prodotti.

I Centri di Assistenza ufficiali Vaillant utilizzano inoltre solo ricambi originali.

Contatti il Centro di Assistenza ufficiale Vaillant più vicino chiamando il numero verde 800-088766 oppure consultando il sito www.vaillant.it

11 Riciclaggio e smaltimento

Smaltimento dell'imballo

- Smaltire gli imballi correttamente.

Smaltimento del prodotto e degli accessori

- Non smaltire né il prodotto, negli accessori con i rifiuti domestici.
- Smaltire il prodotto e tutti gli accessori correttamente.
- Osservare tutte le norme vigenti.

Appendice

A Descrizione del funzionamento modi operativi

A.1 Modo operativo riscaldamento

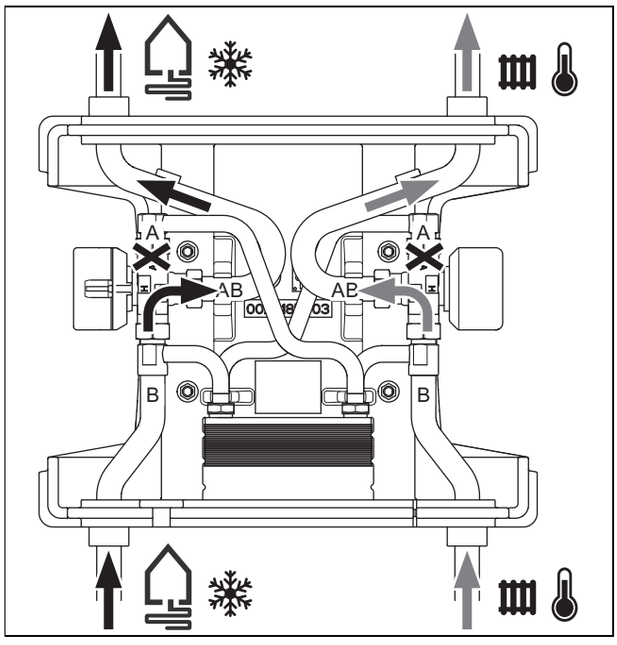

A.2 Modo operativo raffrescamento

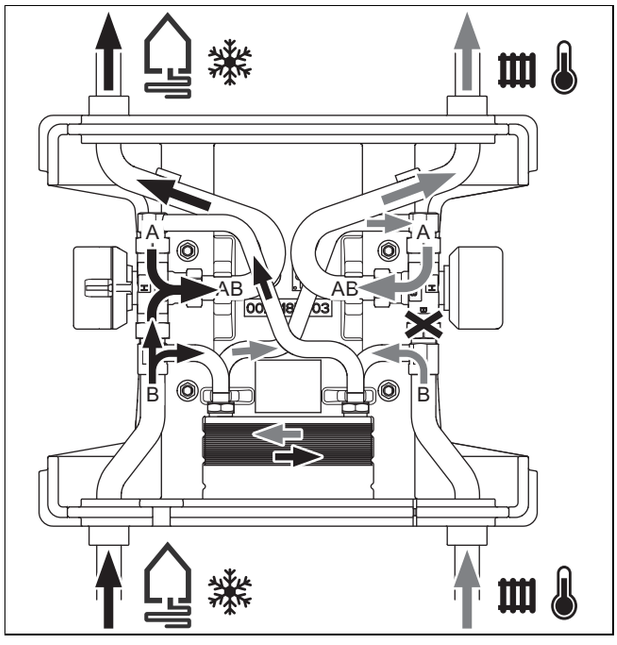

B Dati tecnici

B.1 Informazioni generali

Dimensioni

	VWZ 11/4 NC	VWZ 19/4 NC
Dimensioni del prodotto, altezza	663 mm	663 mm
Dimensioni del prodotto, larghezza	570 mm	570 mm
Dimensioni del prodotto, profondità	180 mm	180 mm
Peso con imballo	11,9 kg	12,6 kg
Peso senza imballo	9,9 kg	10,6 kg
Peso, operativo	11,5 kg	11,8 kg

Impianto elettrico

	VWZ 11/4 NC	VWZ 19/4 NC
Tensione misurata	1/N/PE 230 V 50 Hz	1/N/PE 230 V 50 Hz
Tipo di protezione EN 60529	IP 20	IP 20

Impianto idraulico

	VWZ 11/4 NC	VWZ 19/4 NC
Contenuto di acqua del circuito miscela incongelabile nel modulo di raffrescamento	0,80 l	1,00 l
Contenuto di acqua del circuito di riscaldamento nel modulo di raffrescamento	0,80 l	1,00 l
Raccordi circuito di riscaldamento e circuito miscela incongelabile, diametro esterno	28 mm tubo liscio	28 mm tubo liscio
Pressione di esercizio max.	≤ 0,3 MPa (≤ 3,0 bar)	≤ 0,3 MPa (≤ 3,0 bar)

B.2 Dati prestazionali

Potenza max di raffrescamento passivo

Il dato relativo alla potenza di raffrescamento passivo si riferisce alla potenza di trasmissione massima possibile dello scambiatore di calore interno del raffrescamento.

	VWZ 11/4 NC	VWZ 19/4 NC
VWF 57/4	8,3 kW	
VWF 58/4	8,3 kW	
VWF 87/4	11,4 kW	
VWF 88/4	11,4 kW	
VWF 117/4	14,7 kW	
VWF 118/4	14,7 kW	
VWF 157/4		21,1 kW
VWF 197/4		24,3 kW

0020200974_00 ▮ 20.07.2015

Vaillant Group Italia S.p.A unipersonale
Società soggetta all'attività di direzione e coordinamento della Vaillant GmbH
Via Benigno Crespi 70 ▮ 20159 Milano
Tel. 02 69 71 21 ▮ Fax 02 69 71 25 00
Centro di Assistenza Tecnica Vaillant Service 800 08 87 66

info.italia@vaillantgroup.it ▮ www.vaillant.it

Vaillant GmbH (Schweiz)
Riedstrasse 12 ▮ Postfach 744 ▮ CH-8953 Dietikon 1
Tel. 044 744 29-29 ▮ Fax 044 744 29-28
Kundendienst Tel. 044 744 29-29 ▮ Techn. Vertriebssupport 044 744 29-19
info@vaillant.ch ▮ www.vaillant.ch

Vaillant Sàrl
Rte du Bugnon 43 ▮ CH-1752 Villars-sur-Glâne
Tél. 026 409 72-10 ▮ Fax 026 409 72-14
Service après-vente tél. 026 409 72-17 ▮ Service après-vente fax 026 409 72-19
romandie@vaillant.ch ▮ www.vaillant.ch

© Questo manuale o parti di esso sono protette dal diritto d'autore e possono essere copiati o diffusi solo dietro consenso del produttore.