aroVAIR plus

VA 1-015 CSN
VA 1-025 CSN

da Betjeningsvejledning
de Betriebsanleitung
es Instrucciones de funcionamiento
fi Käyttöohjeet
fr Notice d'emploi
hr Upute za korištenje
it Istruzioni per l'uso
mk Упатство за користење
nl Gebruiksaanwijzing
no Bruksanvisning
pl Instrukcja obsługi
pt Manual de instruções
sk Návod na obsluhu
sq Manuali i përdorimit
sr Uputstvo za rad
sv Bruksanvisning
tr Kullanma kılavuzu
en Country specifics

8000028160_00 - 20.11.2024

Istruzioni per l'uso

Indice

1 Sicurezza 52
1.1 Uso previsto 52
1.2 Avvertenze di sicurezza generali 52
2 Avvertenze sulla documentazione 54
2.1 Osservanza della documentazione complementare 54
2.2 Conservazione della documentazione 54
2.3 Validità delle istruzioni 54
3 Descrizione del prodotto..... 54
3.1 Struttura del prodotto 54
3.2 Display e interfaccia di controllo 54
3.3 Simboli visualizzati..... 54
3.4 Marcatura CE..... 55
4 Funzione 55
4.1 Logica di utilizzo 55
4.2 Messa in servizio del prodotto 55
4.3 Impostazione della temperatura di esercizio..... 55
4.4 Impostazione del modo ventilazione..... 55
4.5 Impostazione del modo raffrescamento..... 55
4.6 Impostazione del modo riscaldamento 56
4.7 Attivazione della modalità numero di giri automatico 56
4.8 Attivazione del funzionamento notturno..... 56
4.9 Bloccaggio e sbloccaggio dell'interfaccia di controllo 56
4.10 Parametrizzazione dell'offset di temperatura 56
4.11 Impostazione della luminosità nel funzionamento notturno 57
5 Soluzione dei problemi 57
6 Cura e manutenzione 57
6.1 Manutenzione 57
6.2 Cura del prodotto 57
7 Messa fuori servizio 57
7.1 Disattivazione temporanea del prodotto..... 57
7.2 Disattivazione definitiva del prodotto..... 57
8 Riciclaggio e smaltimento 57

1 Sicurezza

1.1 Uso previsto

Con un uso improprio, possono insorgere pericoli per l'incolumità dell'utilizzatore o di terzi o anche danni al prodotto e ad altri oggetti.

Il prodotto serve per il trattamento dell'aria (riscaldamento e climatizzazione) all'interno di edifici utilizzati a scopo abitativo o comunque residenziale. Il prodotto non è concepito per essere installato in lavanderie.

L'uso previsto comprende:

– Il rispetto delle istruzioni per l'uso del prodotto e di tutti gli altri componenti dell'impianto in allegato
– Il rispetto di tutti i requisiti di ispezione e manutenzione riportate nei manuali.

Questo prodotto può essere utilizzato da bambini di età pari e superiore agli 8 anni e da persone con ridotte capacità fisiche, sensoriali o mentali o senza esperienza e conoscenza a patto che vengano sorvegliati o istruiti sull'utilizzo del prodotto in sicurezza e che capiscano i pericoli connessi all'utilizzo del prodotto. I bambini non devono giocare con il prodotto. La pulizia e la manutenzione effettuabile dall'utente non vanno eseguite da bambini senza sorveglianza.

Qualsiasi utilizzo diverso da quello descritto nel presente manuale o un utilizzo che vada oltre quanto sopra descritto è da considerarsi improprio. È improprio anche qualsiasi utilizzo commerciale e industriale diretto.

Attenzione!

Ogni impiego improprio non è ammesso.

1.2 Avvertenze di sicurezza generali

1.2.1 Pericolo di morte a causa delle modifiche al prodotto o nell'ambiente in cui è installato

- ▸ Non rimuovere, eludere né bloccare mai i dispositivi di sicurezza.
- ▸ Non manomettere i dispositivi di sicurezza.
- ▸ Non rimuovere o distruggere alcun sigillo applicato ai componenti.
- ▸ Non apportare modifiche:
  – al prodotto
  – alle linee di acqua e corrente
  – alla valvola di sicurezza
  – alle tubazioni di scarico
  – sugli ingressi ed uscite dell'aria

– sui tubi per l'adduzione d'aria e lo smaltimento d'aria
– agli elementi costruttivi che possono influire sulla sicurezza operativa del prodotto

1.2.2 Pericolo a causa di un utilizzo errato

A seguito di un comando errato è possibile mettere a rischio se stessi e altre persone e causare danni materiali.

- Leggere attentamente queste istruzioni e tutta la documentazione complementare, in particolare il capitolo "Sicurezza" e le avvertenze.
- Eseguire le attività spiegate nelle presenti istruzioni per l'uso.

1.2.3 Rischio di lesioni e danni materiali se la manutenzione e la riparazione non vengono effettuate o vengono effettuate in modo inadeguato

- Non tentare mai di eseguire di propria iniziativa lavori di manutenzione o interventi di riparazione del prodotto.
- Far eliminare immediatamente i guasti e i danni da un tecnico qualificato.
- Rispettare gli intervalli di manutenzione prescritti.

1.2.4 Rischio di un danno materiale causato dal gelo

- Assicurarsi che in caso di rischi di gelo l'impianto di riscaldamento rimanga sempre in funzione e che tutti gli ambienti siano sufficientemente riscaldati.
- Nel caso in cui non si possa garantire il funzionamento, far svuotare l'impianto di riscaldamento da un tecnico qualificato.

2 Avvertenze sulla documentazione

2.1 Osservanza della documentazione complementare

- Attenersi tassativamente a tutti i manuali di servizio allegati ai componenti dell'impianto.

2.2 Conservazione della documentazione

- Conservare il presente manuale e tutti altri documenti validi per l'ulteriore uso.

2.3 Validità delle istruzioni

Queste istruzioni valgono esclusivamente per i seguenti prodotti:

Codice di articolo del prodotto

VA 1-015 CSN	8000019540
VA 1-025 CSN	8000019551

3 Descrizione del prodotto

3.1 Struttura del prodotto

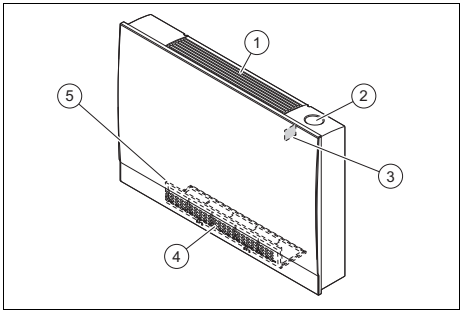

1 Griglia di protezione
2 Centralina
3 Targhetta identificativa
4 Griglia di protezione del ventilatore
5 Filtro

3.2 Display e interfaccia di controllo

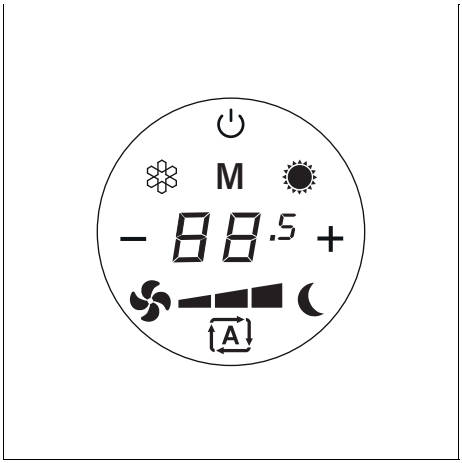

Pannello comandi	Funzione
⏻	– Messa in servizio del prodotto – Attivazione/disattivazione della modalità standby: premere per meno di 3 secondi
M	Accesso alle diverse funzioni di raffrescamento, riscaldamento e ventilazione
❄	Modo raffrescamento
☀	Modo riscaldamento
✣	Modo ventilazione
– +	– Navigare attraverso la struttura del menu – Ridurre o aumentare il valore impostato
☾	Funzionamento notturno

3.3 Simboli visualizzati

Simbolo	Significato
⏻	Prodotto in standby
88.5	Temperatura programmata
❄	Modo raffrescamento attivo
☀	Modo riscaldamento attivo
✣	Modo ventilazione attivo

Simbolo	Significato
	Numero di giri del ventilatore: – basso – medio – massimo – auto
	Funzionamento notturno attivo

3.4 Marcatura CE

Con la marcatura CE viene certificato che i prodotti, conformemente alla dichiarazione di conformità, soddisfano i requisiti fondamentali delle direttive pertinenti in vigore.

La dichiarazione di conformità può essere richiesta al produttore.

4 Funzione

4.1 Logica di utilizzo

Con i tasti funzione è possibile accedere direttamente alle funzioni disponibili sul prodotto.

Con i tasti − e + è possibile regolare la temperatura.

4.2 Messa in servizio del prodotto

1. Mettere in funzione il prodotto solo se il pannello è completamente chiuso.
2. Per le impostazioni e il comando del prodotto seguire le istruzioni della centralina.
3. Premere il tasto ⏻ per accendere il display del prodotto.
   ◁ Tutti gli elementi della schermata di comando vengono visualizzati sul display.
   ◁ Se non vengono azionati tasti per 2 minuti, la luminosità del prodotto si riduce ed è visibile solo il tasto ⏻.

4.3 Impostazione della temperatura di esercizio

► Utilizzare il prodotto solo nei range di temperatura indicati nella parte che segue, per evitare danni al prodotto e mantenere l'efficienza ottimale dell'impianto.

Temperatura ambiente	
Condizione: Raffrescamento	10 … 30 °C
Condizione: Modo riscaldamento	10 … 30 °C

Temperatura dell'acqua del prodotto	
Condizione: Modo raffrescamento	6 … 20 °C
Condizione: Modo riscaldamento	30 … 65 °C

A seconda dell'umidità dell'aria nel locale in cui è installato il prodotto, sulla sua superficie si può formare della condensa.

► Chiudere porte e finestre per evitare la formazione di condensa.

4.4 Impostazione del modo ventilazione

1. Premere il tasto M.
   ◁ Sul display vengono visualizzati diversi simboli.
2. Premere il tasto ✇.
3. Selezionare il numero di giri del ventilatore con i tasti − e +.

4.5 Impostazione del modo raffrescamento

1. Premere il tasto M.
   ◁ Sul display vengono visualizzati diversi simboli.
2. Premere il tasto ❄.
3. Selezionare la temperatura desiderata con i tasti − e +.

4.6 Impostazione del modo riscaldamento

1. Premere il tasto M.
   ◁ Sul display vengono visualizzati diversi simboli.
2. Premere il tasto ✺.
3. Selezionare la temperatura desiderata con i tasti − e +.

4.7 Attivazione della modalità numero di giri automatico

► Premere due volte il tasto ✇.
◁ Il numero di giri del ventilatore viene impostato automaticamente. Il numero di giri viene regolato in base alla differenza effettiva tra la temperatura ambiente e la temperatura nominale impostata.

4.8 Attivazione del funzionamento notturno

► Premere il tasto ☾ per attivare il funzionamento notturno.
◁ Sul display viene visualizzato il simbolo ☾.
◁ Il numero di giri del ventilatore viene limitato a un valore molto basso e la temperatura impostata viene modificata automaticamente come segue:
– Nel modo riscaldamento la temperatura viene abbassata di 1 °C dopo un'ora e di un ulteriore grado dopo 2 ore.
– Nel modo raffrescamento la temperatura viene aumentata di 1 °C dopo 1 ora e di un ulteriore grado dopo 2 ore.

4.9 Bloccaggio e sbloccaggio dell'interfaccia di controllo

1. Accendere il prodotto con il tasto ⏻.
2. Premere il tasto M.
   ◁ Sul display vengono visualizzati diversi simboli.
3. Premere contemporaneamente i tasti ✇ e ✺ per 5 secondi.
   ◁ Nell'interfaccia utente viene visualizzato **OF**.
4. Selezionare **ON** o **OF** con i tasti − e + per bloccare e sbloccare l'interfaccia utente.
   ◁ Tutte le impostazioni sono bloccate per l'utente. Se viene premuto un tasto, compare il messaggio **bl**.
5. Per confermare l'impostazione e tornare alla schermata principale, premere il tasto M.

4.10 Parametrizzazione dell'offset di temperatura

La temperatura misurata dal sensore di temperatura sul lato inferiore del prodotto può differire dalla temperatura ambiente effettiva. In questo caso, è possibile correggere il valore della temperatura del sensore di temperatura in modo che corrisponda al valore effettivo della temperatura ambiente.

► Accendere il prodotto con il tasto ⏻.
► Premere il tasto M.
◁ Sul display vengono visualizzati diversi simboli.
► Premere contemporaneamente i tasti ❄ e ✺ per 5 secondi.
◁ Nell'interfaccia utente viene visualizzato **0**.
► Impostare la differenza di temperatura con i tasti − e +.
– Intervallo di regolazione: da -2,5 °C a +2,5 °C; regolabile con incrementi di 0,5 °C
► Per salvare l'impostazione e tornare alla schermata iniziale, premere il tasto M.

4.11 Impostazione della luminosità nel funzionamento notturno

Se non si aziona alcun comando per 2 minuti, la luminosità della schermata di comando si riduce automaticamente. Sul display viene visualizzato solo il tasto ⏻.

Se la luminosità della schermata di comando è ancora troppo intensa, è possibile ridurla. Le impostazioni non consentono di disattivare completamente la schermata di comando.

- ▶ Premere il tasto M.
  - ◁ Sul display vengono visualizzati diversi simboli.
- ▶ Premere contemporaneamente i tasti ❄ e ✇ per 5 secondi.
  - ◁ Nell'interfaccia utente viene visualizzato **0**.
- ▶ Impostare la luminosità con i tasti − e +.
  - – Intervallo di regolazione: da − 1 a 4
- ▶ Per salvare l'impostazione e tornare alla schermata iniziale, premere il tasto M.

5 Soluzione dei problemi

- ▶ Se il prodotto non funziona correttamente o viene visualizzato un codice d'errore, contattare un tecnico qualificato affinché risolva il problema.

6 Cura e manutenzione

6.1 Manutenzione

Presupposti per una continua operatività, per una sicurezza di esercizio, per l'affidabilità, nonché per una lunga durata di vita del prodotto, sono l'esecuzione di un'ispezione annuale e di una manutenzione biennale del prodotto da parte di un tecnico qualificato. A seguito dei risultati dell'ispezione può essere necessaria una manutenzione anticipata.

6.2 Cura del prodotto

- ▶ Pulire il rivestimento con un panno umido ed un po' di sapone privo di solventi.
- ▶ Non utilizzare spray, sostanze abrasive, detergenti, solventi o detergenti che contengano cloro.

7 Messa fuori servizio

7.1 Disattivazione temporanea del prodotto

- ▶ In caso di assenza prolungata (es. vacanze) interrompere l'alimentazione di corrente del prodotto e far svuotare l'impianto da un tecnico qualificato oppure proteggerlo dal gelo.

7.2 Disattivazione definitiva del prodotto

- ▶ Far disattivare il prodotto in modo definitivo da un tecnico qualificato e riconosciuto.

8 Riciclaggio e smaltimento

Smaltimento dell'imballaggio

- ▶ Incaricare dello smaltimento dell'imballaggio del prodotto il tecnico qualificato che lo ha installato.

Validità: eccetto Francia

Smaltimento del prodotto

Se il prodotto è contrassegnato con questo simbolo:

- ▶ In questo caso non smaltire il prodotto con i rifiuti domestici.
- ▶ Conferire invece il prodotto in un punto di raccolta per rifiuti di apparecchiature elettriche o elettroniche.

Smaltimento delle pile/batterie

Se il prodotto è munito di pile/batterie ricaricabili contrassegnate con questo simbolo:

- ► In questo caso smaltire le pile/batterie ricaricabili in un punto di raccolta per pile/batterie ricaricabili.
  - ◁ **Prerequisito:** le pile/batterie ricaricabili devono poter essere rimosse dal prodotto senza essere distrutte. Altrimenti vengono smaltite assieme al prodotto.
- ► Secondo i requisiti di legge, la restituzione delle batterie usate è obbligatoria, in quanto le pile/batterie ricaricabili possono contenere sostanze dannose per la salute e l'ambiente.

Validità: Croazia

Consultare il sito web Vaillant www.vaillant.hr per informazioni sulla legge sulla gestione sostenibile dei rifiuti e sul regolamento sui rifiuti delle apparecchiature elettriche ed elettroniche.

Validità: Francia

Smaltimento del prodotto

- ▸ Smaltire correttamente il prodotto, i relativi accessori e le pile/batterie.
- ▸ Osservare tutte le norme vigenti.

Eliminazione dei dati personali

I dati personali possono essere utilizzati impropriamente da soggetti terzi non autorizzati.

Se il prodotto contiene dati personali:

- ► Prima di smaltire il prodotto, assicurarsi che non vi siano apposti né contenuti dati personali (per esempio, dati di registrazione online o simili).

8000028160_00

Publisher/manufacturer
Vaillant GmbH
Berghauser Str. 40 ▮ 42859 Remscheid ▮ Deutschland
Tel. +49 (0)2191 18 0 ▮ Fax +49 (0)2191 18 2810
info@vaillant.de ▮ www.vaillant.de

© These instructions, or parts thereof, are protected by copyright and may be reproduced or distributed only with the manufacturer's written consent. Subject to technical modifications.