aroVAIR pro

VA 3-025 WN
VA 3-035 WN
VA 3-045 WN

bg Ръководство за инсталиране и поддръжка
da Installations- og vedligeholdelsesvejledning
de Installations- und Wartungsanleitung
el Οδηγίες εγκατάστασης και συντήρησης
es Instrucciones de instalación y mantenimiento
et Paigaldus- ja hooldusjuhend
fi Asennus- ja huolto-ohjeet
fr Notice d'installation et de maintenance
hr Upute za instaliranje i održavanje
hu Szerelési és karbantartási útmutató
it Istruzioni per l'installazione e la manutenzione
mk Упатство за инсталација и одржување
nl Installatie- en onderhoudshandleiding
no Installasjons- og vedlikeholdsanvisning
pl Instrukcja instalacji i konserwacji
pt Manual de instalação e manutenção
sk Návod na inštaláciu a údržbu
sl Navodila za namestitev in vzdrževanje
sq Udhëzimi i instalimit dhe mirëmbajtjes
sr Uputstvo za instalaciju i održavanje
sv Anvisningar för installation och underhåll
tr Montaj ve bakım kılavuzu
uk Посібник зі встановлення та технічного обслуговування
en Supplier Addresses

8000032440_01 - 18.06.2025

Istruzioni per l'installazione e la manutenzione

Indice

1 Sicurezza ... 173
1.1 Avvertenze relative alle azioni ... 173
1.2 Uso previsto ... 173
1.3 Avvertenze di sicurezza generali ... 173
1.4 Norme (direttive, leggi, prescrizioni) ... 174
2 Avvertenze sulla documentazione ... 175
2.1 Osservanza della documentazione complementare ... 175
2.2 Conservazione della documentazione ... 175
2.3 Validità delle istruzioni ... 175
3 Descrizione del prodotto ... 175
3.1 Struttura del prodotto ... 175
3.2 Marcatura CE ... 175
4 Montaggio ... 175
4.1 Disimballaggio del prodotto ... 175
4.2 Controllo della fornitura ... 175
4.3 Dimensioni ... 175
4.4 Distanze minime ... 176
4.5 Piastra di montaggio ... 176
4.6 Agganciare il prodotto ... 176
4.7 Smontaggio del rivestimento del prodotto ... 177
4.8 Montaggio del rivestimento prodotto ... 178
5 Installazione ... 179
5.1 Installazione idraulica ... 179
5.2 Impianto elettrico ... 180
6 Messa in servizio ... 183
6.1 Messa in servizio ... 183
6.2 Disaerazione del prodotto ... 183
7 Consegna del prodotto all'utente ... 183
8 Soluzione dei problemi ... 183
8.1 Fornitura di pezzi di ricambio ... 183
9 Controllo e manutenzione ... 183
9.1 Rispetto degli intervalli di ispezione e manutenzione ... 183
9.2 Manutenzione al prodotto ... 183
9.3 Svuotamento del prodotto ... 183
10 Disattivazione definitiva ... 184
11 Smaltimento dell'imballaggio ... 184
12 Servizio assistenza tecnica ... 184
Appendice ... 185
A Parametri Modbus ... 185
B Schema elettrico ... 187
C Dati tecnici ... 187

1 Sicurezza

1.1 Avvertenze relative alle azioni

Classificazione delle avvertenze relative ad un'azione

Le avvertenze relative alle azioni sono differenziate in base alla gravità del possibile pericolo con i segnali di pericolo e le parole chiave seguenti:

Segnali di pericolo e parole convenzionali

Pericolo!
Pericolo di morte immediato o pericolo di gravi lesioni personali

Pericolo!
Pericolo di morte per folgorazione

Attenzione!
Pericolo di lesioni lievi

Precauzione!
Rischio di danni materiali o ambientali

1.2 Uso previsto

Con un uso improprio, possono insorgere pericoli per l'incolumità dell'utilizzatore o di terzi o anche danni al prodotto e ad altri oggetti.

Il prodotto serve per il trattamento dell'aria (riscaldamento e climatizzazione) all'interno di edifici utilizzati a scopo abitativo o comunque residenziale. Il prodotto non è concepito per essere installato in lavanderie.

L'uso previsto comprende:

- Il rispetto delle istruzioni per l'uso, l'installazione e la manutenzione del prodotto e di tutti gli altri componenti dell'impianto
- L'installazione e il montaggio nel rispetto dell'omologazione dei prodotti e del sistema
- il rispetto di tutti i requisiti di ispezione e manutenzione riportati nelle istruzioni.

L'uso previsto comprende inoltre l'installazione secondo l'IP-Code.

Qualsiasi utilizzo diverso da quello descritto nel presente manuale o un utilizzo che vada oltre quanto sopra descritto è da considerarsi improprio. È improprio anche qualsiasi utilizzo commerciale e industriale diretto.

Attenzione!

Ogni impiego improprio non è ammesso.

1.3 Avvertenze di sicurezza generali

1.3.1 Pericolo a causa di una qualifica insufficiente

I seguenti interventi possono essere eseguiti solo da tecnici qualificati con le necessarie competenze:

- Montaggio
- Smontaggio
- Installazione
- Messa in servizio
- Controllo e manutenzione
- Riparazione
- Messa fuori servizio

▸ Procedere conformemente allo stato della tecnica.

1.3.2 Pericolo di morte per folgorazione

Se si toccano componenti sotto tensione, c'è pericolo di morte per folgorazione.

Prima di eseguire lavori sul prodotto:

▸ Staccare il prodotto dalla tensione disattivando tutte le linee di alimentazione di corrente su tutti i poli (dispositivo di separazione elettrico con un'apertura di contatti di almeno 3 mm, ad esempio fusibile o interruttore automatico).
▸ Assicurarsi che non possa essere reinserito.
▸ Verificare l'assenza di tensione.

1.3.3 Pericolo di ustioni o scottature a causa di parti surriscaldate

▸ Lavorare su tali componenti solo una volta che si sono raffreddati.

1.3.4 Pericolo di morte a causa della mancanza di dispositivi di sicurezza

Gli schemi contenuti in questo documento non mostrano tutti i dispositivi di sicurezza necessari ad una installazione a regola d'arte.

▸ Installare nell'impianto i dispositivi di sicurezza necessari.
▸ Rispettare le leggi, le norme e le direttive pertinenti nazionali e internazionali.

1.3.5 Pericolo di lesioni a causa del peso del prodotto

- Trasportare il prodotto con l'aiuto di almeno due persone.

1.3.6 Rischio di un danno materiale causato dal gelo

- Installare il prodotto solo in ambienti non soggetti a gelo.

1.3.7 Rischio di danni materiali a causa dell'uso di un attrezzo non adatto

- Utilizzare un attrezzo adatto.

1.3.8 Pericolo di lesioni durante lo smontaggio del rivestimento prodotto.

Durante lo smontaggio del rivestimento prodotto sussiste il pericolo di tagliarsi sui bordi affilati del telaio.

- Indossare i guanti protettivi per non tagliarsi.

1.4 Norme (direttive, leggi, prescrizioni)

- Attenersi alle norme, prescrizioni, direttive, regolamenti e leggi nazionali vigenti.

Qui è riportato un elenco delle norme rilevanti:

https://www.vaillant.it/professionisti/normative/riferimenti-normativi-prodotto/

2 Avvertenze sulla documentazione

2.1 Osservanza della documentazione complementare

► Attenersi tassativamente a tutti i manuali di servizio e installazione allegati agli altri componenti dell'impianto.

2.2 Conservazione della documentazione

► Consegnare il presente manuale e tutta la documentazione complementare all'utilizzatore dell'impianto.

2.3 Validità delle istruzioni

Le presenti istruzioni valgono esclusivamente per:

Codice di articolo del prodotto

VA 3-025 WN	8000018482
VA 3-035 WN	8000018483
VA 3-045 WN	8000018484

3 Descrizione del prodotto

3.1 Struttura del prodotto

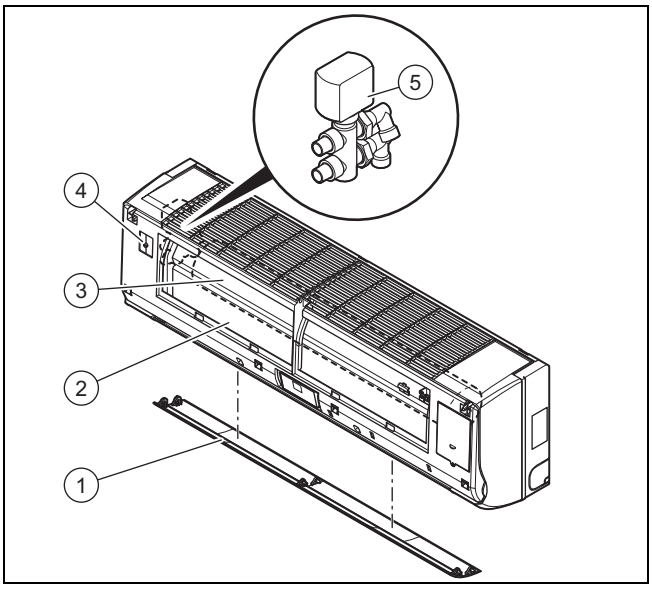

1 Deflettori aria verticali
2 Scambiatore termico
3 Ventilatore
4 Valvola di disaerazione del circuito idraulico
5 Valvola deviatrice

3.2 Marcatura CE

Con la marcatura CE viene certificato che i prodotti, conformemente alla dichiarazione di conformità, soddisfano i requisiti fondamentali delle pertinenti direttive dell'UE in vigore.

La dichiarazione di conformità può essere richiesta al produttore.

4 Montaggio

Tutte le dimensioni nelle illustrazioni sono indicate in millimetri (mm).

4.1 Disimballaggio del prodotto

1. Estrarre il prodotto dall'imballo.
2. Rimuovere le pellicole protettive da tutti i componenti del prodotto.

4.2 Controllo della fornitura

► Verificare che la fornitura sia completa e intatta.

Quantità	Denominazione
1	Fancoil
1	Comando a distanza (centralina)
1	Supporto dell'apparecchio del telecomando
2	Batterie
1	Nastro isolante
1	Set passante a parete – Pezzo di tubo – Elemento applicato
1	Sacchetto con materiale di fissaggio
1	Tubo flessibile per lo scarico della condensa
1	Cavo di comunicazione Modbus
1	Kit documentazione

4.3 Dimensioni

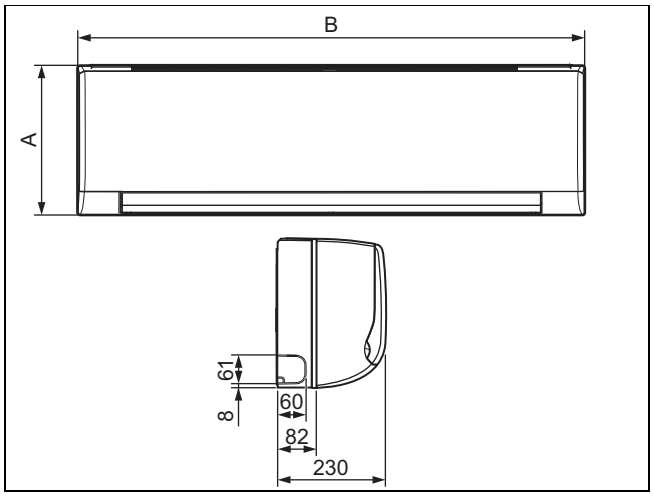

Dimensioni

	A	B
VA 3-025 WN	290 mm	915 mm
VA 3-035 WN	290 mm	915 mm
VA 3-045 WN	315 mm	1.072 mm

4.4 Distanze minime

Un posizionamento non corretto del prodotto può comportare un aumento del livello di rumore e delle vibrazioni durante il funzionamento, riducendo l'efficienza del prodotto, nonché ridurre il comfort per l'utente.

► Installare e posizionare il prodotto correttamente, rispettando le distanze minime prescritte.

Installazione a parete

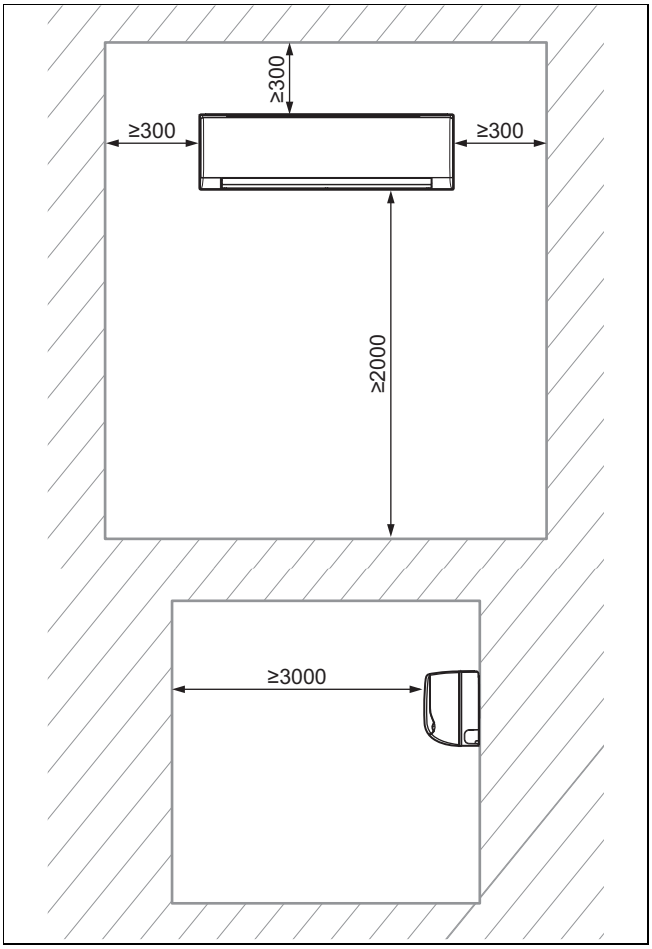

► Rispettare le distanze indicate sullo schema.

4.5 Piastra di montaggio

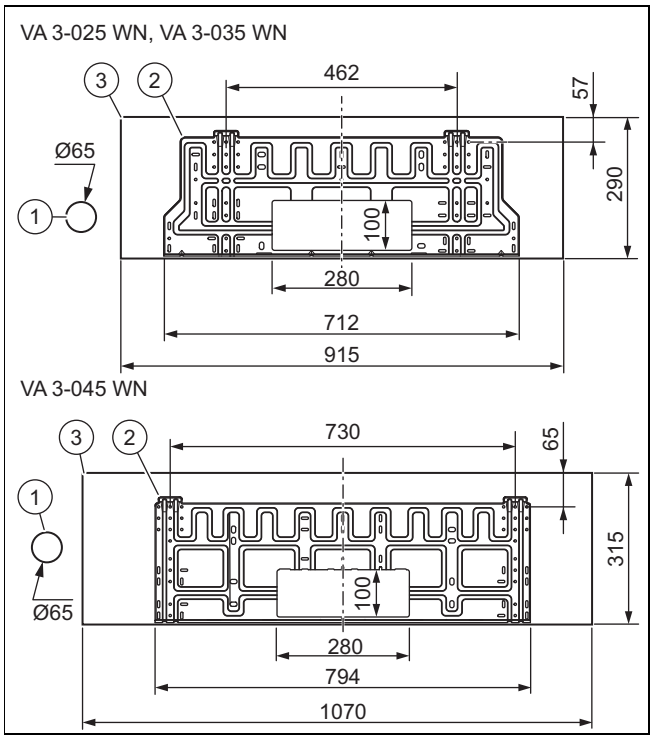

1	Passante a parete in dotazione (pezzo di tubo per il passaggio del tubo flessibile per lo scarico della condensa	2	Piastra di montaggio
		3	Dimensioni del prodotto

1. Con una bolla livellare la piastra di montaggio alla parete.
2. Utilizzare la piastra di montaggio per definire i punti in cui si devono praticare i fori e le brecce.
   - ◁ Fori di fissaggio per la piastra di montaggio
   - ◁ Breccia per il passante a parete

4.6 Agganciare il prodotto

Precauzione!
Pericolo di danni materiali e malfunzionamenti!

Se il ventilconvettore viene installato in un ambiente polveroso, si potrebbero verificare malfunzionamenti e danni al prodotto. Un filtro dell'aria sporco riduce il grado di efficienza del ventilconvettore.

► Non installare il prodotto in un luogo particolarmente polveroso per evitare che i filtri dell'aria si sporchino.

1. Controllare la portata della parete
2. Rispettare il peso totale del prodotto.
3. Utilizzare esclusivamente materiale di fissaggio ammesso per la parete.
4. Provvedere event. in loco all'applicazione di un dispositivo di sospensione con sufficiente capacità portante.

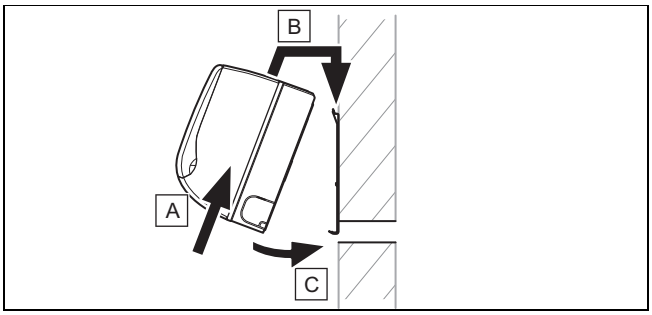

5. Agganciare il prodotto, come descritto.

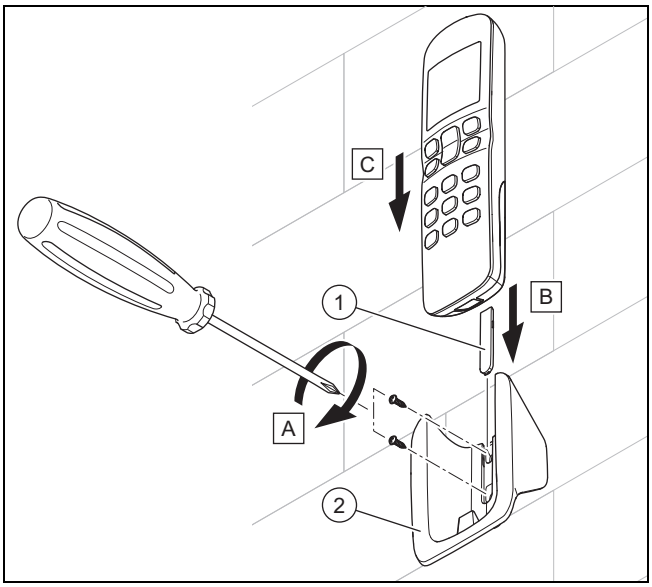

6. Per i comando a distanza scegliere un'idonea collocazione nel locale.
7. Utilizzare il supporto dell'apparecchio **(2)** come sagoma dei due fori e marcarli entrambi.
8. Fissare il supporto dell'apparecchio.
   – Utilizzare esclusivamente materiale di fissaggio ammesso per la parete.
9. Spingere la copertura a vite **(1)** sul supporto dell'apparecchio.

4.7 Smontaggio del rivestimento del prodotto

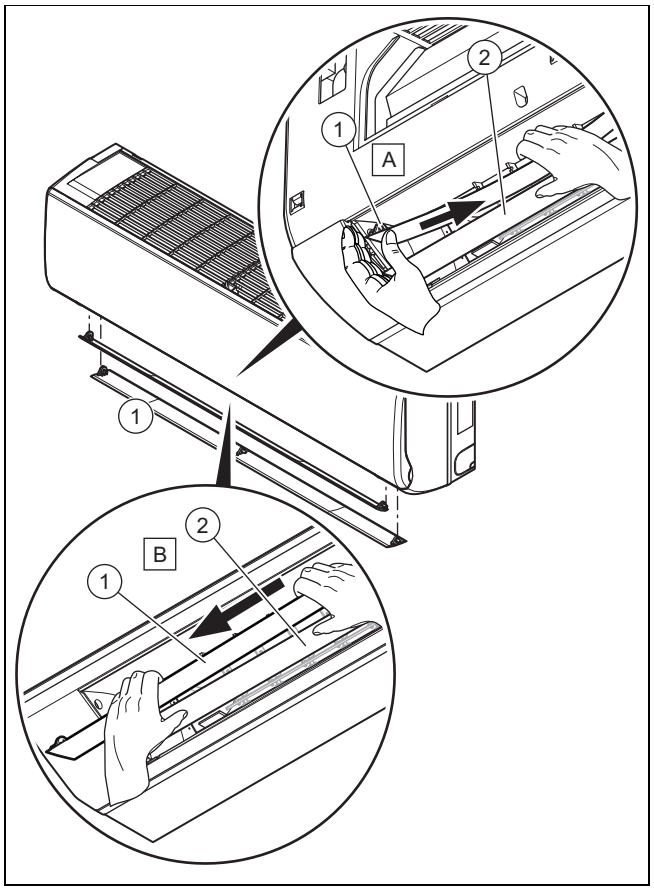

1. Contrassegnare i deflettori 1 e 2 (importante per il successivo rimontaggio, poiché non sono identici).
2. Tirare dalla parte sinistra del deflettore**(1)**.
   ◁ Il nasello sinistro si stacca dalla sua sede.
3. Spostare il deflettore **(1)** verso sinistra.
   ◁ Gli altri 2 naselli si staccano dalla loro rispettiva sede.
4. Ripetere la procedura sul deflettore **(2)**.

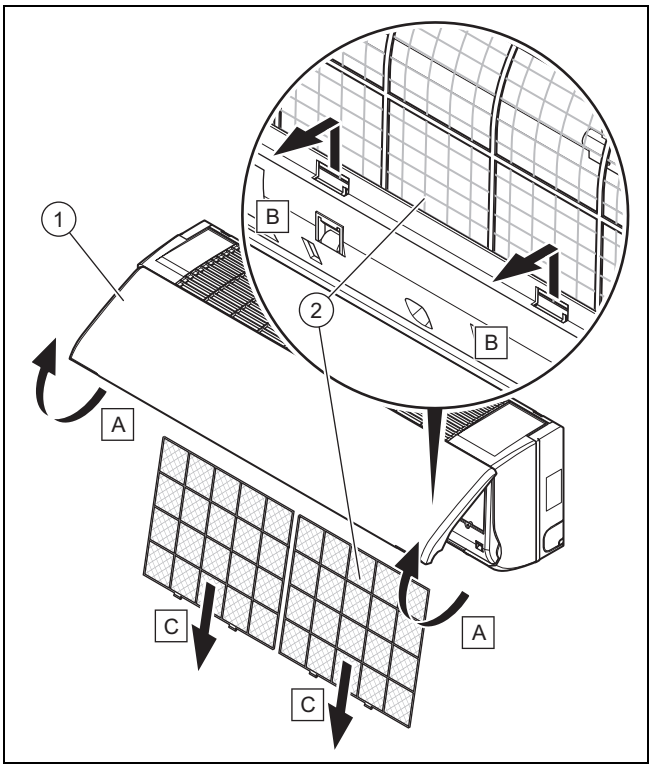

5. Sollevare lo sportello anteriore del mantello **(1)**.
6. Premere sul sistema di bloccaggio del filtro dell'aria.
7. Tirare il filtro dell'aria **(2)** verso di sé.

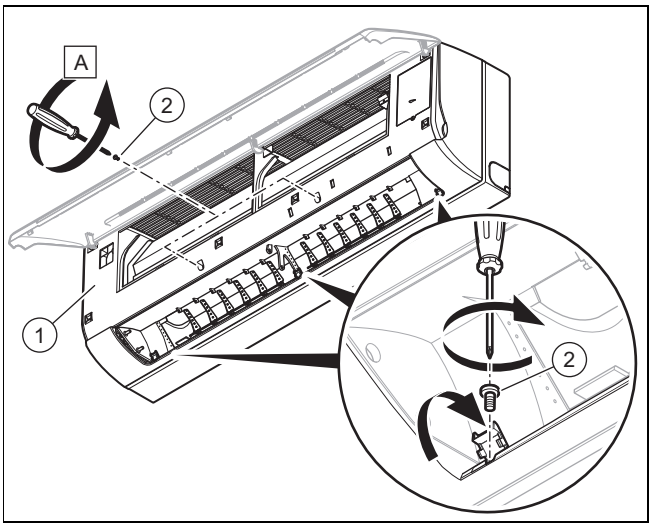

8. Svitare le 5 viti **(1)**.

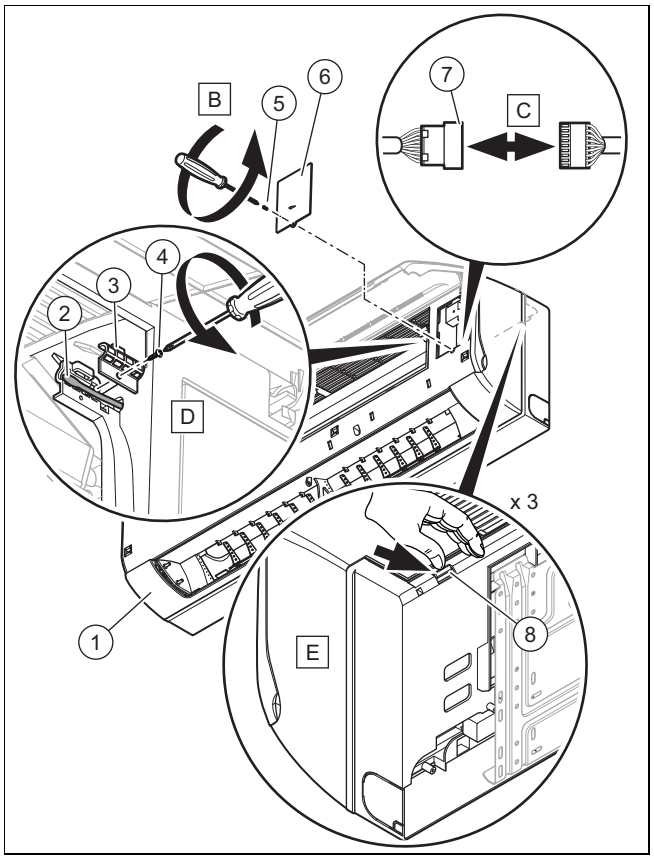

9. Allentare la vite **(4)** della staffa di sostegno sul sensore di temperatura **(2)**.
10. Rimuovere la staffa di sostegno **(3)**.
11. Rimuovere il sensore di temperatura **(2)** dalla sua sede.
12. Svitare la vite **(5)** e rimuovere quindi il coperchio della scatola della scheda di comando **(6)**.
13. Rimuovere il cavo di allacciamento **(7)** tra display e scatola della scheda comando.
14. Premere sui 3 sistemi di bloccaggio **(8)**.
15. Rimuovere il mantello **(1)**.

4.8 Montaggio del rivestimento prodotto

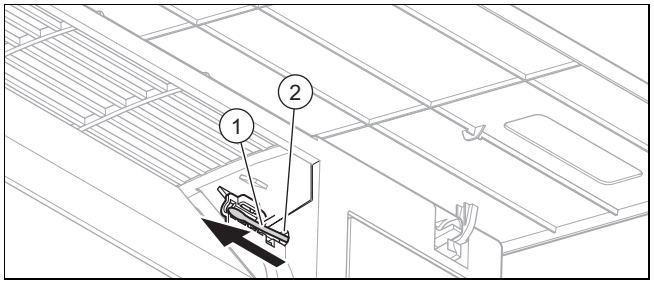

1. Introdurre il sensore di temperatura **(1)** attraverso il pressacavo **(2)**.
2. Rimontare i componenti in sequenza inversa.

5 Installazione

5.1 Installazione idraulica

5.1.1 Raccordo lato acqua

Precauzione!
Rischio di danni a causa di tubazioni sporche!

Corpi estranei come residui di saldatura, resti di guarnizione o sporco nelle tubazioni dell'acqua possono causare danni al prodotto.

► Prima del montaggio, lavare a fondo l'impianto idraulico.

1. Accertarsi che l'apertura del tubo flessibile per lo scarico della condensa garantisca la pendenza minima sull'uscita del prodotto (→ Pagina 179).
2. Installare il kit passante a parete.
3. Posare il cavo di allacciamento alla rete elettrica nel prodotto. Il cavo verrà utilizzato in seguito per la produzione dell'alimentazione di corrente (→ Pagina 180).

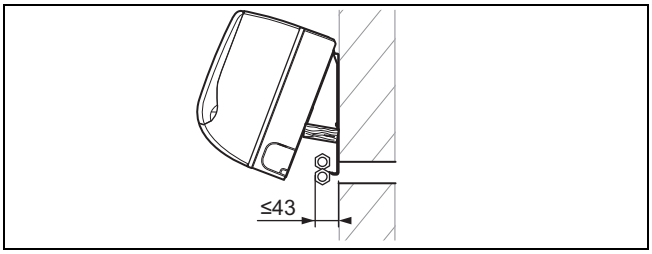

4. Verificare la distanza delle linee idrauliche dalla parete. Questa non deve essere superiore a 43 mm.
5. Fissare un oggetto (ad es. un cuneo in legno) tra la parte inferiore del prodotto e la piastra di montaggio.

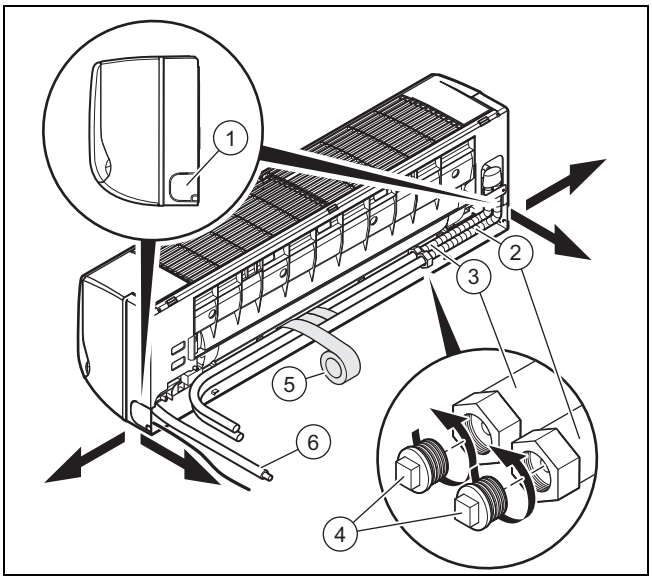

1	Incavi laterali	4	Tappo
2	Ritorno del circuito idraulico	5	Nastro isolante
3	Mandata del circuito idraulico	6	Scarico della condensa

6. Se necessario, aprire uno degli incavi laterali **(1)** del prodotto, per poter passare le linee idrauliche e il tubo flessibile per lo scarico della condensa.
7. Rimuovere i 2 tappi **(4)**.
8. Collegare la mandata **(3)** e il ritorno **(2)** del prodotto al circuito idraulico.
   – Coppia: 61,8 … 75,4 Nm
9. Isolare i tubi di raccordo con la protezione anticondensa.
   – Protezione anticondensa con 10 mm di spessore
10. Avvolgere i raccordi idraulici con nastro isolante **(5)**.

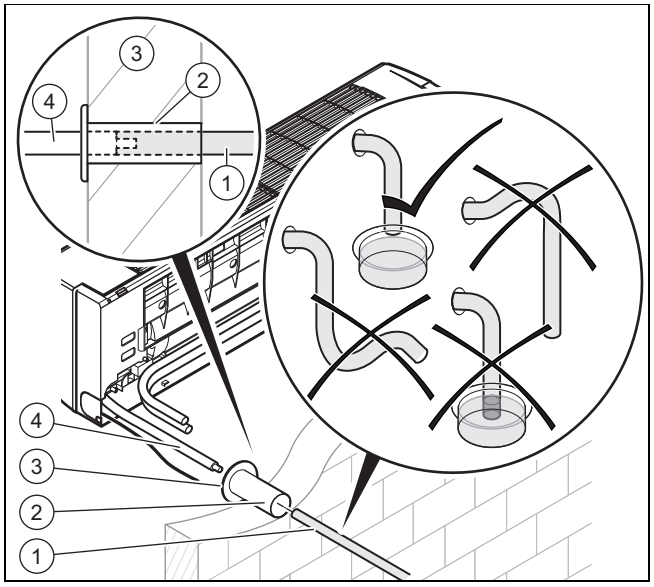

11. Far fuoriuscire il tubo flessibile per lo scarico della condensa sul retro o su un lato del prodotto.
12. Collegare lo scarico della condensa **(4)** del prodotto con il tubo flessibile per lo scarico della condensa **(1)**.
13. Introdurre il tubo flessibile per lo scarico della condensa **(1)** nel kit passante a parete **(2)** e **(3)**.
14. Rimuovere l'oggetto tra la parte inferiore del prodotto e la piastra di montaggio.
15. Agganciare il prodotto alla piastra di montaggio.

5.1.2 Collegamento dello scarico della condensa

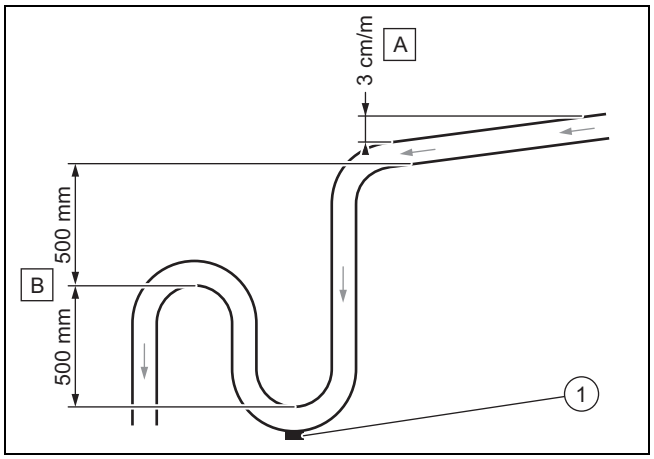

► Rispettare la pendenza minima **(A)**, per garantire lo scarico della condensa sull'uscita del prodotto.
► Installare un impianto di scarico adeguato **(B)**, um per evitare la formazione di cattivi odori.
► Montare il tappo di scarico **(1)** sul fondo dello scaricatore della condensa. Accertarsi che il tappo possa essere tolto facilmente.
► Posizionare il tubo di scarico in modo che non insorgano tensioni sul raccordo di scarico del prodotto.

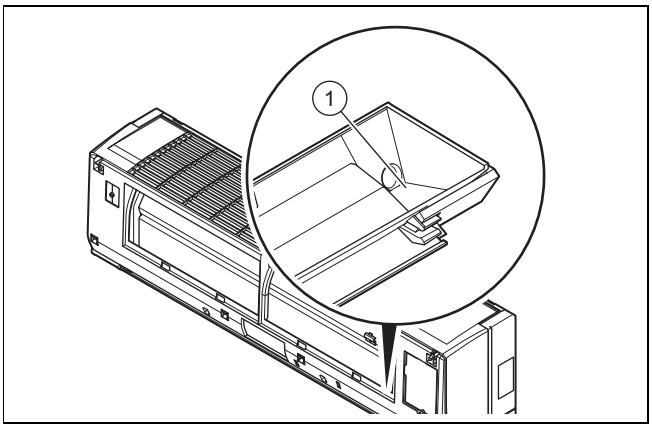

- Versare l'acqua nel contenitore di raccolta della condensa **(1)** e verificare che l'acqua scorra correttamente.
  - In caso contrario, controllare la pendenza di scarico e cercare eventuali ostacoli.

5.2 Impianto elettrico

L'impianto elettrico deve essere eseguito esclusivamente da un tecnico elettricista.

5.2.1 Interruzione dell'alimentazione di corrente

- Interrompere l'alimentazione di corrente prima di realizzare dei collegamenti elettrici.

5.2.2 Cablaggio

1. Usare fermacavi.
2. Accorciare il cavo di collegamento per quanto necessario.

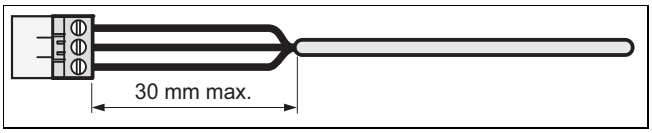

3. Per evitare cortocircuiti nel caso di un distacco indesiderato di un filo, isolare l'involucro esterno dei cavi flessibili di non oltre 30 mm.
4. Verificare che durante la procedura di isolamento dell'involucro esterno l'isolamento dei fili interni non venga danneggiato.
5. Dai cavi interni rimuovere l'isolamento solo quel tanto che basta per avere un collegamento affidabile e stabile.
6. Per evitare un cortocircuito causato dal distacco dei cavi, dopo aver spelato questi ultimi, montare dei manicotti di collegamento sulle estremità del filo.
7. Verificare che i tutti i fili siano meccanicamente ben fissi nei morsetti del connettore. Se necessario fissarli nuovamente.

5.2.3 Realizzazione dell'alimentazione di corrente

Precauzione!
Rischio di danni materiali a causa di eccessiva tensione di allacciamento!

Tensione di rete superiori a 253 V possono distruggere i componenti elettronici.

- Verificare che la tensione nominale della rete sia pari a 230 V.

1. Sollevare lo sportello anteriore del mantello.
2. Osservare le norme nazionali vigenti.

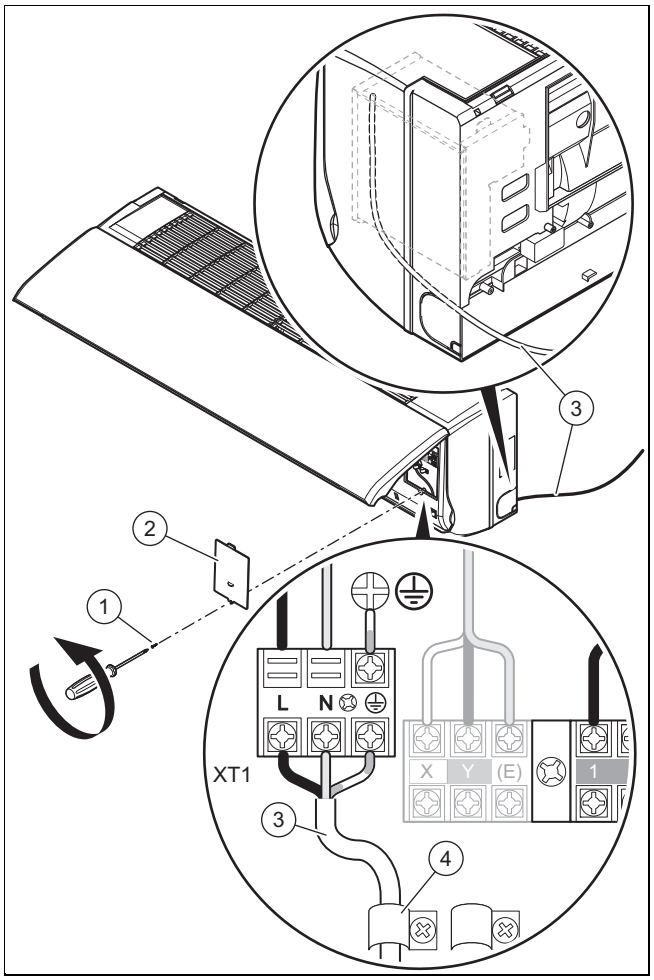

3. Svitare la vite **(1)** e rimuovere quindi il coperchio della scatola della scheda di comando **(2)**.
4. Collegare il prodotto tramite un allacciamento fisso e un sezionatore elettrico con un'apertura di contatto di almeno 3 mm (ad esempio fusibili o interruttori di potenza).
5. Posare un cavo di allacciamento alla rete elettrica a norma tripolare **(3)** nel prodotto attraverso il passacavo **(4)**.
6. Cablare l'apparecchio. (→ Pagina 180)
7. Chiudere la scatola di comando.
8. Assicurarsi che l'accesso all'allacciamento alla rete elettrica sia sempre garantito e che esso non sia coperto od ostacolato.

5.2.4 Collegare gli accessori

5.2.4.1 Abbinamento della centralina di sistema al fancoil

1. Sollevare lo sportello anteriore del mantello.

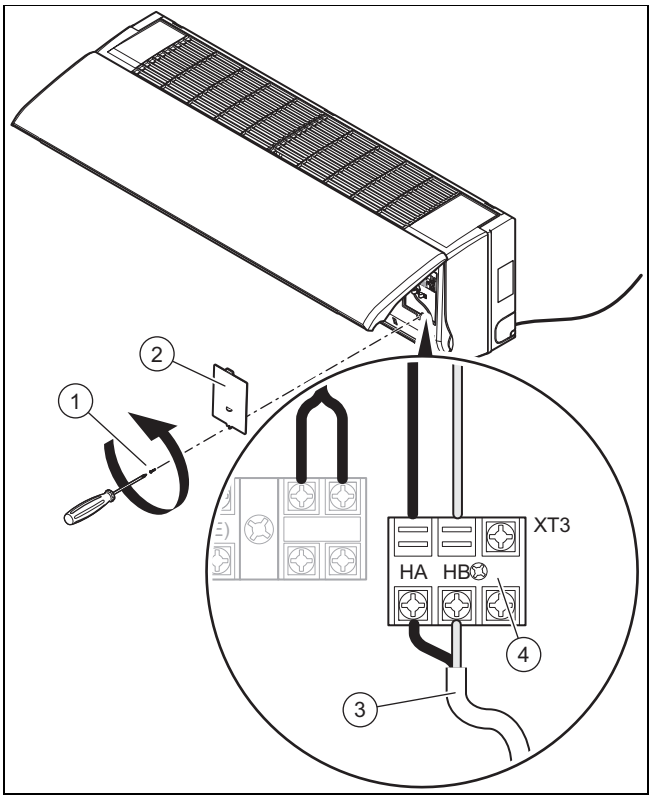

2. Svitare la vite **(1)** e rimuovere quindi il coperchio della scatola della scheda di comando **(2)**.
3. Collegare l'accessorio contenente un contatto On/Off **(3)** al morsetto **(4)** per accoppiare il ventilcollettore a una centralina di sistema.
   – Consultare le istruzioni dell'accessorio per effettuare il cablaggio.
   ◁ Se il contatto On/Off è chiuso, il ventilcollettore è in modalità standby.
   ◁ Se il contatto On/Off è aperto, il ventilcollettore è pronto al funzionamento.
4. Chiudere la scatola di comando.

5.2.4.2 Collegamento della centralina a fili al ventilconvettore

1. Sollevare lo sportello anteriore del mantello.

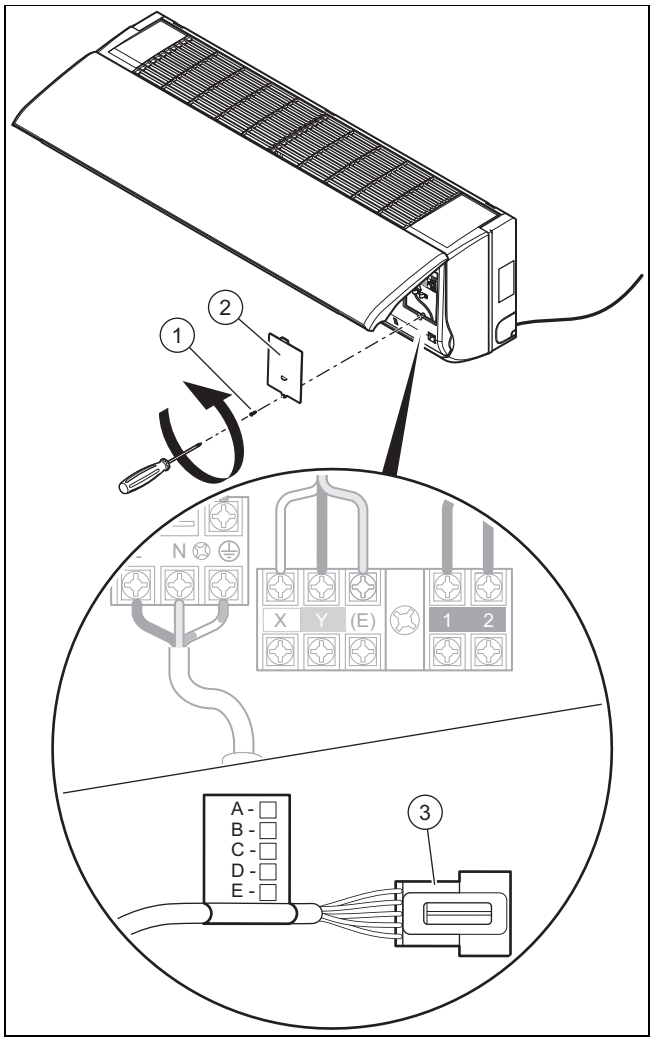

2. Svitare la vite **(1)** e rimuovere quindi il coperchio della scatola della scheda di comando **(2)**.
3. Collegare la centralina a fili al morsetto **(3)**.
   – Consultare le istruzioni della centralina a fili per effettuare il cablaggio.
4. Chiudere la scatola della scheda comando.

5.2.4.3 Collegamento client Modbus

1. Sollevare lo sportello anteriore del mantello.

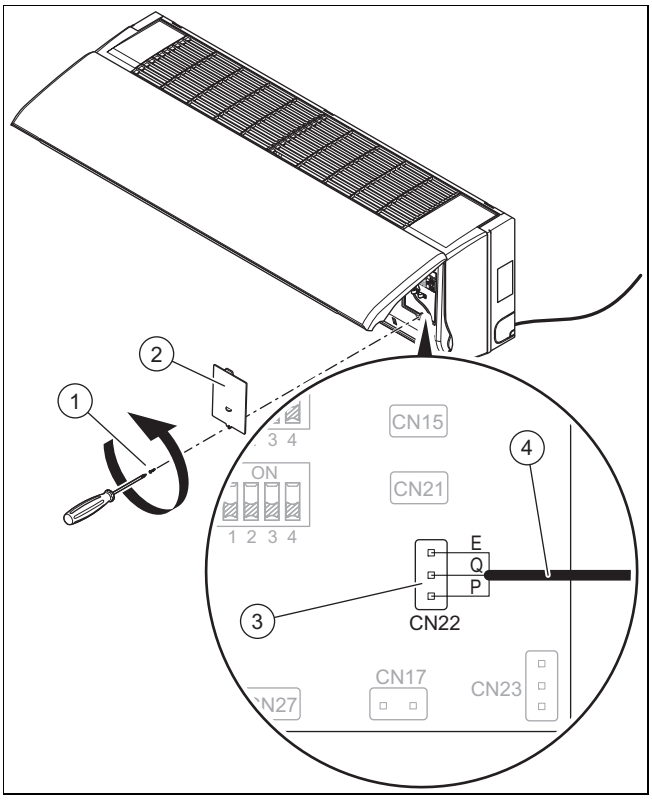

2. Svitare la vite **(1)** e rimuovere quindi il coperchio della scatola della scheda di comando **(2)**.
3. Collegare il cavo di comunicazione Modbus **(4)** fornito in dotazione al connettore CN22 **(3)** sulla scheda elettronica.
4. Chiudere la scatola di comando.
5. Collegare il cavo Modbus del client al cavo di comunicazione Modbus.
6. Verificare che le seguenti condizioni siano soddisfatte:
   - Velocità di trasmissione: 4800 bps, 9600 bps (impostazione di fabbrica), 19200 bps o 38400 bps
   - Lunghezza dati: 8 bit
   - Bit di stop: 1 bit (impostazione di fabbrica) o 2 bit
   - Parità: dispari, pari o nessun bit di controllo (impostazione di fabbrica)
   - Codice di trasmissione: esadecimale (MODBUS RTU)
   - Rilevamento errori: CRC-16 (MODBUS RTU)
   - Indirizzo MODBUS: 1-64
7. Utilizzare i comandi Modbus per impostare la centralina:

   Parametri Modbus (→ Pagina 185)
   - 03: comando di lettura multiplo
   - 06: comando di scrittura singolo
   - 16: comando di scrittura multiplo

Condizione: Molteplici ventilconvettori devono essere regolati insieme tramite Modbus

- ▶ Sollevare lo sportello anteriore del mantello.
- ▶ Assegnare a ogni ventilconvettore il proprio indirizzo Modbus tramite gli interruttori *SW1* e *ENC2* sul coperchio della scatola di comando.
  - Con l'interruttore *SW1* selezionare un gruppo di 16 indirizzi.
  - Con l'interruttore *ENC2* selezionare uno dei 16 indirizzi del gruppo.

ENC2	SW1	Indirizzi Modbus
		0 ... 15
		16 ... 31
		32 ... 47
		48 ... 63

Avvertenza
È possibile impostare gli indirizzi da 00 a 63. In Modbus corrispondono agli indirizzi da 01 a 64.

5.2.4.4 Collegamento di un'interfaccia esterna alla valvola deviatrice

Avvertenza
Con un'interfaccia esterna è possibile emettere la posizione della valvola deviatrice sul contatto supplementare sulla valvola deviatrice.

1. Sollevare lo sportello anteriore del mantello.

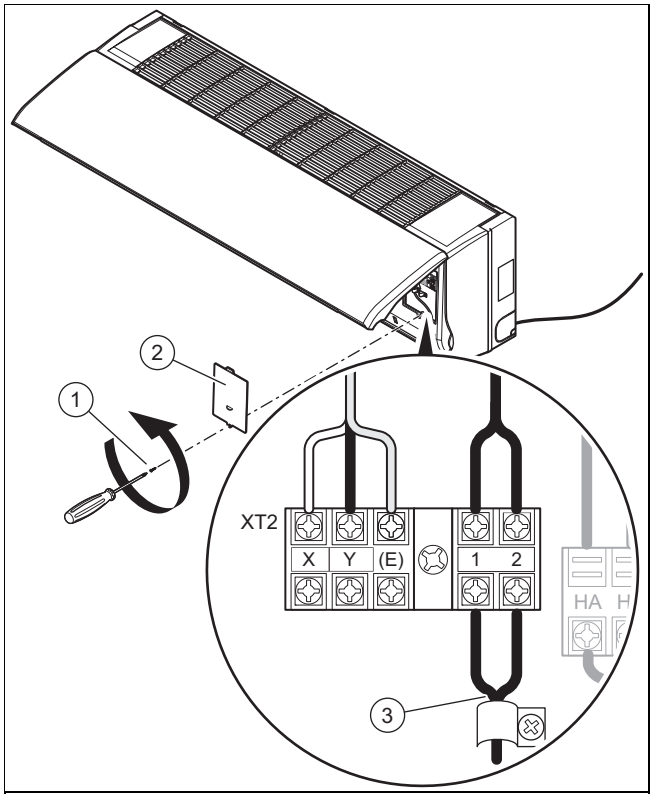

2. Svitare la vite **(1)** e rimuovere quindi il coperchio della scatola della scheda di comando **(2)**.
3. Collegare un accessorio con relè con contatto a secco **(3)** al connettore XT2 sulla scheda elettronica.
4. Chiudere la scatola della scheda comando.

6 Messa in servizio

6.1 Messa in servizio

1. Per riempire il circuito idraulico consultare le istruzioni del generatore di calore.
2. Controllare se i raccordi sono a tenuta.
3. Spurgare il circuito idraulico (→ Pagina 183).

6.2 Disaerazione del prodotto

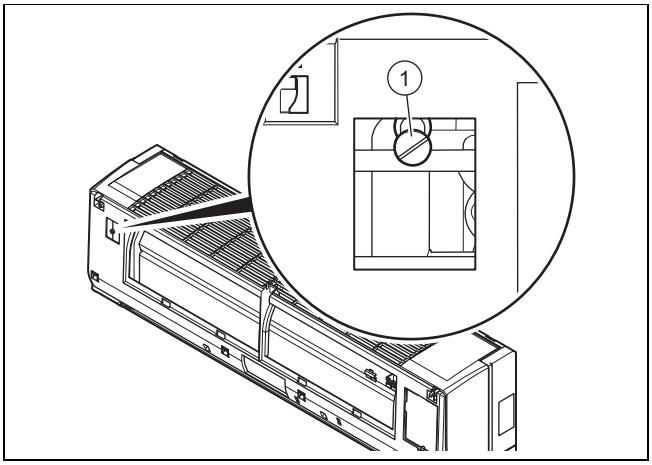

1. Durante il riempimento con acqua, aprire la vite di disaerazione **(1)**.
2. Chiudere la vite di disaerazione non appena fuoriesce l'acqua (ripetere questa operazione più volte se necessario).
3. Accertarsi che la vite di disaerazione sia a tenuta.
4. Montare il rivestimento prodotto. (→ Pagina 178)

7 Consegna del prodotto all'utente

- ► Al termine dell'installazione mostrare all'utente il luogo e la funzione dei dispositivi di sicurezza.
- ► Istruire l'utente in particolar modo su tutte le indicazioni per la sicurezza che questi deve rispettare.
- ► Informare l'utente sulla necessità di effettuare una manutenzione del prodotto nel rispetto degli intervalli previsti.

8 Soluzione dei problemi

8.1 Fornitura di pezzi di ricambio

I componenti originali del prodotto sono stati certificati dal produttore nell'ambito del controllo conformità. Se, durante gli interventi di manutenzione o riparazione, si utilizzano altri componenti non certificati o non ammessi, il prodotto potrebbe non soddisfare più le norme vigenti e di conseguenza la conformità del prodotto potrebbe non essere più valida.

Consigliamo vivamente l'utilizzo di ricambi originali del produttore, al fine di garantire un funzionamento del prodotto senza guasti e in sicurezza. Per ricevere informazioni sui ricambi originali disponibili rivolgetevi all'indirizzo indicato sul retro delle presenti istruzioni.

- ► In caso di bisogno di pezzi di ricambio per manutenzioni o riparazioni, utilizzare esclusivamente pezzi di ricambio originali per il prodotto.

9 Controllo e manutenzione

9.1 Rispetto degli intervalli di ispezione e manutenzione

- ► Rispettare gli intervalli minimi di ispezione e di manutenzione. A seguito dei risultati dell'ispezione può essere necessaria una manutenzione anticipata.

9.2 Manutenzione al prodotto

Una volta al mese

- ► Controllare che i filtri dell'aria siano puliti.
  - – I filtri dell'aria sono realizzati in fibra e possono essere lavati con acqua.

Ogni 6 mesi

- ► Smontare il rivestimento del prodotto. (→ Pagina 177)
- ► Controllare che lo scambiatore di calore sia pulito.
- ► Dalla superficie delle lamelle dello scambiatore di calore rimuovere eventuali corpi estranei che potrebbero impedire la circolazione dell'aria.
- ► Rimuovere la polvere con un getto aria compressa.
- ► Lavare con acqua, spazzolare accuratamente ed asciugare poi con un getto d'aria compressa.
- ► Assicurarsi che lo scarico della condensa non sia ostacolato, in quanto in caso contrario potrebbe impedire il corretto deflusso dell'acqua.
- ► Accertarsi che non vi sia aria nel circuito idraulico.

Condizione: Nel circuito c'è ancora dell'aria.

- – Avviare il sistema e lasciarlo funzionare per alcuni minuti.
- – Spegnere il sistema.
- – Allentare la vite di disaerazione sul ritorno del circuito e far uscire l'aria.
- – Ripetere i passaggi tutte le volte che è necessario.

In caso di disattivazione prolungata

- ► Svuotare l'impianto e il prodotto per proteggere lo scambiatore di calore dal congelamento.

9.3 Svuotamento del prodotto

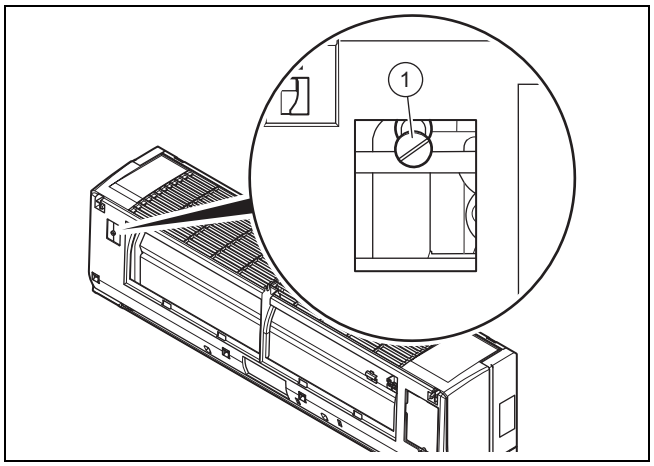

1. Sotto alla vite di scarico porre un contenitore idoneo e sufficientemente capiente.
2. Svitare la vite di disaerazione **(1)** sulla mandata del circuito idraulico, per svuotare il prodotto.
3. Per scaricare completamente il prodotto, soffiare dell'aria compressa all'interno dello scambiatore di calore.

10 Disattivazione definitiva

1. Svuotare il prodotto.
2. Smontare il prodotto.
3. Conferire il prodotto, inclusi gli elementi costruttivi, al centro di riciclaggio o di smaltimento.

11 Smaltimento dell'imballaggio

- Smaltire correttamente gli imballaggi.
- Osservare tutte le norme vigenti.

12 Servizio assistenza tecnica

I dati di contatto del nostro servizio assistenza tecnica sono riportati nell'appendice o nel nostro sito web.

Appendice

A Parametri Modbus

Funzione	Indirizzo di registro	Autorizzazione	Incremento, possibilità di impostazione, spiegazione	
Modalità di funzionamento	1601 (PLC: 41602)	Lettura e scrittura	0x00: Spento 0x01: Modo ventilazione 0x02: Modo raffrescamento 0x03: Modo riscaldamento 0x04: Modo deumidificazione 0x05: Modo automatico Se si inseriscono parametri diversi da quelli indicati sopra, verrà restituito un codice di errore. Se il numero di giri del ventilatore non viene impostato tramite il corrispondente registro, verrà impostato automaticamente un numero di giri medio.	
Temperatura nominale (Ts)	1602 (PLC: 41603)	Lettura e scrittura	La temperatura nominale deve essere compresa tra 17 °C e 30 °C. Se si imposta un'altra temperatura, verrà restituito un codice di errore. In modo ventilazione e in modo deumidificazione, non è possibile regolare la temperatura nominale.	
Numero di giri del ventilatore	1603 (PLC: 41604)	Lettura e scrittura	0x02: Numero di giri basso 0x03: Numero di giri medio 0x04: Numero di giri elevato 0x05: Numero di giri automatico Se si inseriscono parametri diversi da quelli indicati sopra, verrà restituito un codice di errore.	
Inserimento temporizzato	1604 (PLC: 41605)	Lettura	0 ... 96 corrisponde a 0 h... 24 h 0: Nessuna temporizzazione 1 intervallo corrisponde a 15 minuti	
Spegnimento temporizzato	1605 (PLC: 41606)	Lettura	0 ... 96 corrisponde a 0 h... 24 h 0: Nessuna temporizzazione 1 intervallo corrisponde a 15 minuti	
Temperatura ambiente T1	1606 (PLC: 41607)	Lettura	0 ... 240 corrisponde a -20 °C ... 100 °C Calcolo: (temperatura+5)*2+30 In caso di errore del termostato ambiente nella centralina a fili, verrà restituito il codice di errore 0x7FFF.	
Temperatura dell'acqua T2-C	1607 (PLC: 41608)	Lettura	0 ... 240 corrisponde a -20 °C ... 100 °C Calcolo: (temperatura+5)*2+30 In caso di errore del sensore di temperatura, verrà restituito il codice di errore 0x7FFF.	
–	1609 (PLC: 41610)		Riservato a un utilizzo futuro	
–	1610 (PLC: 41611)		Riservato a un utilizzo futuro	
–	1611 (PLC: 41612)		Riservato a un utilizzo futuro	
Simbolo del lucchetto	1612 (PLC: 41613)	Lettura	Bit 0	1: blocco tasti del comando a distanza attivo 0: blocco tasti del comando a distanza non attivo
			Bit 1 Bit 2	00: nessun blocco 01: modo raffrescamento bloccato 10: modo riscaldamento bloccato
			Tutti gli altri bit sono 0.	
Stato pompa di scarico della condensa	1613	Lettura	Bit 0	1: Pompa di scarico della condensa accesa 0: Pompa di scarico della condensa spenta
			Tutti gli altri bit sono 0.	
Errore	1614 (PLC: 41615)	Lettura	Bit 14	Livello dell'acqua
			Bit 8	Numero di giri del ventilatore
			Bit 7	Errore EEPROM
			Bit 4	non assegnato
			Bit 3	Temperatura dell'acqua

Funzione	Indirizzo di registro	Autorizzazione	Incremento, possibilità di impostazione, spiegazione	
Errore	1614 (PLC: 41615)	Lettura	Bit 2	Temperatura ambiente
			Tutti gli altri bit sono 0.	
Stato protezione	1615 (PLC: 41616)	Lettura	Bit 1	P1 protezione antigelo
			Tutti gli altri bit sono 0.	
–	1616 (PLC: 41617)		Riservato a un utilizzo futuro	
Stato protezione 2	1617 (PLC: 41618)	Lettura	Bit 15: capacità al di fuori dell'intervallo	0: no 1: sì
			Bit 2: spegnimento a distanza	0: no 1: sì
			Bit 1: temperatura al di fuori dell'intervallo	0: no 1: sì
			Bit 0: protezione antigelo	0: no 1: sì
			Tutti gli altri bit sono 0.	
Informazione interruttore DIP 2	1619 (PLC: 41620)	Lettura	Bit 12	1: Errore nel fancoil
			Bit 11	Stato pompa di scarico della condensa
			Bit 9	Stato valvola deviatrice a 3 vie
			Bit da 0 a 5	Indirizzo 0 ... 63
			Tutti gli altri bit sono 0.	
Versione software	1620 (PLC: 41621)	Lettura	Visualizzazione numero versione	
Baud rate	1640 (PLC: 416 41)	Lettura e scrittura	Sono disponibili i seguenti baud rate: 0: 4800 1: 9600 2: 19200 3: 38400	Se si modificano il baud rate e il bit di controllo, la comunicazione successiva andrà eseguita con la configurazione modificata. Diversamente, non sarà possibile alcuna comunicazione.
Bit di controllo	1641 (PLC: 416 42)	Lettura	0x02: nessun bit di controllo 0x01: parità dispari 0x00: parità pari	
–	1642 (PLC: 416 43)		Riservato a un utilizzo futuro	

B Schema elettrico

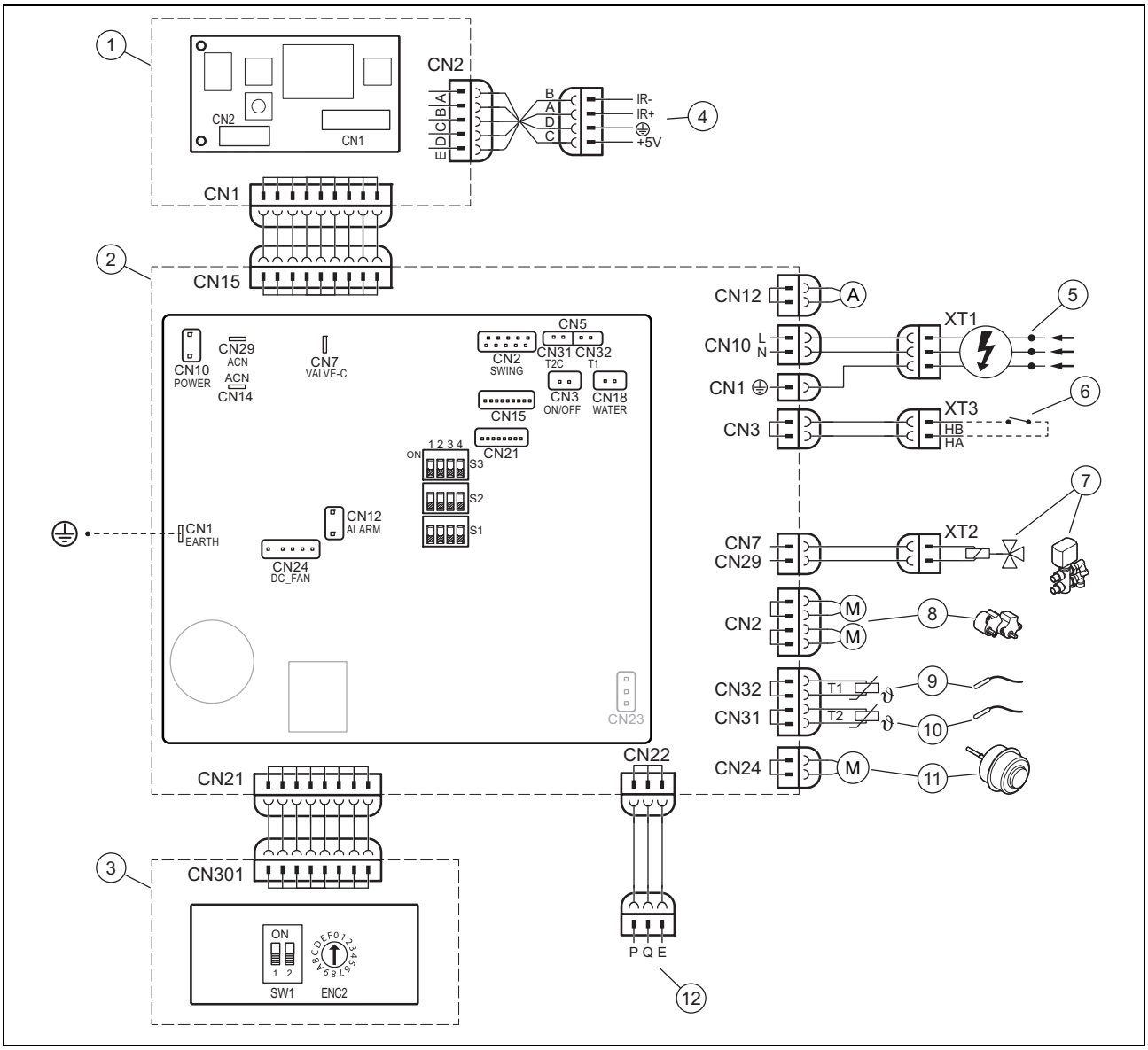

1	Scheda interfaccia	7	Valvola deviatrice
2	Scheda principale	8	Motori dei deflettori
3	Scheda di commutazione	9	Sensore temperatura dell'aria
4	Connettore per centralina a fili	10	Sensore temperatura dell'acqua
5	Alimentazione elettrica principale	11	Motore del ventilatore
6	Contatto On/Off	12	Attacco per cavo di comunicazione Modbus

C Dati tecnici

Dati tecnici

		VA 3-025 WN	VA 3-035 WN	VA 3-045 WN
Potenza elettrica assorbita max.		12 W	34 W	26 W
Corrente nominale		0,16 A	0,28 A	0,32 A
Alimentazione	**Tensione**	230 V	230 V	230 V
	Frequenza	50 Hz	50 Hz	50 Hz
Portata d'aria	**Numero di giri del ventilatore basso**	400 m³/h	590 m³/h	552 m³/h
	Numero di giri del ventilatore medio	454 m³/h	689 m³/h	653 m³/h
	Numero di giri del ventilatore elevato	492 m³/h	825 m³/h	755 m³/h

		VA 3-025 WN	VA 3-035 WN	VA 3-045 WN
Capacità di raffreddamento secondo la norma EN 1397 (*)	**Totale con numero di giri basso del ventilatore**	2,39 kW	2,88 kW	3,08 kW
	Totale con numero di giri medio del ventilatore	2,59 kW	3,3 kW	3,52 kW
	Totale con numero di giri elevato del ventilatore	2,7 kW	3,81 kW	3,96 kW
	Sensibile a numero di giri elevato	2,15 kW	3,18 kW	2,66 kW
	Latente a numero di giri elevato	0,55 kW	0,63 kW	1,3 kW
Portata d'acqua nominale in modalità di raffrescamento con numero di giri del ventilatore elevato		466 l/h	657 l/h	680 l/h
Perdite di pressione in modalità di raffrescamento con numero di giri del ventilatore elevato		31,61 kPa	56,8 kPa	41,17 kPa
Capacità di riscaldamento secondo la norma EN 1397 (**)	**Totale con numero di giri basso del ventilatore**	1,86 kW	3,09 kW	3,26 kW
	Totale con numero di giri medio del ventilatore	2,02 kW	3,65 kW	3,81 kW
	Totale con numero di giri elevato del ventilatore	2,94 kW	4,3 kW	4,84 kW
Perdite di pressione in modalità di riscaldamento con numero di giri del ventilatore elevato		37,50 kPa	61,90 kPa	43,70 kPa
Livello di potenza sonora secondo la norma EN 16583	**Numero di giri del ventilatore basso**	39 dB(A)	47 dB(A)	42 dB(A)
	Numero di giri del ventilatore medio	42 dB(A)	51 dB(A)	46 dB(A)
	Numero di giri del ventilatore elevato	44 dB(A)	57 dB(A)	50 dB(A)
Livello di pressione sonora secondo la norma EN 16583	**Numero di giri del ventilatore basso**	23 dB(A)	29 dB(A)	30 dB(A)
	Numero di giri del ventilatore medio	26 dB(A)	32 dB(A)	34 dB(A)
	Numero di giri del ventilatore elevato	30 dB(A)	36 dB(A)	38 dB(A)
Pressione di esercizio max.		1,6 MPa (16,0 bar)	1,6 MPa (16,0 bar)	1,6 MPa (16,0 bar)
Motore del ventilatore		1 pezzo	1 pezzo	1 pezzo
Ventilatore		1 pezzo	1 pezzo	1 pezzo
Larghezza		915 mm	915 mm	1.072 mm
Altezza		290 mm	290 mm	315 mm
Profondità		230 mm	230 mm	230 mm
Peso netto		11,5 kg	11,5 kg	14 kg
Collegamento di ingresso ed uscita idraulico		G3/4"	G3/4"	G3/4"
Diametro esterno del raccordo per lo scarico della condensa		20 mm	20 mm	20 mm

(*) Condizioni di raffrescamento: temperatura dell'acqua: 7 °C (ingresso) / 12 °C (uscita), temperatura ambiente: 27 °C (temperatura a secco) / 19 °C (temperatura a umido)

(**) Condizioni di riscaldamento: temperatura dell'acqua: 45 °C / ΔT = 5 K (ingresso), stessa portata d'acqua delle condizioni di raffrescamento, temperatura ambiente: 20 °C (temperatura a secco)

Supplier Addresses

1 AL, Albania

Vaillant d.o.o.
Heinzelova 60
10000 Zagreb
Hrvatska
Tel. 01 6188 670
Tel. 01 6188 671
Tel. 01 6064 380
Tehnički odjel 01 6188 673
info@vaillant.hr
www.vaillant.hr

2 AT, Austria

Vaillant Group Austria GmbH
Clemens-Holzmeister-Straße 6
1100 Wien
Österreich
Telefon 05 7050
Telefax 05 7050 1199
Telefon 05 7050 2100 (zum Regionaltarif österreichweit, bei Anrufen aus dem Mobilfunknetz ggf. abweichende Tarife - nähere Information erhalten Sie bei Ihrem Mobilnetzbetreiber)
info@vaillant.at
termin@vaillant.at
www.vaillant.at
www.vaillant.at/werkskundendienst/

3 BA, Bosnia and Herzegovina

Vaillant d.o.o.
Bulevar Meše Selimovića 81A
BiH Sarajevo
Bosna i Hercegovina
Tel. 033 6106 35
Fax 033 6106 42
vaillant@bih.net.ba
www.vaillant.ba

4 BE, Belgium

N.V. Vaillant S.A.
Golden Hopestraat 15
B-1620 Drogenbos
Belgien, Belgique, België
Tel. 2 3349300
Fax 2 3349319
Kundendienst / Service après-vente / Klantendienst 2 3349352
info@vaillant.be
www.vaillant.be

5 BG, Bulgaria

Vaillant Group International GmbH
Berghauser Str. 40
42859 Remscheid
Deutschland
Tel. +49 (0)2191 18 0
www.vaillant.com

6 DE, Germany

Vaillant Deutschland GmbH & Co.KG
Berghauser Str. 40
D-42859 Remscheid
Deutschland
Telefon 02191 18 0
Telefax 02191 18 2810
Auftragsannahme Vaillant Kundendienst 02191 5767901
info@vaillant.de
www.vaillant.de

7 DK, Denkmark

Vaillant A/S
Dybendalsvænget 3
DK-2630 Taastrup
Danmark
Telefon +45 46 160200
Vaillant Kundeservice +45 46 160200
Sverige Kundeservice +46 (0)40 803 30
info@vaillant.dk
www.vaillant.dk
www.vaillant.se
www.vaillant.no

8 EE, Estonia

Vaillant Group International GmbH
Berghauser Str. 40
42859 Remscheid
Deutschland
Tel. +49 (0)2191 18 0
www.vaillant.com

9 ES, Spain

Vaillant Saunier Duval, S.A.U
Polígono Industrial Ugaldeguren III
Parcela 22
48170 Zamudio
España
Teléfono +34 94 48 96 200
Atención al Cliente +34 910 77 88 77
Servicio Técnico Oficial +34 910 779 779
www.vaillant.es

10 FI, Finland

Vaillant A/S
Dybendalsvænget 3
DK-2630 Taastrup
Danmark
Telefon 0045 46160200
info@vaillant.dk
www.vaillant.fi

11 FR, France

SDECC SAS (une société de Vaillant Group en France)
SAS au capital de 19 800 000 euros - RCS Créteil 312 574 346
Siège social: 8 Avenue Pablo Picasso
94120 Fontenay-sous-Bois
France
Téléphone 01 4974 1111
Fax 01 4876 8932
www.vaillant.fr

12 GR, Greece

Vaillant Group International GmbH
Berghauser Str. 40
42859 Remscheid
Deutschland
Tel. +49 (0)2191 18 0
www.vaillant.com

13 HR, Croatia

Vaillant d.o.o.
Heinzelova 60
10000 Zagreb
Hrvatska
Tel. 01 6188 670
Tel. 01 6188 671
Tel. 01 6064 380
Tehnički odjel 01 6188 673
info@vaillant.hr
www.vaillant.hr

14 HU, Hungary

Vaillant Saunier Duval Kft.
Office Campus Irodaház
A épület, II. emelet
1097 Budapest
Gubacsi út 6.
Magyarország
Tel +36 1 464 7800
vaillant@vaillant.hu
www.vaillant.hu

15 IT, Italy

Vaillant Group Italia S.p.A.
Via Benigno Crespi 70
20159 Milano
Italia
Tel. +39 02 697 121
Fax +39 02 697 12500
Assistenza clienti 800 088 766
info.italia@vaillantgroup.it
www.vaillant.it

16 ME, Montenegro

Vaillant d.o.o.
Heinzelova 60
10000 Zagreb
Hrvatska
Tel. 01 6188 670
Tel. 01 6188 671
Tel. 01 6064 380
Tehnički odjel 01 6188 673
info@vaillant.hr
www.vaillant.hr

17 MK, Macedonia

Vaillant d.o.o.
Heinzelova 60
10000 Zagreb
Hrvatska
Tel. 01 6188 670
Tel. 01 6188 671
Tel. 01 6064 380
Tehnički odjel 01 6188 673
info@vaillant.hr
www.vaillant.hr

18 NL, Netherlands

Vaillant Group Netherlands B.V.
Paasheuvelweg 42
Postbus 23250
1100 DT Amsterdam
Nederland
Telefoon 020 565 92 00
Consumentenservice 020 565 94 20
Serviceteam voor installateurs 020 565 94 40
info@vaillant.nl
www.vaillant.nl

19 NO, Norway

Vaillant A/S
Dybendalsvænget 3
DK-2630 Taastrup
Danmark
Telefon +45 46 160200
Vaillant Kundeservice +45 46 160200
Sverige Kundeservice +46 (0)40 803 30
info@vaillant.dk
www.vaillant.dk
www.vaillant.se
www.vaillant.no

20 PL, Poland

Vaillant Saunier Duval Sp. z.o.o.
ul. 1 Sierpnia 6A, budynek C
02-134 Warszawa
Polska
Tel. 022 3230100
Fax 022 3230113
Infolinia 0801 804444
vaillant@vaillant.pl
www.vaillant.pl

21 PT, Portugal

Vaillant Group International GmbH
Berghauser Str. 40
42859 Remscheid
Deutschland
Tel. +49 (0)2191 18 0
www.vaillant.com

22 RS, Serbia

Vaillant d.o.o.
Radnička 59
11030 Beograd
Srbija
Tel. 011 3540 050
Tel. 011 3540 250
Tel. 011 3540 466
Fax 011 2544 390
info@vaillant.rs
www.vaillant.rs

23 SE, Sweden

Vaillant A/S
Dybendalsvænget 3
DK-2630 Taastrup
Danmark
Telefon +45 46 160200
Vaillant Kundeservice +45 46 160200
Sverige Kundeservice +46 (0)40 803 30
info@vaillant.dk
www.vaillant.dk
www.vaillant.se
www.vaillant.no

24 SI, Slovenia

Vaillant d.o.o.
Dolenjska c. 242 b
1000 Ljubljana
Slovenija
Tel. 01 28093 40
Tel. 01 28093 42
Tel. 01 28093 46
Tehnični oddelek 01 28093 45
Fax 01 28093 44
info@vaillant.si
www.vaillant.si

25 SK, Slovakia

Vaillant Group Slovakia, s.r.o.
Pplk. Pl'ušt'a 45
Skalica
909 01
Slovensko
Tel +42134 6966 101
Fax +42134 6966 111
Zákaznícka linka +42134 6966 128
www.vaillant.sk

26 TR, Turkey

Vaillant Isı Sanayi ve Ticaret Ltd. Şti.
Atatürk Mahallesi Meriç Caddesi No: 1/4
34758 / Ataşehir – İstanbul
Türkiye
Tel. 0216 558 8000
Fax 0216 462 3424
Müşteri Hizmetleri 0850 2222888
vaillant@vaillant.com.tr
www.vaillant.com.tr

27 UA, Ukraine

ДП «Вайллант Група Україна»
вул. Лаврська 16
01015 м. Київ
Україна
Тел. 044 339 9840
Факс. 044 339 9842
Гаряча лінія 0800 501 805
info@vaillant.ua
www.vaillant.ua

28 XK, Kosovo

Vaillant d.o.o.
Heinzelova 60
10000 Zagreb
Hrvatska
Tel. 01 6188 670
Tel. 01 6188 671
Tel. 01 6064 380
Tehnički odjel 01 6188 673
info@vaillant.hr
www.vaillant.hr

8000032440_01

Publisher/manufacturer
Vaillant GmbH
Berghauser Str. 40 ▮ 42859 Remscheid ▮ Deutschland
Tel. +49 (0)2191 18 0 ▮ Fax +49 (0)2191 18 2810
info@vaillant.de ▮ www.vaillant.de

© These instructions, or parts thereof, are protected by copyright and may be reproduced or distributed only with the manufacturer's written consent. Subject to technical modifications.