de Installationsanleitung

el Οδηγίες εγκατάστασης

es Instrucciones de instalación

et Paigaldusjuhend

fi Asennusohjeet

fr Notice d’installation

hr Upute za instaliranje

hu Telepítési útmutató

it Istruzioni per l'installazione

nl Installatiehandleiding

no Installasjonsveiledning

mk Упатство за инсталација

pl Instrukcja instalacji

pt Manual de instalação

sk Pokyny na inštaláciu

sq Udhëzuesi i instalimit

sr Uputstvo za instalaciju

sv Installationsanvisning

VA 1-WC DC

0020244359

Publisher / Manufacturer
Berghauser Str.40 ▮ D-42859 Remscheid
Telefon 021 91 18-0 ▮ Telefax 021 91 18-28 10
info@vaillant.de ▮ www.vaillant.de

Vaillant

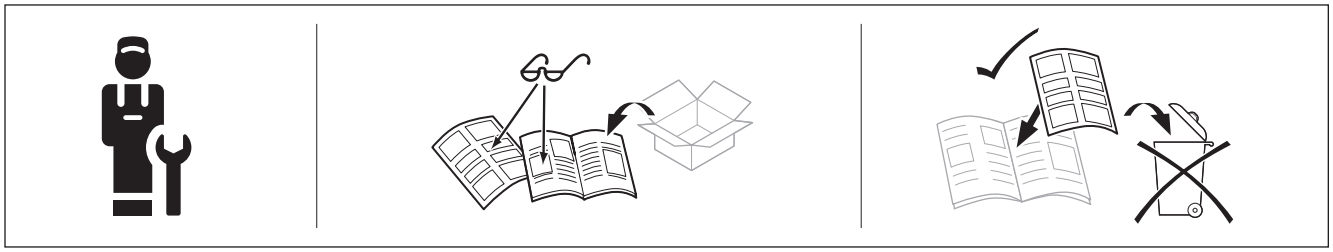

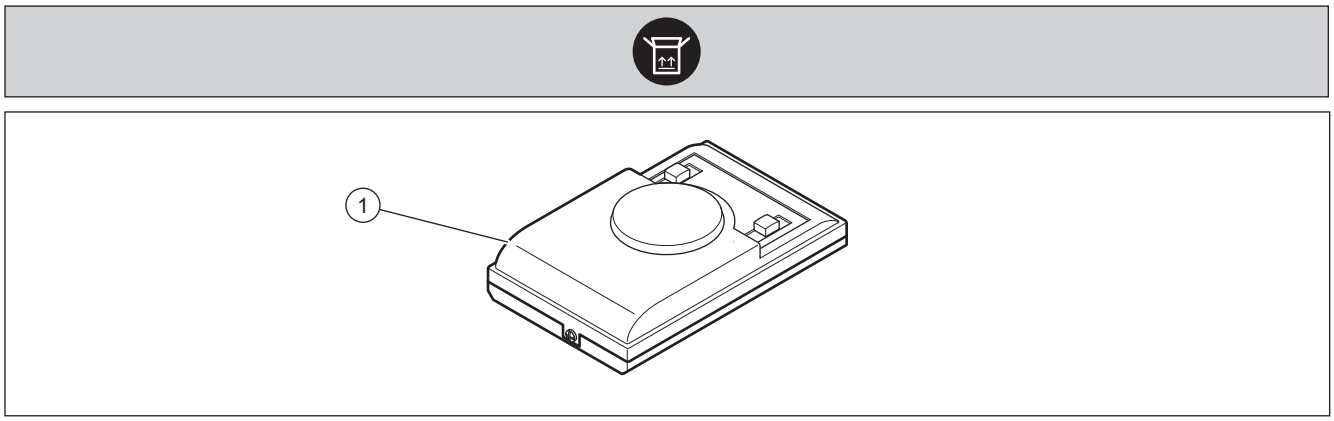
1

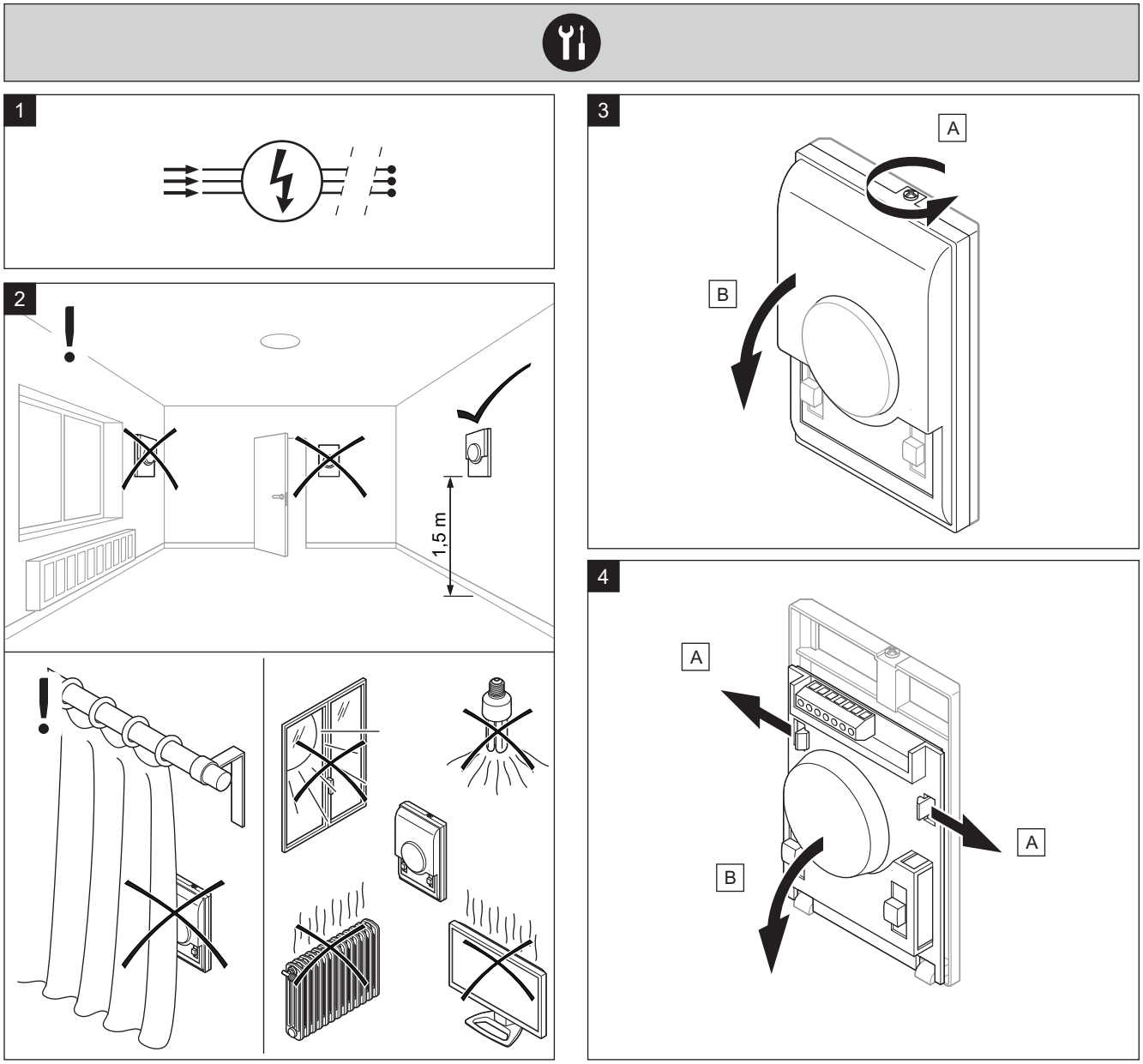
1
2
1,5 m
3
A
B
4
A
A
B

5

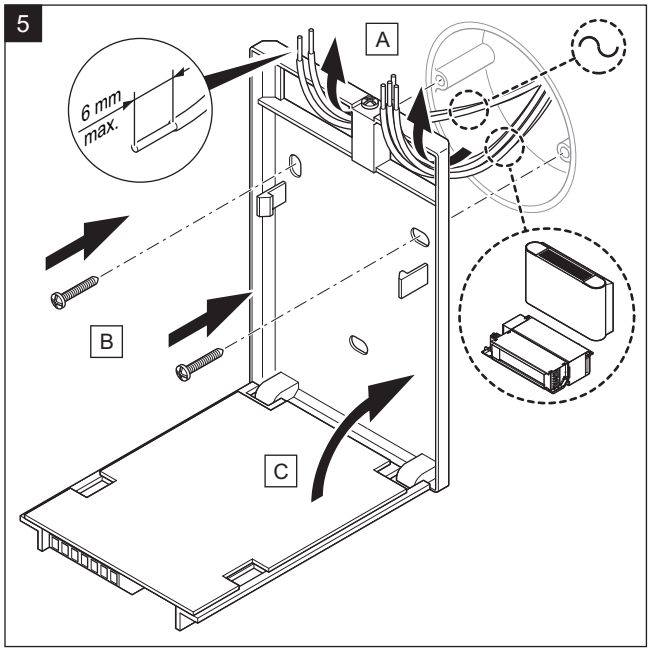
6 mm
max.
A
B
C

6

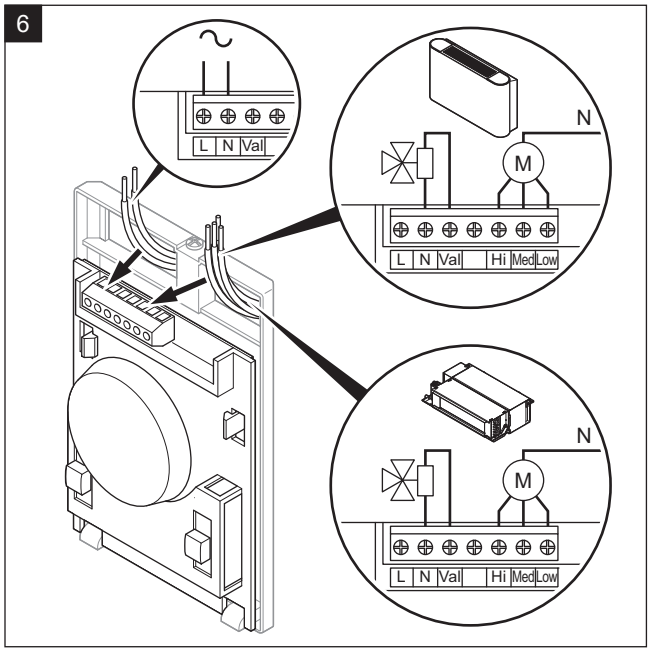
L
N
Val
N
M
L
N
Val
Hi
Med
Low
N
M
L
N
Val
Hi
Med
Low

7

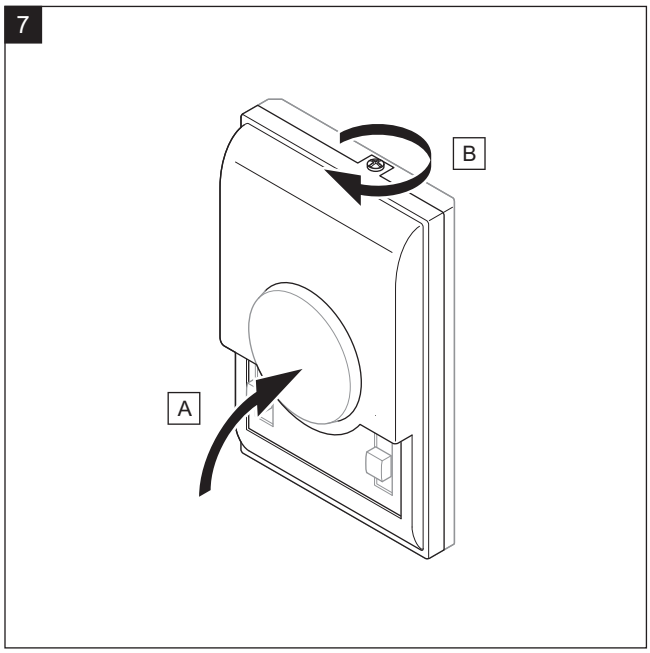
B
A

8

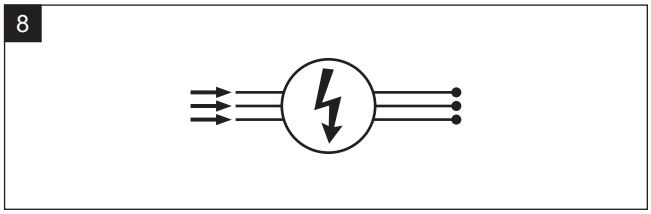

9

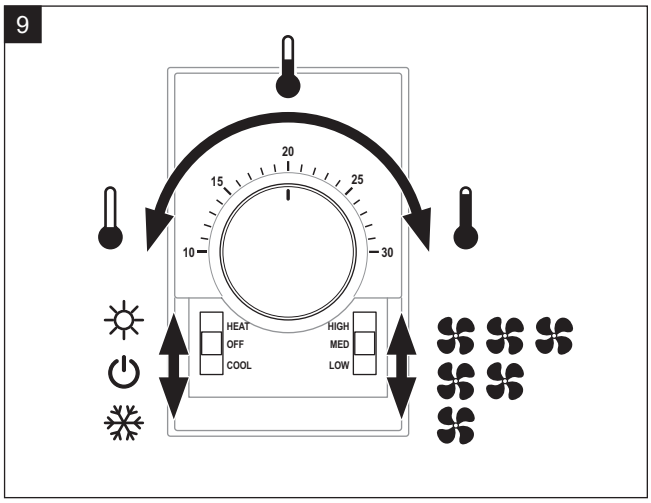
20
15
25
10
30
HEAT
OFF
COOL
HIGH
MED
LOW

Istruzioni per l'installazione (IT)

1 Impianto elettrico

L'impianto elettrico deve essere eseguito esclusivamente da un tecnico elettricista.

Pericolo!
Pericolo di morte per folgorazione!
Se si toccano componenti sotto tensione, c'è pericolo di morte per folgorazione.
Prima di eseguire lavori sul prodotto:
- ► Staccare il prodotto dalla tensione disattivando tutte le linee di alimentazione di corrente su tutti i poli (dispositivo di separazione elettrico con un'apertura di contatti di almeno 3 mm, ad esempio fusibile o interruttore automatico).
- ► Assicurarsi che non possa essere reinserito.
- ► Verificare l'assenza di tensione.

2 Dati tecnici

	SD 4-WC DC
Intervallo di temperatura (regolabile):	10 ... 30 °C
Differenziale di commutazione:	appross. ±1 °C
Temperatura di esercizio:	0 °C ... 45 °C
Umidità di esercizio:	5 % ... 90 % RH
Temperatura di stoccaggio:	-10 °C ... 60 °C
Tensione di esercizio:	AC 220 V ± 10 %, 50 ... 60 Hz
Corrente di commutazione:	1(0,5)A
Sezione cavi:	0,5 ... 2,5 mm²
Dimensioni (A x L x P):	130 x 85 x 43mm
Distanza tra i fori:	60 mm

3 Riciclaggio e smaltimento

► Incaricare dello smaltimento dell'imballo del prodotto l'azienda che lo ha installato.

Se il prodotto è contrassegnato con questo simbolo:

► In questo caso non smaltire il prodotto con i rifiuti domestici.

► Conferire invece il prodotto in un punto di raccolta per apparecchi elettrici o elettronici usati.

Se il prodotto è munito di batterie contrassegnate con questo simbolo, è possibile che le batterie contengano sostanze dannose per la salute e per l'ambiente.

► In questo caso smaltire le batterie in un punto di raccolta per batterie usate.

Installatiehandleiding (NL)

1 Elektrische installatie

De elektrische installatie mag alleen door een elektrotechnicus uitgevoerd worden.

Gevaar!
Levensgevaar door elektrische schok!
Wanneer u onderdelen aanraakt die onder spanning staan, bestaat levensgevaar door elektrischeschok.
Voordat u aan het product werkt:
- ► Schakel het product spanningsvrij, door alle voedingen over alle polen te onderbreken (elektrische scheidingsinrichting met minimaal 3 mm contactopening, bijv. zekering of installatieautomaat).
- ► Beveiligen tegen herinschakelen.
- ► Controleer op spanningvrijheid.

2 Technische gegevens

	SD 4-WC DC
Temperatuurbereik (instelbaar):	10 ... 30 °C
Commutatieverschil:	ca. ±1 °C
Werktemperatuur:	0 °C ... 45 °C
Bedrijfsvochtigheid:	5 % ... 90 % rel. luchtvochtigheid
Opslagtemperatuur:	-10 °C ... 60 °C
Werkspanning:	Wisselspanning 220 V ± 10 %, 50 ... 60 Hz
Schakelaar stroomcapaciteit:	1(0,5)A
Kabeldiameter:	0,5 ... 2,5 mm²
Afmetingen (H x B x D):	130 x 85 x 43 mm
Boringslengte:	60 mm

3 Recycling en afvoer

► Laat het afvoeren van de verpakking over aan de installateur, die het product geïnstalleerd heeft.

Wanneer het product met dit symbool is gemarkeerd:

► Voer het product in dit geval niet af met het huishoudelijk afval.

► Lever in plaats daarvan het product in op een inzamelingspunt voor oude elektrische en elektronische apparatuur.

Wanneer het product batterijen bevat, die met dit symbool zijn gemarkeerd, dan kunnen de batterijen substanties bevatten, die schadelijk zijn voor het milieu en de gezondheid.

► Lever de batterijen in dat geval in bij een inzamelpunt voor batterijen.

0020249968_03 ▮ 10/10/2019

0020249968_03

Supplier

N.V. Vaillant S.A.

Golden Hopestraat 15 – B-1620 Drogenbos
Tel. 02 334 9300 – Fax 02 334 9319
Kundendienst / Service après-vente / Klantendienst 02 334 9352
info@vaillant.com – www.vaillant.be

ΘΕΡΜΟΓΚΑΖ Α.Ε.

Λ. Ανθούσης 12 – 15351 Παλλήνη
Τηλ. 210 6665552 – Fax 210 6665564
info@thermogas.gr – www.thermogas.gr

Vaillant Saunier Duval Kft.

Office Campus Irodaház
A épület, II. emelet
1097 Budapest – Gubacsi út 6.
Tel +36 1 464 7800 – Telefax +36 1 464 7801
vaillant@vaillant.hu – www.vaillant.hu

Vaillant Group Norge AS

Støttumveien 7 – 1540 Vestby
Telefon 64 959900 – Fax 64 959901
info@vaillant.no – www.vaillant.no

Vaillant S. L.

Atención al cliente
Pol. Industrial Apartado 1.143 – C/La Granja, 26
28108 Alcobendas (Madrid)
Teléfono 9 02116819 – Fax 9 16615197
www.vaillant.es

Vaillant Group Italia S.p.A.

Via Benigno Crespi 70 – 20159 Milano
Tel. +39 02 697 121 – Fax +39 02 697 12500
Assistenza clienti 800 088 766
info.italia@vaillantgroup.it – www.vaillant.it

Vaillant Saunier Duval Sp. z.o.o.

Al. Krakowska 106 – 02-256 Warszawa
Tel. 022 3230100 – Fax 022 3230113
Infolinia 0801 804444
vaillant@vaillant.pl – www.vaillant.pl

Vaillant Group International GmbH

Berghauser Strasse 40 – 42859 Remscheid
Tel. +492191 18 0
www.vaillant.info

Vaillant Group Slovakia, s.r.o.

Pplk. Pl'ušt'a 45 – Skalica 909 01
Tel +42134 6966 101 – Fax +42134 6966 111
Zákaznícka linka +42134 6966 128
www.vaillant.sk

Vaillant d.o.o.

Zvornička 9 – BiH Sarajevo
Tel. 033 6106 35 – Fax 033 6106 42
vaillant@bih.net.ba – www.vaillant.ba

Vaillant d.o.o.

Heinzelova 60 – 10000 Zagreb
Tel. 01 6188 670 – Tel. 01 6188 671
Tel. 01 6064 380 – Tehnički odjel 01 6188 673
Fax 01 6188 669
info@vaillant.hr – www.vaillant.hr

© These instructions, or parts thereof, are protected by copyright and may be reproduced or distributed only with the manufacturer's written consent.
We reserve the right to make technical changes.