Per il tecnico qualificato

Istruzioni per l'installazione e la manutenzione

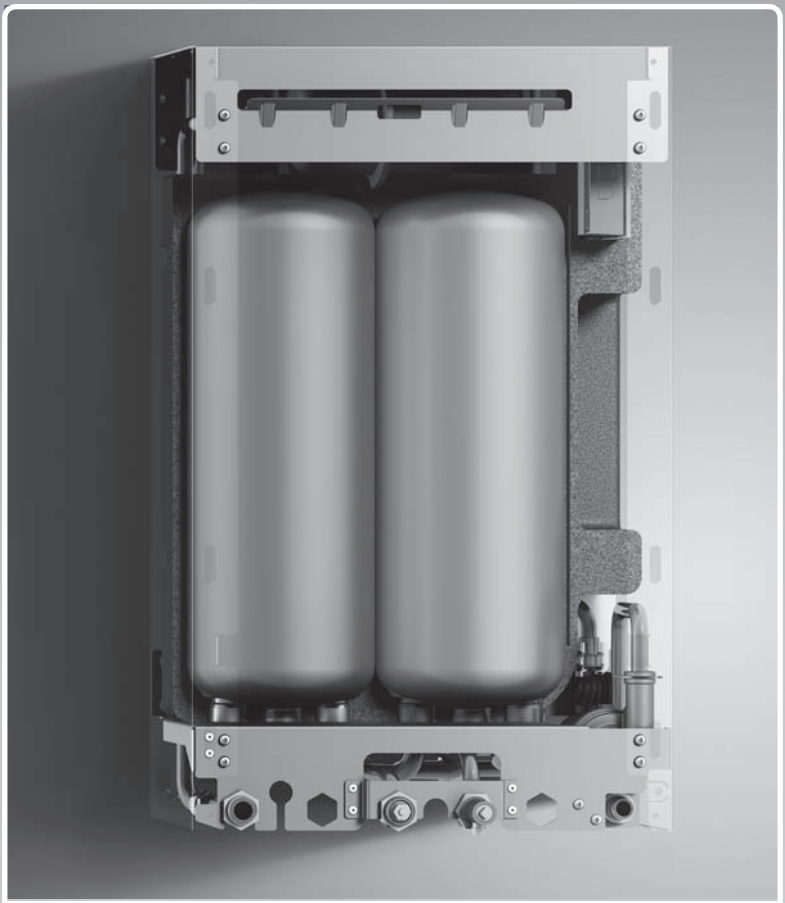

actoSTOR

VIH

IT

Editore/produttore
Vaillant GmbH
Berghauser Str. 40 ▮ D-42859 Remscheid
Telefon 021 91 18-0 ▮ Telefax 021 91 18-28 10
info@vaillant.de ▮ www.vaillant.de

Volume

1 Sicurezza ... 3
1.1 Indicazioni di avvertenza relative all'uso ... 3
1.2 Necessaria qualifica del personale ... 3
1.3 Avvertenze di sicurezza generali ... 3
1.4 Uso previsto ... 3
1.5 Marcatura CE ... 4
2 Avvertenze sulla documentazione ... 5
2.1 Rispetto della documentazione integrativa ... 5
2.2 Conservazione della documentazione ... 5
2.3 Validità delle istruzioni ... 5
3 Descrizione del prodotto ... 5
3.1 Indicazioni sulla targhetta del modello ... 5
3.2 Elementi funzionali ... 5
3.3 Descrizione del funzionamento ... 5
4 Montaggio ... 5
4.1 Premesse per il montaggio ... 5
4.2 Disimballaggio del prodotto ... 6
4.3 Controllo della fornitura ... 6
4.4 Dimensioni del prodotto e misure di raccordo ... 6
4.5 Distanze minime necessarie/Spazio libero per il montaggio ... 7
4.6 Disattivazione generatore termico ... 7
4.7 Utilizzo del supporto dell'apparecchio del bollitore a stratificazione ... 7
4.8 Montaggio bollitore a stratificazione ... 8
4.9 Montaggio del generatore termico ... 8
4.10 Cambio del generatore termico compatibile con l' actoSTOR ... 8
5 Installazione ... 8
5.1 Realizzazione dell'impianto del gas ... 9
5.2 Installazione idraulica ... 9
5.3 Impianto elettrico ... 10
6 Messa in servizio ... 11
7 Adattamento all’impianto di riscaldamento ... 11
7.1 Controllo della carica del bollitore ... 11
8 Ispezione e manutenzione ... 12
8.1 Rispetto degli intervalli di ispezione e manutenzione ... 12
8.2 Approvvigionamento di parti di ricambio ... 12
8.3 Pulizia del vaglio nell'ingresso dell'acqua fredda ... 12
8.4 Controllare la pressione di precarica del vaso di espansione del bollitore a carica stratificata ... 12
9 Soluzione dei problemi ... 13
9.1 Sostituzione di componenti guasti ... 13
10 Riciclaggio e smaltimento ... 15
11 Servizio di assistenza clienti ... 15
Appendice ... 16
A Panoramica fornitura VIH CL .. S ... 16
B Codici di diagnostica ... 16
C Codici d'errore ... 16
D Schema di collegamento VIH CL .. S ... 17
E Dati tecnici ... 18
E.1 Dati tecnici – modo ACS ... 18
E.2 Dati tecnici – generali ... 18
E.3 Dati tecnici – impianto elettrico ... 19

1 Sicurezza

1.1 Indicazioni di avvertenza relative all'uso

Classificazione delle avvertenze relative ad un'azione

Le avvertenze relative alle operazioni sono differenziate in base alla gravità del possibile pericolo con i segnali di pericolo e le parole chiave seguenti:

Segnali di pericolo e parole chiave

Pericolo!
Pericolo di morte immediato o pericolo di gravi lesioni personali

Pericolo!
Pericolo di morte per folgorazione

Avvertenza!
Pericolo di lesioni lievi

Precauzione!
Rischio di danni materiali o ambientali

1.2 Necessaria qualifica del personale

Interventi non a regola d'arte sul prodotto possono causare danni materiali all'intero impianto e come conseguenza perfino danni a persone.

- Effettuare interventi sul prodotto solo se si è un tecnico qualificato.

1.3 Avvertenze di sicurezza generali

1.3.1 Pericolo a causa di un uso errato

- Leggere con attenzione e fino in fondo questo manuale.
- In tutte le operazioni riguardanti il prodotto, rispettare le avvertenze di sicurezza generali e le avvertenze di pericolo.
- Eseguire queste operazioni solo come esse sono descritte nel presente manuale.

1.3.2 Pericolo di morte per folgorazione

Se si toccano componenti sotto tensione, c'è pericolo di morte per folgorazione.

Prima di eseguire lavori sul prodotto:

- Staccare il prodotto dalla tensione (dispositivo di separazione con un'apertura di contatti di almeno 3 mm, ad esempio fusibili o interruttori automatici).
- Assicurarsi che non possa essere reinserito.
- Attendere almeno 3 min., fino a quando i condensatori non si sono scaricati.
- Verificare l'assenza di tensione.
- Coprire o tenere separate i pezzi sotto tensione vicini.

1.3.3 Pericolo di morte a causa della mancanza di dispositivi di sicurezza

Gli schemi contenuti in questo documento non mostrano tutti i dispositivi di sicurezza necessari ad una installazione a regola d'arte.

- Installare nell'impianto i dispositivi di sicurezza necessari.
- Rispettare le leggi, le norme e le direttive pertinenti nazionali e internazionali.

1.3.4 Pericolo di ustioni o scottature a causa di parti surriscaldate!

Rischio di ustioni e scottature a contatto con tutti i componenti che conducono acqua e fumi.

- Lavorare su tali componenti solo una volta che si sono raffreddati.

1.3.5 Rischio di un danno materiale causato dal gelo

- Installare il prodotto solo in ambienti non soggetti a gelo.

1.3.6 Rischio di danni materiali a causa dell'uso di un attrezzo non adatto

- Per serrare o allentare i collegamenti a vite, utilizzare un attrezzo adatto.

1.4 Uso previsto

Con un uso improprio, possono insorgere pericoli per l'incolumità dell'utilizzatore o di terzi o anche danni al prodotto e ad altri oggetti.

Il prodotto è previsto come boiler di accumulo per l'approvvigionamento centralizzato di acqua calda sanitaria nelle abitazioni. Può essere combinato solo con i generatori termici Vaillant, indicati nei dati tecnici.

L'uso previsto comprende:

- Il rispetto delle istruzioni per l'uso, l'installazione e la manutenzione del prodotto e di tutti gli altri componenti dell'impianto
- L'installazione e il montaggio nel rispetto dell'omologazione dei prodotti e del sistema
- Il rispetto di tutti i requisiti di ispezione e manutenzione riportate nei manuali.

L'uso previsto comprende inoltre l'installazione secondo la classe IP.

Qualsiasi utilizzo diverso da quello descritto nel presente manuale o un utilizzo che vada oltre quanto sopra descritto è da considerarsi improprio. È improprio anche qualsiasi utilizzo commerciale e industriale diretto.

Attenzione!

Ogni impiego improprio non è ammesso.

1.5 Marcatura CE

Con la codifica CE viene certificato che i prodotti con i dati riportati sulla targhetta del modello soddisfano i requisiti fondamentali delle direttive pertinenti in vigore.

La dichiarazione di conformità può essere richiesta al produttore.

2 Avvertenze sulla documentazione

2.1 Rispetto della documentazione integrativa

► Attenersi tassativamente a tutti i manuali di servizio e installazione allegati agli altri componenti dell'impianto.

2.2 Conservazione della documentazione

► Consegnare il presente manuale e tutta la documentazione complementare all'utilizzatore dell'impianto.

2.3 Validità delle istruzioni

Le presenti istruzioni valgono esclusivamente per:

Codice di articolo del prodotto

VIH CL 20 S	VIH CL 20 S	VIH CL 20 S	VIH CL 25 S
0020032532	0020053199	0020053197	0020039990

3 Descrizione del prodotto

3.1 Indicazioni sulla targhetta del modello

La targhetta del modello è stata applicata in fabbrica sul fondo del prodotto.

Indicazioni sulla targhetta del modello	Significato
Numero di serie	per l'identificazione; dalla settima alla sedicesima cifra = numero di articolo del prodotto
VIH	Bollitore Vaillant riscaldato indirettamente
CL xx S	Sistema di carica xx bollitore a stratificazione a parete
Vs (per es. 20 l)	Capacità nominale in l
PMW (per es. 10 bar (1 MPa))	Sovrappressione complessiva produzione di acqua calda ammessa
$T_{max.}$ (ad esempio 85 °C)	Temperatura di mandata max.
Marcatura CE	Il prodotto è conforme alle norme e direttive europee

3.2 Elementi funzionali

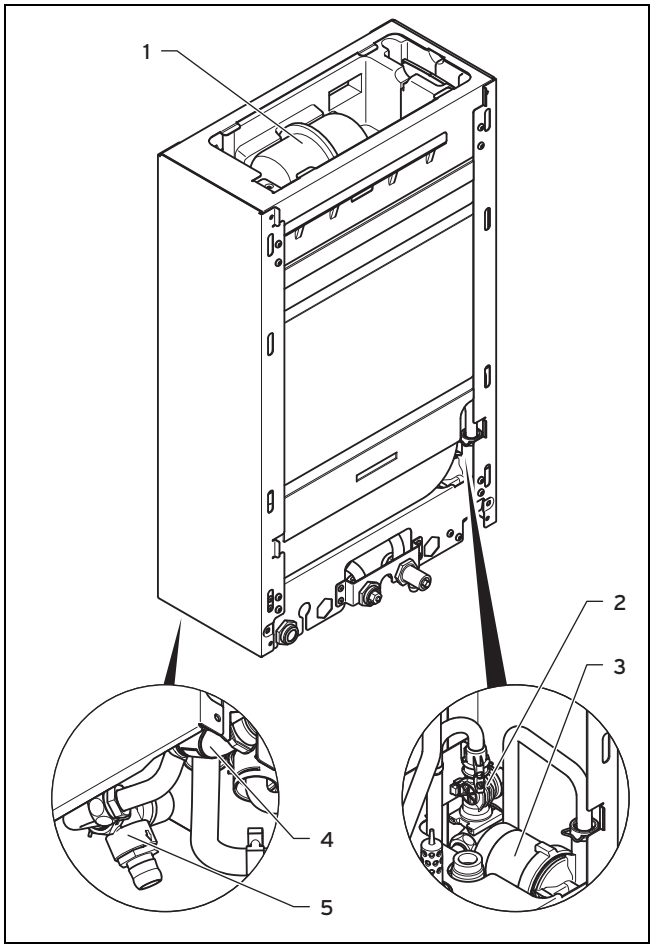

1 Vaso di espansione (non presente nell'art. codice 0020039990)
2 Flussometro
3 Pompa carico bollitore
4 Sonda NTC acqua calda sanitaria
5 Valvola di sicurezza

3.3 Descrizione del funzionamento

Il prodotto è un bollitore a stratificazione per l'approvvigionamento di acqua calda sanitaria e amplia le funzionalità del generatore termico combinato ecoTEC/ecoBLOCK plus. La pompa modulata di carica del bollitore pompa l'acqua riscaldata dal generatore termico combinato nel bollitore a stratificazione, isolato termicamente. Il rifornimento di acqua calda ha la priorità rispetto al riscaldamento centralizzato.

4 Montaggio

4.1 Premesse per il montaggio

Queste istruzioni per l'installazione e la manutenzione descrivono solo la combinazione del prodotto con i seguenti generatori termici:

– VCW/VMW/VUW/VHR .../5-5

► Se si sta ampliando un generatore termico già montato e installato, prima di procedere al montaggio del bollitore a stratificazione è necessario mettere il generatore termico fuori servizio (Funzionamento (→ Pagina 7)).

4.2 Disimballaggio del prodotto

1. Estrarre il prodotto dall'imballo di cartone.
2. Rimuovere le pellicole protettive da tutte le parti del prodotto.

4.3 Controllo della fornitura

► Verificare che la fornitura sia completa e intatta.

4.3.1 Fornitura

Una panoramica è disponibile in appendice.

Panoramica fornitura VIH CL .. S (→ Pagina 16)

4.4 Dimensioni del prodotto e misure di raccordo

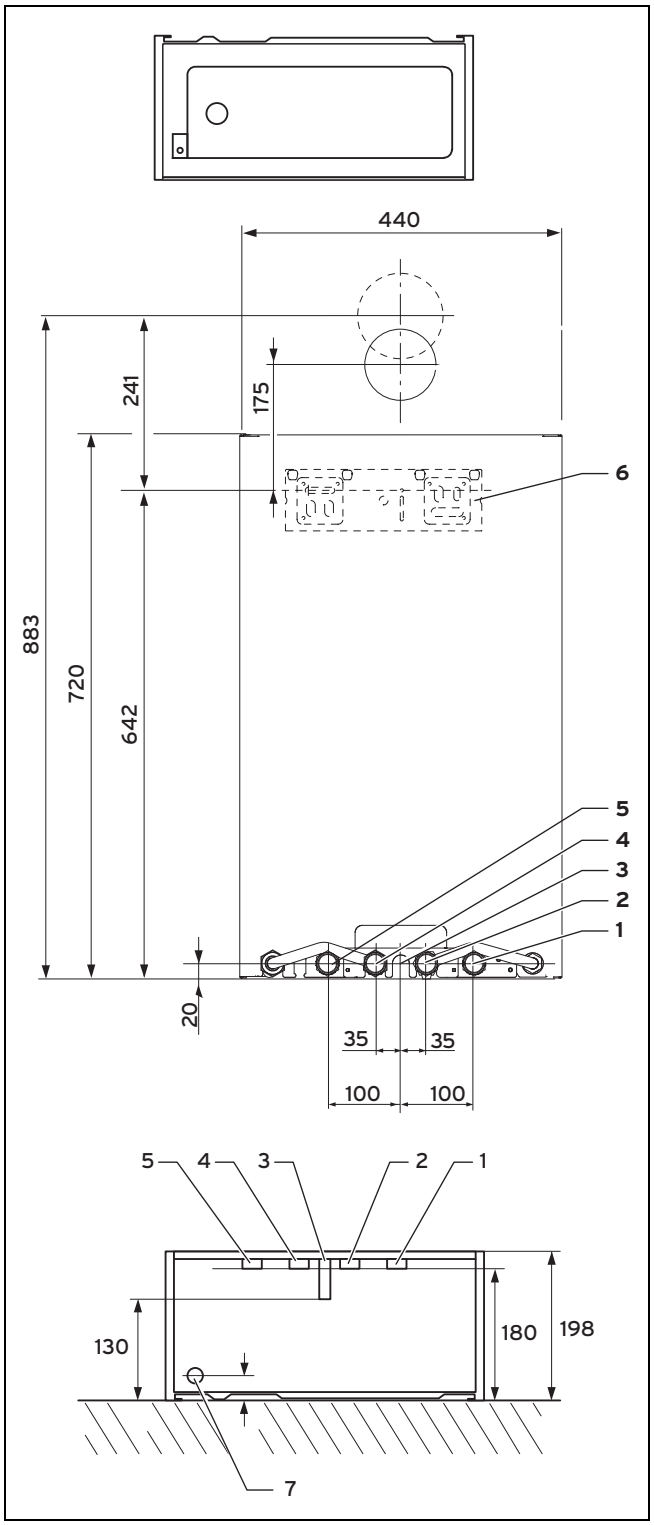

1 Ritorno del riscaldamento (Ø 22 × 1,5)
2 Raccordo dell'acqua fredda (Ø 15 × 1,5)
3 Raccordo del gas
4 Raccordo dell'acqua calda (Ø 15 × 1,5)
5 Mandata del riscaldamento (Ø 22 × 1,5)
6 Supporto prodotto
7 Raccordo tubazione di scarico valvola di sicurezza Ø 15 mm

4.5 Distanze minime necessarie/Spazio libero per il montaggio

Sia per l'installazione/montaggio del prodotto, sia per l'esecuzione di interventi di manutenzione successivi sono necessari le seguenti distanze minime e i seguenti spazi liberi per il montaggio:

– Distanza laterale: 5 mm (ottimale 50 mm)
– Distanza dal lato inferiore: 250 mm
– Distanza dal lato superiore: 300 mm

Non è necessario rispettare distanze specifiche tra il prodotto e altri materiali infiammabili, in quanto il prodotto alla potenza termica nominale non supera la temperatura massima ammessa di 85 °C.

4.6 Disattivazione generatore termico

Pericolo!

Pericolo di folgorazione!

Sui morsetti di connessione alla rete vi è tensione anche ad interruttore generale spento!

- ► Sezionare il generatore termico dalla rete elettrica staccando la spina o mediante un dispositivo di separazione con apertura dei contatti di almeno 3 mm (per es. fusibili o interruttori di potenza).
- ► Bloccare l'alimentazione di corrente contro il reinserimento.

Pericolo!

Pericolo di ustioni o scottature a causa di parti surriscaldate!

Rischio di ustioni e scottature a contatto con tutti i componenti che conducono acqua.

- ► Lavorare su tali componenti solo una volta che si sono raffreddati.

Condizioni: Vecchia installazione generatore termico presente

- ► Chiudere il rubinetto di intercettazione del gas nella tubazione e - se installato - il rubinetto di manutenzione nella mandata e nel ritorno del riscaldamento.
- ► Chiudere la valvola di intercettazione dell'acqua fredda nella combinazione di ingresso.
- ► Svuotare il generatore termico.
- ► Assicurarsi che non goccioli acqua su parti che conducono corrente (per es. alloggiamento della scheda comando).

Condizioni: Cavo di allacciamento alla rete elettrica con spina

- ► Staccare la spina dalla presa di corrente.

Condizioni: Linea di allacciamento alla rete elettrica saldamente installata

- ► Aprire la scatola di comando in avanti.
- ► Staccare le 4 clip del coperchio posteriore della scatola elettrica dai supporti sul retro e lateralmente.
- ► Ribaltare il coperchio verso l'alto.
- ► Staccare i fermacavi per il cavo di allacciamento alla rete elettrica.
- ► Staccare i morsetti a vite per il cavo di allacciamento alla rete.
- ► Far passare il cavo di allacciamento alla rete elettrica dall'alloggiamento della scheda comando e attraverso il passacavo sul lato inferiore del prodotto.

1. Staccare il raccordo a vite per l'impianto di riscaldamento, per il rifornimento di acqua fredda e calda, per l'approvvigionamento di gas e per il collegamento del condotto aria-fumi.
2. Sollevare il generatore termico dal supporto dell'apparecchio.
3. Togliere il supporto dell'apparecchio.
4. Adattare eventualmente il condotto aria-fumi dell'impianto di riscaldamento alla combinazione del prodotto.

4.7 Utilizzo del supporto dell'apparecchio del bollitore a stratificazione

Avvertenza

Rispettare il peso complessivo della combinazione del prodotto e la portanza della parete. Se necessario praticare fori di fissaggio alternativi. Se necessario usare dispositivi di fissaggio alternativi.

Condizioni: Vecchia installazione generatore termico presente

- ► Smontare il generatore termico della vecchia installazione.
- ► Smontare il supporto dell'apparecchio del generatore termico.
- ► Utilizzare il supporto rinforzato dell'apparecchio del bollitore a stratificazione

Avvertenza

Lo schema di foratura è identico.

Condizioni: Nuova installazione bollitore a stratificazione e generatore termico

- ► Utilizzare la dima per il montaggio del generatore termico e del supporto rinforzato dell'apparecchio del bollitore a stratificazione.

Avvertenza

Lo schema di foratura è identico.

- ► Orientare verticalmente la dima per il montaggio nel punto previsto.
- ► Fissare la dima sulla parete.
- ► Contrassegnare sulla parete tutti i punti necessari all'installazione.
- ► Togliere la dima di montaggio dalla parete.
- ► Praticare tutti i fori necessari.
- ► Effettuare tutte le brecce necessarie.

4.8 Montaggio bollitore a stratificazione

Pericolo!

Pericolo a causa di un fissaggio inadeguato

Il materiale di fissaggio utilizzato deve essere adatto alle caratteristiche della parete. In caso contrario il prodotto potrebbe staccarsi dalla parete e cadere. Le perdite nei raccordi del gas possono costituire un pericolo di morte.

- ► Verificare che la parete sia in grado di sopportare il peso del prodotto in esercizio.
- ► Utilizzare del materiale di fissaggio adatto alle caratteristiche della parete.
- ► Utilizzare eventualmente singoli supporti.

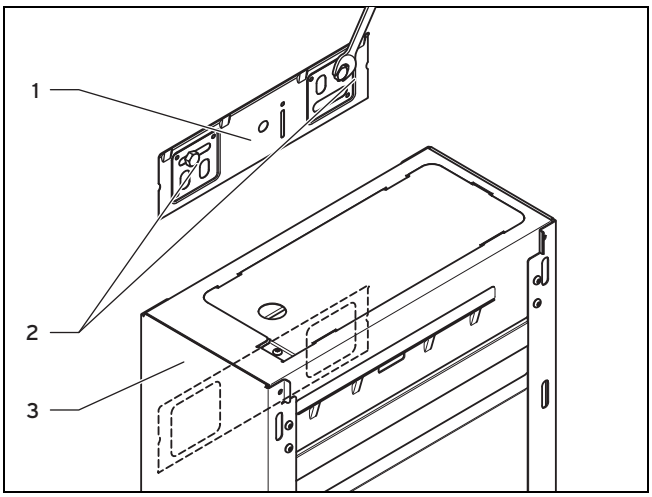

1. Montare il supporto rinforzato dell'apparecchio del bollitore a stratificazione **(1)** sulla parete.
2. Agganciare il bollitore a stratificazione dall'alto con la staffa di fissaggio sul supporto dell'apparecchio.

4.9 Montaggio del generatore termico

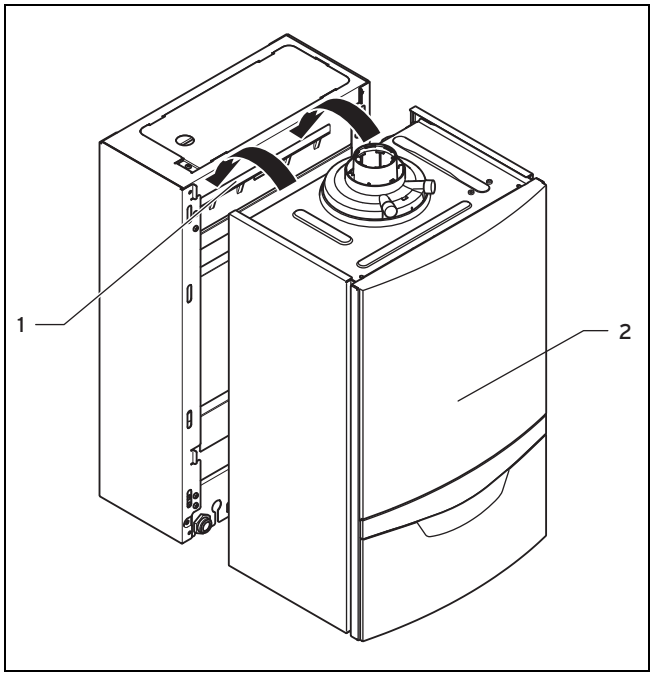

1. Sollevare il generatore termico **(2)** del bollitore a stratificazione, in modo che venga a trovarsi al di sopra del supporto dell'apparecchio del bollitore a stratificazione **(1)**.
2. Abbassare lentamente il generatore termico sul supporto dell'apparecchio accanto al bollitore a stratificazione, in modo che la staffa di fissaggio sul lato posteriore del generatore termico si agganci completamente al supporto sul bollitore a stratificazione.

4.10 Cambio del generatore termico compatibile con l' actoSTOR

- ► Smontare il flussometro e montare la nuova curva della tubazione con l'aiuto delle istruzioni per la trasformazione che sono allegate al kit di sostituzione.

5 Installazione

Pericolo!

Rischio di ustioni e/o danni a causa di un'installazione impropria e conseguente fuoriuscita di acqua!

Tensioni meccaniche nelle tubazioni di raccordo possono causare perdite.

- ► Sincerarsi di montare le linee di collegamento senza tensione.

Precauzione!

Rischio di danni a causa di tubazioni sporche!

Corpi estranei come residui di saldatura, resti di guarnizione o sporco nelle tubazioni dell'acqua possono causare danni al generatore termico.

► Prima dell'installazione, sciacquare a fondo l'impianto di riscaldamento.

Le guarnizioni di materiale gommoso possono subire deformazioni plastiche con conseguenti perdite di pressione. Si consiglia di utilizzare guarnizione di materiale fibroso simile al cartone.

5.1 Realizzazione dell'impianto del gas

► Eseguire l'installazione del gas come descritto nelle istruzioni per l'installazione e la manutenzione del generatore termico.

5.2 Installazione idraulica

► Rispettare le indicazioni per l'installazione idraulica contenute nelle istruzioni per l'installazione e la manutenzione del generatore termico.

5.2.1 Collegamento delle tubazioni tra bollitore a stratificazione e generatore di calore

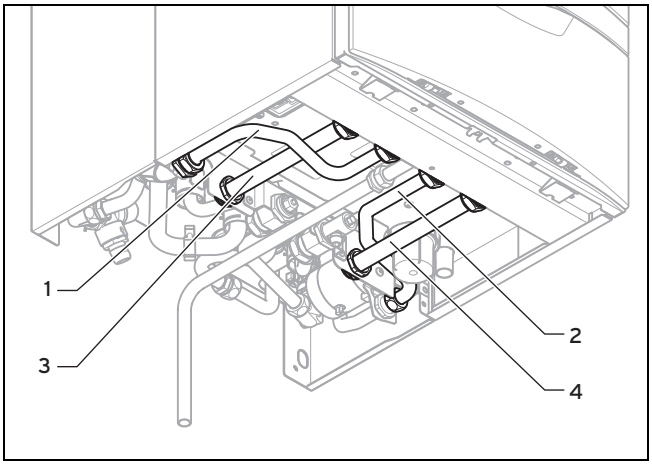

1. Collegare le tubazioni tra bollitore a stratificazione e generatore di calore
2. Montare dal kit di montaggio del bollitore a stratificazione a regola d'arte prima i tubi **(1)** e **(2)** e quindi i tubi **(3)** e **(4)**.

   ◁ Il bollitore a stratificazione e il generatore termico VUW sono così aggiunti al prodotto VUI.

5.2.2 Installazione del raccordo dell'acqua fredda e calda

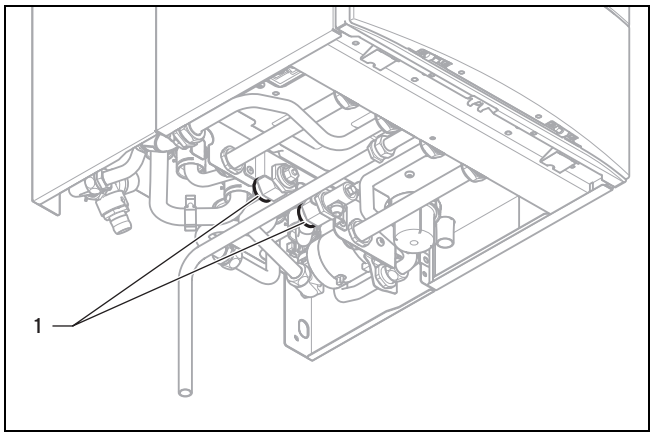

► Stabilire i collegamenti dell'acqua **(1)** nel rispetto delle norme.

5.2.3 Allacciamento della mandata e del ritorno del riscaldamento

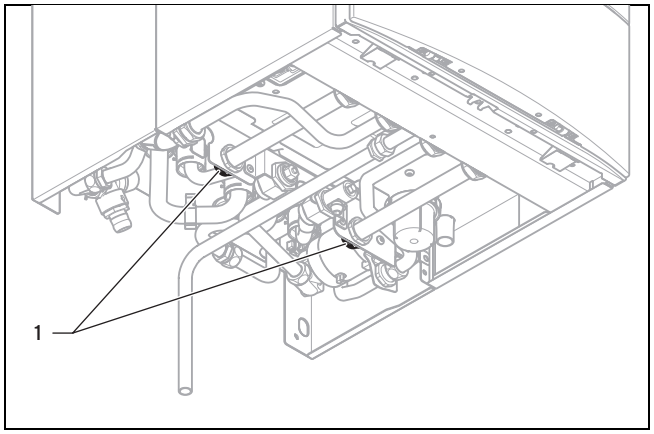

► Stabilire i collegamenti del riscaldamento **(1)** nel rispetto delle norme.

5.2.4 Collegamento della tubazione di scarico della condensa

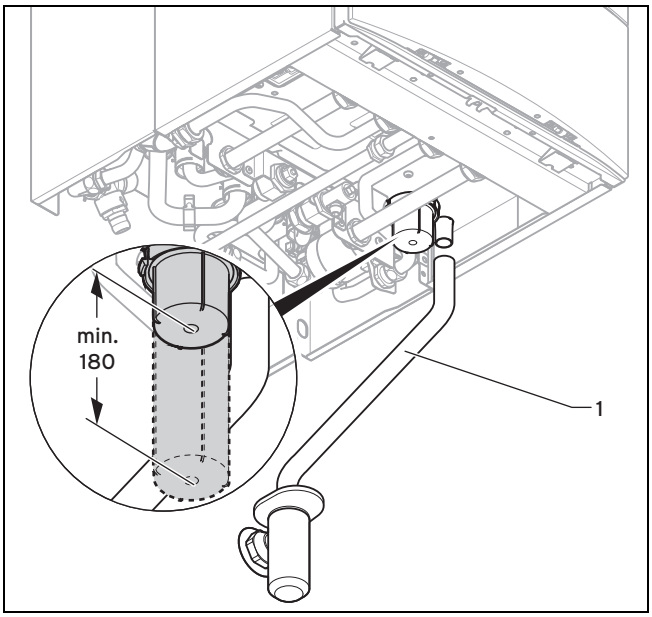

► Installare la tubazione di scarico della condensa **(1)** come descritto nelle istruzioni per l'installazione e la manutenzione del generatore termico.

5.2.5 Collegamento del tubo di scarico alla valvola di sicurezza del generatore termico

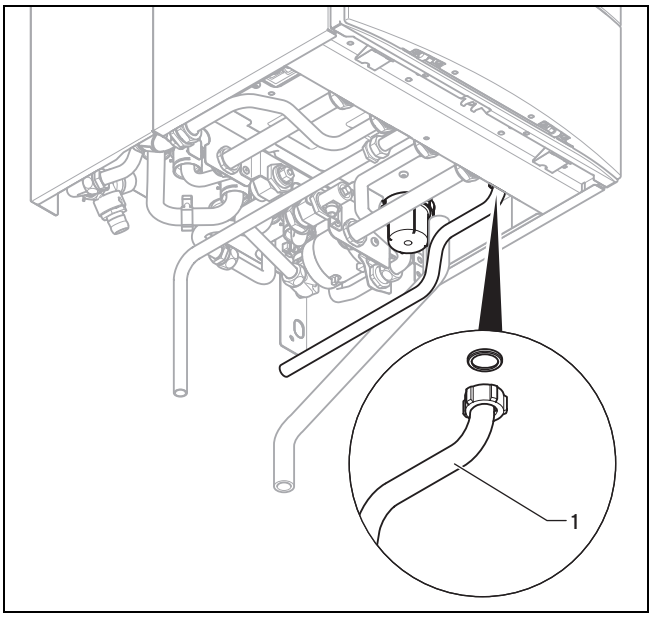

► Installare il tubo di scarico **(1)** sulla valvola di sicurezza del generatore termico come descritto nelle istruzioni per l'installazione e la manutenzione del generatore termico.

5.2.6 Collegamento del tubo flessibile alla valvola di sicurezza del bollitore a stratificazione

Pericolo!

Pericolo di scottature!

L'acqua di riscaldamento che fuoriesce dallo scarico della valvola di sicurezza può causare gravi ustioni.

► Montare lo scarico della valvola di sicurezza a regola d'arte.

► Utilizzare il tubo flessibile contenuto nella fornitura.

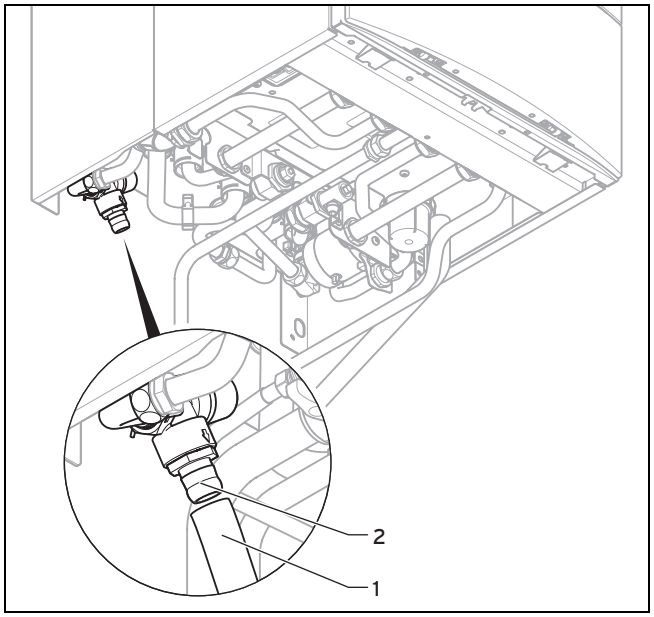

1. Innestare il tubo flessibile **(1)** sulla valvola di sicurezza **(2)**.
2. Disporre l'estremità del tubo flessibile con una pendenza attraverso un collegamento aperto verso un imbuto di scarico.
3. Verificare che l'estremità della tubazione sia visibile.

5.3 Impianto elettrico

► Rispettare le indicazioni per l'impianto elettrico contenute nelle istruzioni per l'installazione e la manutenzione del generatore termico.

5.3.1 Collegamento del bollitore a carica stratificata all'elettronica del generatore termico

1. Aprire la scatola dell'elettronica del generatore termico.
2. Rispettare lo schema di collegamento (→ Pagina 17) in appendice.

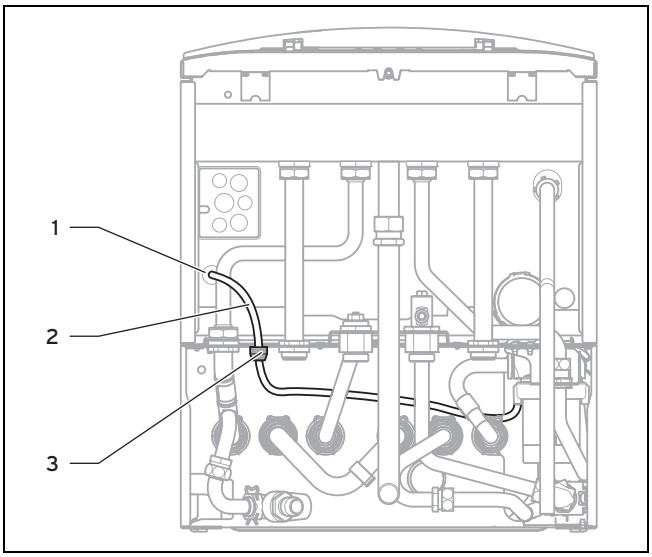

Precauzione!

Rischio di danni materiali a causa di un condotto cavi errato!

I cavi possono essere danneggiati se entrano in contatto con parti calde del prodotto.

- Posare i cavi in modo che non entrino in contatto con parti calde del prodotto.

3. Posare il fascio cavi **(2)** del bollitore a stratificazione con le bocchette **(3)** attraverso i passacavi montati nel bollitore a stratificazione e nel generatore termico.
4. Usare il passacavo nel generatore termico **(1)**.
5. Fissare le bocchette ai passacavi con le mollette accluse.

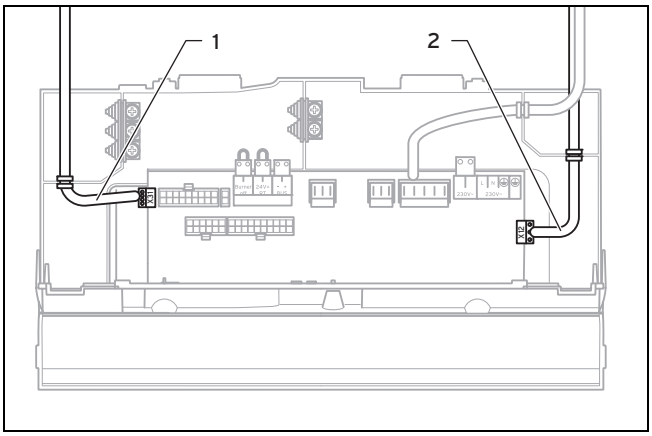

6. Posare il cavo della pompa **(2)** con il connettore **X12** lungo la superficie esterna del quadro elettrico.
7. Innestare il connettore **X12** del cavo della pompa nella presa **X12** (lato destro del circuito stampato).
8. Posare il cavo del sensore **(1)** con il connettore **X31** verso il circuito stampato.
9. Innestare il connettore **X31** del cavo del sensore nella presa **X31** (lato sinistro del circuito stampato).
10. Fissare i cavi tramite i fermi nel quadro elettrico.

5.3.2 Realizzazione dell'alimentazione di corrente

- Installare la tubazione di scarico della condensa come descritto nelle istruzioni per l'installazione e la manutenzione del generatore termico.

6 Messa in servizio

- Rispettare le indicazioni per la messa in servizio contenute nelle istruzioni per l'installazione e la manutenzione del generatore termico.

7 Adattamento all'impianto di riscaldamento

- Rispettare le indicazione per l'adeguamento all'impianto di riscaldamento contenute nelle istruzioni per l'installazione e la manutenzione del generatore termico.

7.1 Controllo della carica del bollitore

Avvertenza

In fabbrica la carica del bollitore è stata disattivata e alla prima messa in funzione deve essere riattivata.

La carica del bollitore a stratificazione è attiva solo se è attivata la modalità comfort. Se è attivata la modalità comfort, sul display viene visualizzato il simbolo "C" (vedere manuale di servizio).

Con la carica del bollitore attivata, per la temperatura dell'acqua calda possono essere impostati i seguenti valori (vedi manuale di servizio):

– Temperatura minima 50 °C
  Temperatura massima 65 °C

Con la carica del bollitore disattivata per la temperatura dell'acqua calda possono essere impostati i seguenti valori:

– Temperatura minima 35 °C
  Temperatura massima 65 °C

Con la carica del bollitore disattivata il bollitore non viene tenuto a temperatura. Quando si preleva dell'acqua, il generatore termico si accende e funziona in questo caso solo come produttore istantaneo di acqua calda.

Pericolo!

Pericolo di scottature!

Il prodotto è dotato di una funzione automatica di protezione antilegionella: se la temperatura nel boiler ad accumulo scende al di sotto di 50 °C, il bollitore per una volta nelle 24 h viene riscaldato a 70 °C.

- In questo caso, se possibile non prelevare acqua.

- Se necessario, dopo aver consultato il gestore, disattivare la protezione antilegionella tramite il punto di diagnosi **D.074**.

Codici di diagnostica (→ Pagina 16)

► Richiamare il **Live monitor**.

– **Menu → Live monitor**

◁ Se la produzione di acqua calda funziona in modo corretto, sul display compare **S.24**.

8 Ispezione e manutenzione

► Rispettare le indicazioni per l'ispezione e la manutenzione contenute nelle istruzioni per l'installazione e la manutenzione del generatore termico.

8.1 Rispetto degli intervalli di ispezione e manutenzione

Ispezioni/manutenzioni a regola d'arte (annuali), nonché l'uso esclusivo di ricambi originali sono di importanza fondamentale per un funzionamento senza attriti ed una lunga durata utile del prodotto.

Si raccomanda la stipula di un contratto di ispezione o manutenzione.

Ispezione

L'ispezione ha lo scopo di determinare lo stato effettivo di un prodotto e di confrontarlo con quello nominale. A tale scopo si effettuano misurazioni, verifiche e osservazioni.

Manutenzione

La manutenzione è necessaria per eliminare eventuali scostamenti dello stato effettivo da quello nominale. Normalmente si procede con la pulizia, la messa a punto e l'eventuale sostituzione di singoli componenti soggetti ad usura.

8.2 Approvvigionamento di parti di ricambio

Le parti originarie del prodotto sono state certificate nel quadro del controllo della conformità CE. Se in fase di manutenzione o di riparazione non vengono utilizzati ricambi originali Vaillant, decade la conformità CE del prodotto. Si consiglia quindi vivamente l'utilizzo di parti di ricambio originali Vaillant. Informazioni sulle parti originali Vaillant possono essere trovate agli indirizzi indicati sul retro.

► In caso di bisogno di parti di ricambio per manutenzioni o riparazioni, utilizzare esclusivamente parti di ricambio originali Vaillant.

8.3 Pulizia del vaglio nell'ingresso dell'acqua fredda

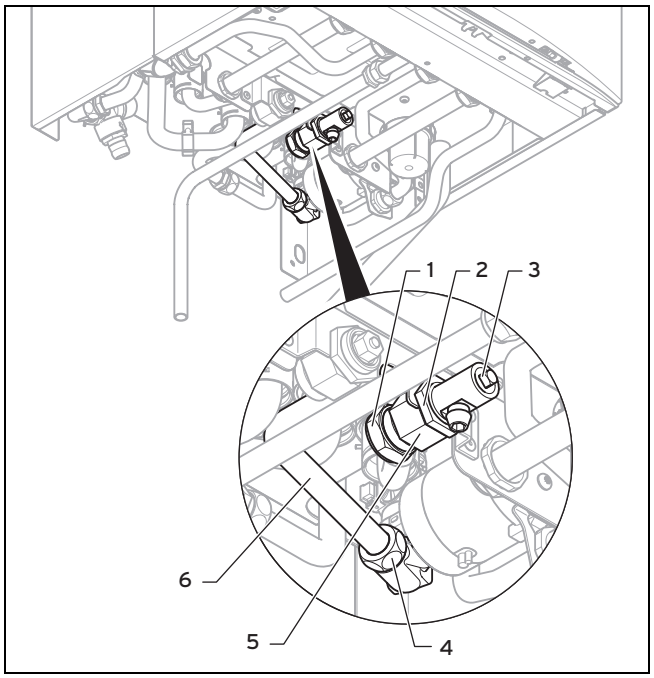

1. Chiudere la valvola di intercettazione dell'acqua fredda.
2. Svuotare il prodotto dal lato acqua calda **(3)**.
3. Svitare il dado per raccordi **(1)** della tubazione dell'acqua fredda.
4. Allentare il dado **(2)** sul bocchettone di raccordo **(5)**.
5. Svitare il dado per raccordi **(4)**.
6. Togliere il bocchettone di raccordo compreso il tubo di collegamento **(6)**.
7. Sciacquare il bocchettone di raccordo sotto un getto d'acqua orientato in senso contrario rispetto alla direzione del flusso.
8. Inserire nuovamente il bocchettone di raccordo.
9. Utilizzare sempre nuove guarnizioni e serrare di nuovo il dado e i due dadi per raccordi.
10. Aprire la valvola di intercettazione dell’acqua fredda.

8.4 Controllare la pressione di precarica del vaso di espansione del bollitore a carica stratificata

Avvertenza
È sufficiente un controllo ogni tre anni.

1. Chiudere le valvole di intercettazione dell'impianto di acqua calda.
2. Chiudere la valvola di intercettazione dell'acqua fredda.
3. Aprire rubinetto dell'acqua calda per depressurizzare il circuito dell'acqua. Chiudere il rubinetto dell'acqua calda.
4. Svitare la vite sulla copertura del bollitore di carica stratificata.
5. Rimuovere la copertura.

◁ Il vaso di espansione è liberamente accessibile.

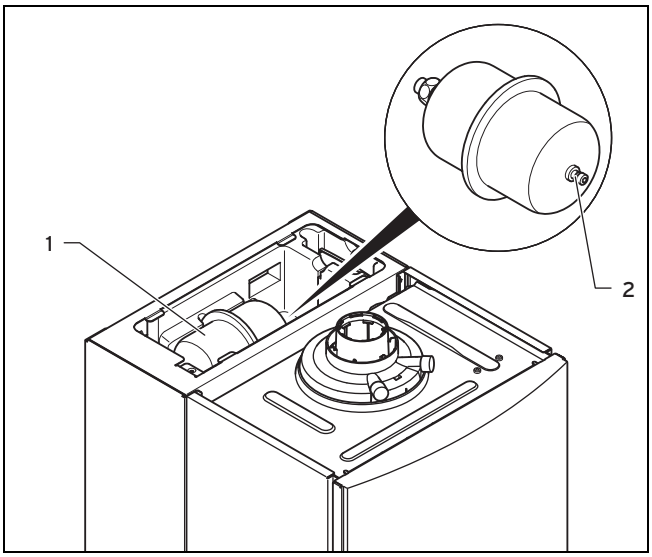

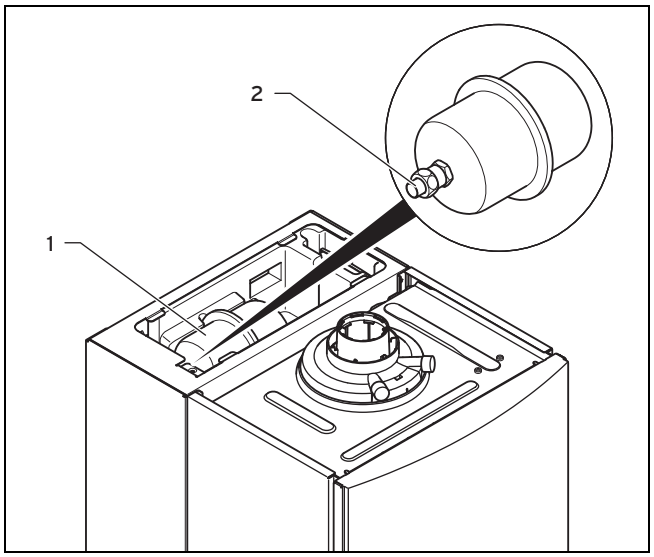

6. Svitare il cappuccio di chiusura **(2)** del vaso di espansione **(1)**.
7. Controllare se la pressione di precarica del vaso di espansione è di ca. 0,4 MPa (4 bar). Se la pressione è inferiore, aumentarla tramite una pompa d'aria fino a raggiungere il valore di 0,4 MPa (4 bar).
8. Avvitare di nuovo il cappuccio di chiusura **(2)** sul vaso di espansione.
9. Rimontare la copertura.
10. Mettere di nuovo sotto pressione il generatore termico e l'impianto di acqua calda.

9 Soluzione dei problemi

Funzioni e stato del bollitore a stratificazione sono integrati nel sistema di diagnosi del generatore termico.

In queste istruzioni per l'installazione e la manutenzione sono indicati solo i codici di diagnostica ed errore per il bollitore a stratificazione.

Codici di diagnostica (→ Pagina 16)

Codici d'errore (→ Pagina 16)

► Rispettare le indicazioni per la riparazione dei guasti e gli altri codici di diagnostica ed errore contenuti nelle istruzioni per l'installazione e la manutenzione del generatore termico.

9.1 Sostituzione di componenti guasti

9.1.1 Sostituzione del vaso di espansione del bollitore a carica stratificata

1. Chiudere la valvola di intercettazione dell'acqua fredda.
2. Aprire rubinetto dell'acqua calda per depressurizzare il circuito dell'acqua. Chiudere il rubinetto dell'acqua calda.
3. Svitare la vite sulla copertura del bollitore di carica stratificata.
4. Rimuovere la copertura.
5. Svitare i dadi **(2)** del vaso di espansione **(1)**.
6. Rimuovere il vaso di espansione dal raccordo la vite e rimuoverlo dalla coibentazione EPS.
7. Inserire il nuovo vaso di espansione nella coibentazione EPS.
8. Collegare il nuovo vaso di espansione. Usare una nuova guarnizione.
9. Controllare la pressione di riempimento del vaso di espansione (pressione minima 0,4 MPa (4 bar)).
10. Riempire e sfiatare il generatore termico e il bollitore a carica stratificata.

9.1.2 Sostituzione della pompa di carica del bollitore a carica stratificata

1. Chiudere le valvole di intercettazione dell'impianto di acqua calda e svuotare il generatore termico e il bollitore a carica stratificata dal lato dell'acqua calda.

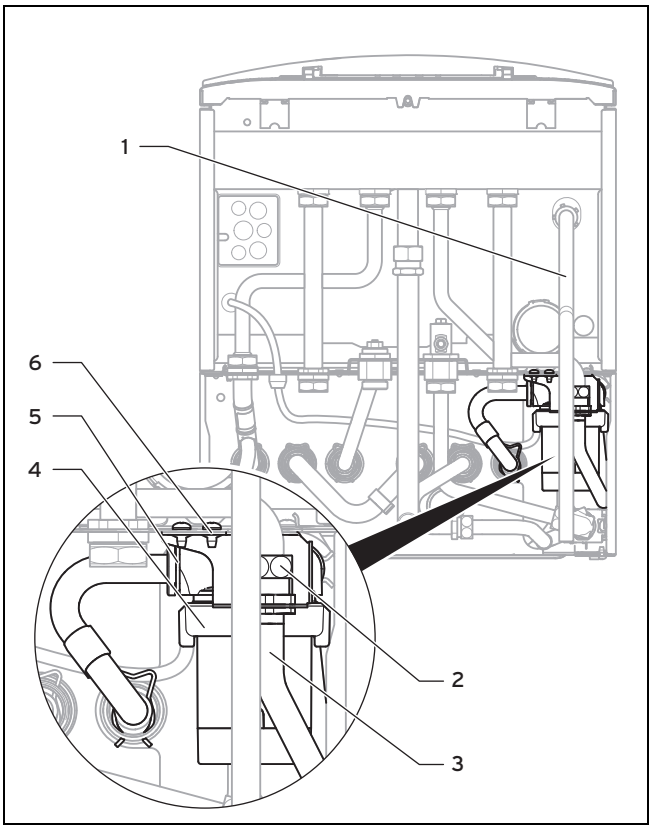

2. Staccare il tubo di scarico **(1)** dalla valvola di sicurezza del generatore termico.
3. Ribaltare in avanti la scatola elettronica del generatore termico.
4. Aprire la scatola dell'elettronica.
5. Staccare il connettore **X12** dal circuito stampato.
6. Staccare l'estremità libera del conduttore attraverso le bocchette passacavo del generatore termico e del bollitore a carica stratificata.
7. Staccare il conduttore del sensore della pompa dal fascio di cavi staccando il connettore dal fascio.
8. Svitare il tubo angolare **(6)** dal contenitore.
9. Svitare l'avvitamento **(2)** del tubo di collegamento **(3)**.
10. Staccare la molla **(5)** dal contenitore della pompa di carica del bollitore **(4)**. Tenere contemporaneamente con la mano libera la pompa per evitare che essa cada dal contenitore.
11. Estrarre la pompa di carica del bollitore verso il basso dal contenitore.
12. Montare il tubo angolare alla nuova pompa di carica del bollitore utilizzando nuove guarnizioni.
13. Montare la nuova pompa di carica del bollitore in ordine inverso utilizzando nuove guarnizioni.
14. Collegare i conduttori elettrici della pompa in ordine inverso. Fare attenzione ad una corretta posa dei cavi.
15. Rimontare il tubo di scarico **(1)** utilizzando nuove guarnizioni.
16. Riempire e sfiatare il generatore termico e il bollitore a carica stratificata.

9.1.3 Sostituzione del flussometro del bollitore a carica stratificata

1. Chiudere le valvole di intercettazione dell'impianto di acqua calda e svuotare il generatore termico e il bollitore a carica stratificata dal lato dell'acqua calda.

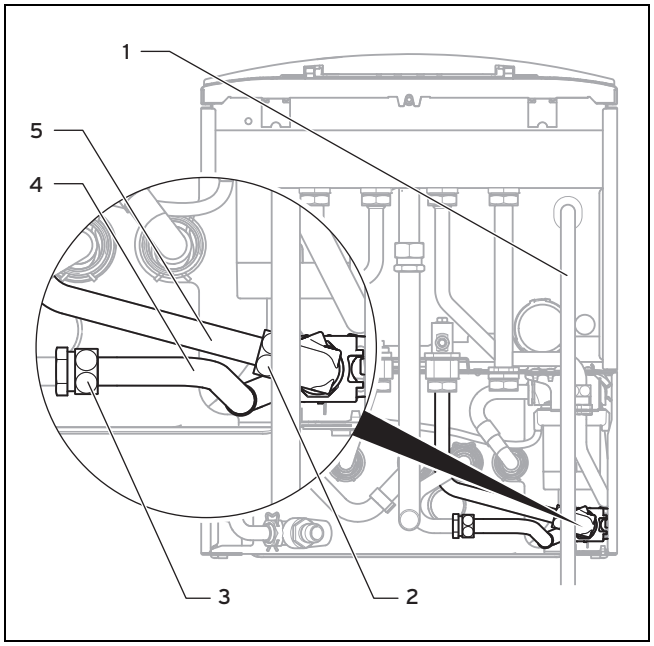

2. Staccare il tubo di scarico **(1)** dalla valvola di sicurezza del generatore termico.
3. Staccare il connettore dal flussometro.
4. Svitare le viti **(2)** e **(3)** dagli angolari **(4)** e **(5)**.
5. Ruotare leggermente di lato il flussometro ed estrarlo dal contenitore.
6. Smontare il tubo angolare dal flussometro.
7. Montare il tubo angolare sul nuovo flussometro utilizzando nuove guarnizioni.
8. Montare il nuovo flussometro in ordine inverso utilizzando nuove guarnizioni.
9. Innestare il connettore del cavo di collegamento nel nuovo flussometro.
10. Rimontare il tubo di scarico **(1)** utilizzando nuove guarnizioni.
11. Riempire e sfiatare il generatore termico e il bollitore a carica stratificata.

9.1.4 Sostituzione del circuito stampato del bollitore a carica stratificata

1. Rispettare le istruzioni di montaggio e installazione accluse al ricambio.
2. Svitare la vite sulla copertura del bollitore a carica stratificata e rimuovere la copertura.

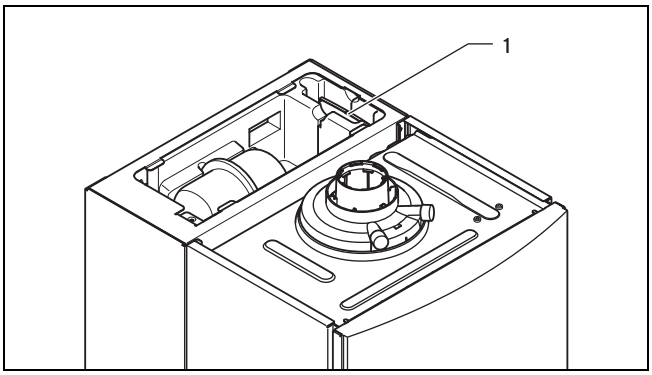

3. Estrarre la scatola dell'elettronica con il circuito stampato del bollitore a carica stratificata**(1)** dal vano dell'apparecchio.
4. Aprire la scatola dell'elettronica e staccare il connettore del circuito stampato.
5. Montare il nuovo circuito stampato in ordine inverso.
6. Mettere in funzione il prodotto.

10 Riciclaggio e smaltimento

Smaltimento dell'imballo

- Smaltire gli imballi correttamente.

Riciclaggio e smaltimento di prodotto e accessori

- Non smaltire né il prodotto, né gli accessori con i rifiuti domestici.
- Smaltire il prodotto e tutti gli accessori correttamente.
- Osservare tutte le norme rilevanti.

11 Servizio di assistenza clienti

I Centri di Assistenza ufficiali Vaillant sono formati da tecnici qualificati e sono istruiti direttamente da Vaillant sui prodotti.

I Centri di Assistenza ufficiali Vaillant utilizzano inoltre solo ricambi originali.

Contatti il Centro di Assistenza ufficiale Vaillant più vicino chiamando il numero verde 800-088766 oppure consultando il sito www.vaillant.it

Appendice

A Panoramica fornitura VIH CL .. S

Quantità	Denominazione	0020032532	0020053197	0020053199	0020039990
1	Modulo actoSTOR	x	x	x	x
1	Kit montaggio tubi	x	x	x	x
1	Kit montaggio parete	x	x	x	x
1	Kit montaggio di adattamento	x	x	x	x
1	Tubo (valvola di sicurezza bollitore a stratificazione)	x	x	x	
1	Tubo del gas , compl. "D" ⌀ 15 (nichelato)	x	x		
1	Montaggio piccole parti	x	x	x	
1	Accessorio di raccordo (impeditore di riflusso)	x			
1	Tubo flessibile	x	x	x	x
1	Coperchio, lato inferiore del prodotto	x		x	
1	Imballo complementare documentazione	x	x	x	x

B Codici di diagnostica

Codice	Parametro	Valori o spiegazioni	Regolazione di fabbrica	Impostazione personalizzata
D.074	Funzione antilegionella actoSTOR	0 = off 1 = on	1 = on	
D.092	Riconoscimento modulo actoSTOR	0= non collegato 1 = errore connessione: nessuna comunicazione tramite eBus, modulo actoSTOR è stato prima riconosciuto 2 = connessione attiva		

C Codici d'errore

Codice	Significato	Causa
F.02	Interruzione sensore di carica del bollitore actoSTOR (NTC), solo in combinazione con F.91	NTC difettosa, cavo NTC difettoso, allacciamento a spina su NTC difettosa, allacciamento a spina sull'elettronica actoSTOR difettoso
F.03	Interruzione sensore bollitore actoSTOR (NTC), solo in combinazione con F.91	NTC difettosa, cavo NTC difettoso, allacciamento a spina su NTC difettosa, allacciamento a spina sull'elettronica actoSTOR difettoso
F.12	Cortocircuito sensore di carica del bollitore (NTC), solo in combinazione con F.91	NTC guasta, cortocircuito nel fascio cavi, cavo/involucro
F.13	Cortocircuito sensore del bollitore (NTC), solo in combinazione con F.91	NTC guasta, cortocircuito nel fascio cavi, cavo/involucro
F.80	Interruzione o cortocircuito sensore di entrata scambiatore termico secondario; solo in combinazione con F.91	NTC difettosa, cavo NTC difettoso, allacciamento a spina su NTC difettosa, allacciamento a spina sull'elettronica actoSTOR difettoso Il connettore del sensore è collegato a massa con l'alloggiamento, cortocircuito nel fascio cavi, sensore difettoso
F.81	Pompa di carico actoSTOR guasta; solo in combinazione con F.91	Il bollitore non è completamente carico dopo un tempo prestabilito. – Controllare il sensore di carica del bollitore e il sensore del bollitore – Aria nella pompa actoSTOR – Controllare il fascio cavi verso la pompa – Controllare il flussometro e/o il limitatore nel prodotto – Valvola deviatrice guasta – Scambiatore termico secondario intasato – Pompa guasta
F.90	Comunicazione con modulo actoSTOR interrotta	Controllare il fascio di cavi dal prodotto al modulo actoSTOR (PEBus). Se il prodotto deve essere utilizzato senza modulo actoSTOR, impostare D.092 = 0.
F.91	Errore sensore/attuatore del modulo actoSTOR	

D Schema di collegamento VIH CL .. S

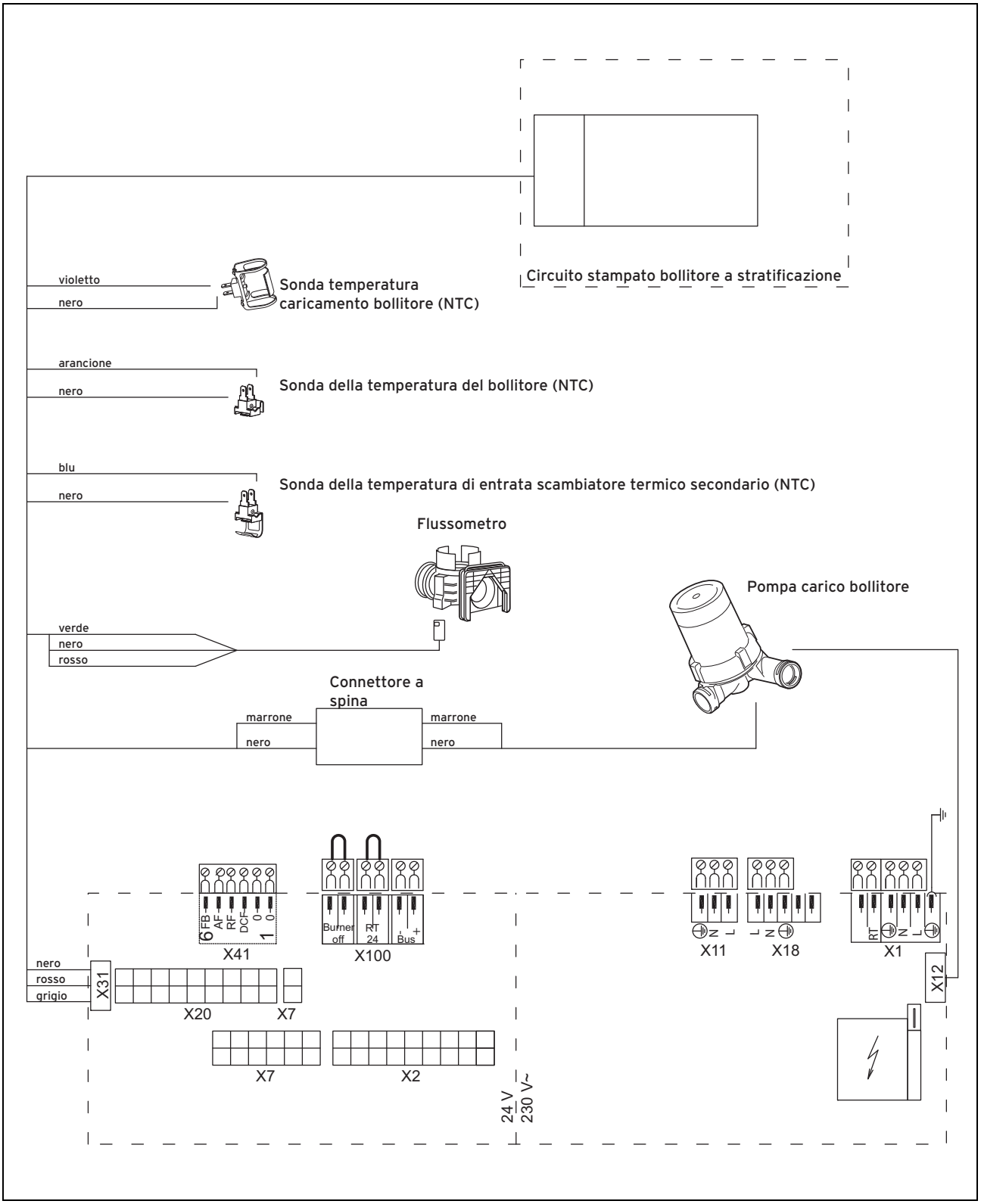

E Dati tecnici

E.1 Dati tecnici – modo ACS

		Quantità d'acqua (per ΔT = 30 K) in l/min	Sovrappres-sione ammessa in MPa	Pressione di allacciamento necessaria in MPa	Perdita di pressione lato acqua calda in MPa	Campo di variazione della temperatura di scarico acqua calda sanitaria con bollitore attivo in °C	Etichetta Gaskeur
VIH CL 20 S in combinazione con	VCW/VMW/VUW 196/5-5	14,5	1,0	0,035	0,04	50 - 65	
	VCW/VMW/VUW 206/5-5	14,5	1,0	0,035	0,04	50 - 65	
	VCW/VMW/VUW 236/5-5	14,0	1,0	0,035	0,04	50 - 65	
	VCW/VMW/VUW 246/5-5	17,2	1,0	0,035	0,04	50 - 65	
	VCW/VMW/VUW 256/5-5	14,9	1,0	0,035	0,04	50 - 65	
	VCW/VMW/VUW 256/5-5 IT	17,2	1,0	0,035	0,04	50 - 65	
	VCW/VMW/VUW 266/5-5	17,2	1,0	0,035	0,04	50 - 65	
	VCW/VMW/VUW 296/5-5	17,2	1,0	0,035	0,04	50 - 65	
	VCW/VMW/VUW 306/5-5	17,2	1,0	0,035	0,04	50 - 65	
	VCW/VMW/VUW 346/5-5	19,1	1,0	0,035	0,04	50 - 65	
	VCW/VMW/VUW 376/5-5	20,9	1,0	0,035	0,04	50 - 65	
	VCW/VMW/VUW 376/5-5 TR	20,5	1,0	0,035	0,04	50 - 65	
VIH CL 25 S in combinazione con	VHR 20 - 24/5-5	16,1	1,0	0,035	0,04	50 - 65	4
	VHR 25 - 30/5-5	18,9	1,0	0,035	0,04	50 - 65	5
	VHR 30 - 34/5-5	20,8	1,0	0,035	0,04	50 - 65	6
	VHR 35 - 38/5-5	22,7	1,0	0,035	0,04	50 - 65	6
	VCW 246/5-5	14,5	1,0	0,035	0,04	50 - 65	

E.2 Dati tecnici – generali

		Raccordo dell'acqua fredda e calda in mm	Dimensione prodotto profondità in mm (H = 720 mm x B = 440 mmx P = X)	Peso (netto) in kg (Bollitore a stratificazione senza generatore termico)
VIH CL 20 S in combinazione con	VCW/VMW/VUW 196/5-5	15	556	+20,5
	VCW/VMW/VUW 206/5-5	15	556	+20,5
	VCW/VMW/VUW 236/5-5	15	556	+20,5
	VCW/VMW/VUW 246/5-5	15	556	+20,5
	VCW/VMW/VUW 256/5-5	15	556	+20,5

		Raccordo dell'acqua fredda e calda in mm	Dimensione prodotto profondità in mm (H = 720 mm x B = 440 mmx P = X)	Peso (netto) in kg (Bollitore a stratificazione senza generatore termico)
VIH CL 20 S in combinazione con	VCW/VMW/VUW 256/5-5 IT	15	556	+20,5
	VCW/VMW/VUW 266/5-5	15	556	+20,5
	VCW/VMW/VUW 296/5-5	15	556	+20,5
	VCW/VMW/VUW 306/5-5	15	590	+20,5
	VCW/VMW/VUW 346/5-5	15	590	+20,5
	VCW/VMW/VUW 376/5-5	15	624	+20,5
	VCW/VMW/VUW 376/5-5 TR	15	624	+20,5
VIH CL 25 S in combinazione con	VHR 20 - 24/5-5	15	556	+21,5
	VHR 25 - 30/5-5	15	556	+21,5
	VHR 30 - 34/5-5	15	590	+21,5
	VHR 35 - 38/5-5	15	624	+21,5
	VCW 246/5-5	15	556	+21,5

E.3 Dati tecnici – impianto elettrico

		Potenza elettrica assorbita in W	Potenza elettrica assorbita stand-by in W (Bollitore a stratificazione senza generatore termico)
VIH CL 20 S in combinazione con	VCW/VMW/VUW 196/5-5	100	+2,7
	VCW/VMW/VUW 206/5-5	100	+2,7
	VCW/VMW/VUW 236/5-5	100	+2,7
	VCW/VMW/VUW 246/5-5	100	+2,7
	VCW/VMW/VUW 256/5-5	100	+2,7
	VCW/VMW/VUW 256/5-5 IT	100	+2,7
	VCW/VMW/VUW 266/5-5	100	+2,7
	VCW/VMW/VUW 296/5-5	100	+2,7
	VCW/VMW/VUW 306/5-5	100	+2,7
	VCW/VMW/VUW 346/5-5	115	+2,7
	VCW/VMW/VUW 376/5-5	135	+2,7
	VCW/VMW/VUW 376/5-5 TR	150	+2,7
VIH CL 25 S in combinazione con	VHR 20 - 24/5-5	100	+2,7
	VHR 25 - 30/5-5	100	+2,7
	VHR 30 - 34/5-5	115	+2,7

		Potenza elettrica assorbita in W	Potenza elettrica assorbita stand-by in W (Bollitore a stratificazione senza generatore termico)
VIH CL 25 S in combinazione con	VHR 35 - 38/5-5	135	+2,7
	VCW 246/5-5	100	+2,7

0020167326_00 ▮ 18.02.2014

Vaillant Group Italia S.p.A unipersonale
Società soggetta all'attività di direzione e coordinamento della Vaillant GmbH
Via Benigno Crespi 70 ▮ 20159 Milano
Tel. 2 69 71 21 ▮ Fax 6 419 12 45
Centro di Assistenza Tecnica Vaillant Service 800 08 87 66

info.italia@vaillantgroup.it ▮ www.vaillant.it

© Questo manuale o parti di esso sono protette dal diritto d'autore e possono essere copiati o diffusi solo dietro consenso del produttore.