Vaillant

ecoVIT plus

VK
VKS

FR, IT

Pour l'utilisateur

Notice d'emploi

ecoVIT plus

Chaudière à gaz à condensation VKS

FR

Table des matières

Caractéristiques de l'appareil 2

1 Remarques relatives à la documentation 3
1.1 Conservation des documents 3
1.2 Symboles utilisés 3
1.3 Validité de la notice 3
1.4 Marquage CE 3
1.5 Plaque signalétique 3

2 Sécurité 4

3 Remarques relatives à l'installation et au fonctionnement 5
3.1 Garantie constructeur 5
3.2 Utilisation conforme de l'appareil 5
3.3 Choix de l'emplacement 5
3.4 Nettoyage 5
3.5 Recyclage et mise au rebut 5
3.5.1 Appareil 6
3.5.2 Emballage 6
3.6 Conseils en matière d'économie d'énergie 6

4 Utilisation 8
4.1 Vue d'ensemble des éléments de commande 8
4.2 Mesures à prendre avant la mise en fonctionnement 9
4.2.1 Ouverture des dispositifs d'arrêt 9
4.2.2 Contrôle de la pression du système 9
4.3 Mise en fonctionnement 10
4.4 Réglages pour la production d'eau chaude sanitaire (en cas d'utilisation avec un boiler externe) 10
4.4.1 Puisage d'eau chaude sanitaire (en cas d'utilisation d'un boiler externe) 11
4.4.2 Déconnexion de la production d'eau chaude sanitaire 11
4.5 Réglages pour le mode chauffage 11
4.5.1 Réglage de la température de départ (avec appareil de régulation) 11
4.5.2 Réglage de la température de départ (sans appareil de régulation) 11
4.5.3 Désactivation du mode chauffage (position été) 12
4.6 Réglage du thermostat d'ambiance ou de la régulation en fonction des conditions atmosphériques 12
4.7 Voyants d'état 12
4.8 Dépannage 13
4.8.1 Anomalies dues à l'absence d'eau 13
4.8.2 Anomalies du processus d'allumage 13
4.8.3 Anomalies dans la ventouse 14
4.8.4 Remplissage de l'appareil/l'installation de chauffage 14
4.9 Mise hors service 15
4.10 Protection antigel 15
4.10.1 Fonction de protection contre le gel 15
4.10.2 Protection contre le gel par vidange 15
4.11 Maintenance 16
4.11.1 Inspection/maintenance 16
4.11.2 Mesures à réaliser lors du ramonage 16

Caractéristiques de l'appareil

Les appareils Vaillant ecoVIT plus sont des chaudières à condensation munies d'un compensateur hydraulique intégré.

Accessoires recommandés

Pour la régulation du modèle ecoVIT plus, Vaillant propose différents modèles de régulateurs servant au raccordement à la barre de contrôle ou pour le branchement au panneau de commande.
Votre installateur agréé se tient à votre disposition pour vous conseiller lors de l'achat d'un appareil de réglage approprié.

1 Remarques relatives à la documentation

Les consignes suivantes vous permettront de vous orienter dans l'ensemble de la documentation.
En liaison avec la présente notice d'emploi, d'autres documents doivent également être observés.
Nous déclinons toute responsabilité en cas de dommages imputables au non-respect des présentes instructions.

Autres documents applicables

Pour l'utilisateur:
Certificat de garantie nº 802925

Pour l'installateur :
Notice d'installation et de maintenance nº 0020055037
Notice de montage accessoires air/gaz d'échappement nº 0020055046

Le cas échéant, les informations contenues dans les notices des accessoires et régulateurs utilisés doivent également être observées.

1.1 Conservation des documents

Veuillez conserver la présente notice d'emploi ainsi que tous les documents associés à portée de main afin qu'ils soient disponibles le cas échéant.
En cas de déménagement ou de vente de l'appareil, remettez tous les documents au nouveau propriétaire.

1.2 Symboles utilisés

Veuillez respecter les consignes de sécurité de cette notice d'emploi lors de l'utilisation de l'appareil !

Danger !
Danger de mort et risque de blessures !

Danger !
Risque de brûlures !

Danger !
Danger de mort par électrocution !

Attention !
Situation potentiellement dangereuse pour le produit et l'environnement !

Remarque !
Ce symbole signale des informations importantes.

- Ce symbole indique une activité nécessaire

1.3 Validité de la notice

La présente notice d'emploi s'applique uniquement pour les références d'appareils suivantes :
- 0010005700
- 0010005701
- 0010005702
- 0010005703

La référence de l'article apparaît sur la plaque signalétique.

La chaudière à gaz ecoVIT plus existe dans les variantes suivantes :

Désignation de type	Référence d'article
VKS INT 196	0010005700
VKS INT 246	0010005701
VKS INT 306	0010005702
VKS INT 356	0010005703

Tabl. 1.1 Désignations de type et références d'articles

1.4 Marquage CE

Le marquage CE atteste que les appareils satisfont aux exigences de base des directives applicables conformément à la plaque signalétique.
Le marquage CE permet au fabricant de certifier que les exigences de sécurité du § 2 7. de l'ordonnance de loi concernant les équipements techniques de travail (GSGV) sont satisfaites et que les appareils produits en série sont conformes au prototype testé.

1.5 Plaque signalétique

La plaque signalétique se trouve sur le haut de la chambre de combustion des chaudières ecoVIT plus. Pour la voir, il suffit de retirer le couvercle de protection.

2 Sécurité

Comportement à adopter en cas d'urgence

Danger !
Odeur de gaz ! Risque d'empoisonnement ou d'explosion en présence d'un dysfonctionnement !

En présence d'une odeur de gaz, veuillez observer la procédure suivante :
- N'allumez/n'éteignez pas la lumière.
- N'actionnez pas d'autres commutateurs électriques.
- N'utilisez pas de téléphone dans la zone dangereuse.
- N'allumez pas de flamme (par exemple avec un briquet ou des allumettes).
- Ne fumez pas.
- Fermez le robinet d'arrêt de gaz.
- Ouvrez portes et fenêtres.
- Prévenez les habitants de la maison.
- Quittez la maison.
- Prévenez le fournisseur de gaz ou bien une société spécialisée.

Consignes de sécurité
Respectez impérativement les consignes et directives de sécurité suivantes.

Danger !
Risque de déflagration à cause de mélanges gazeux inflammables !
Ne stockez/n'utilisez pas de substances explosives ou facilement inflammables (par exemple essence, peinture, etc.) dans la pièce où l'appareil est installé.

Danger !
Risque d'empoisonnement ou d'explosion en présence d'un dysfonctionnement !
Les dispositifs de sécurité ne doivent en aucun cas être mis hors fonction ou manipulés.

Ne procédez à aucune modification
- sur l'appareil
- à proximité de l'appareil
- sur les conduites d'alimentation de gaz, d'air, d'eau et de courant
- ni sur les conduites d'évacuation des produits de combustion.

Cette interdiction de modification concerne aussi les éléments de construction autour de l'appareil car des changements à ce niveau pourraient compromettre sa sécurité de fonctionnement.
Quelques exemples :
- La conception de l'habillage type armoire de votre appareil est soumise à des prescriptions particulières. Renseignez-vous auprès de votre installateur sanitaire si vous envisagez le montage d'un tel habillage.
- N'encombrez pas l'accès aux orifices pour l'air frais et les produits de combustion. Veillez à retirer les protections placées sur ces ouvertures lors des travaux effectués sur la façade extérieure.

Si vous procédez à des modifications sur l'appareil ou à proximité de l'appareil, vous devez toujours faire appel à un installateur agréé.

Attention !
Risques de dommages en cas de modifications non conformes !
N'effectuez jamais vous-même des interventions ou des manipulations sur la chaudière à gaz ou sur d'autres éléments de l'installation.
Ne tentez jamais d'effectuer vous-même des réparations ou des travaux de maintenance sur l'appareil.

- Ne jamais détériorer ou retirer les parties plombées de l'appareil. Seuls les installateurs sanitaires agréés et le service après-vente sont habilités à modifier les parties plombées des composants.

Danger !
Risque de brûlures !
L'eau du robinet d'eau chaude peut être bouillante !

Attention !
Risque d'endommagement !
Est interdit l'emploi des produits suivants dans la zone proche de l'appareil : aérosols, solvants, peinture et colle. Dans certaines conditions défavorables, ces substances peuvent entraîner une corrosion, y compris dans le circuit d'évacuation des produits de combustion.

Installation et réglage
Seul un installateur agréé est habilité à installer l'appareil. Celui-ci assume également la responsabilité pour une installation et une mise en fonctionnement conformes.
Il est aussi responsable de l'inspection/la maintenance de l'appareil comme des modifications des réglages gaz.

Pression de remplissage de l'installation de chauffage
Contrôlez régulièrement la pression de remplissage de l'installation de chauffage (cf. section 4.2.2).

Groupe électrogène de secours
Lors de l'installation, votre installateur sanitaire a raccordé votre chaudière à gaz au réseau électrique.
Si vous souhaitez assurer son fonctionnement en cas de panne de courant au moyen d'un groupe électrogène, ce dernier doit posséder des caractéristiques techniques (tension, fréquence, mise à la terre) identiques à celle du réseau électrique et délivrer une puissance au moins égale à celle absorbée par la chaudière. N'hésitez pas à demander conseil à votre installateur sanitaire.

Fuites
En présence de fuite au niveau des conduites d'eau chaude situées entre l'appareil et les points de puisage, veuillez immédiatement fermer le robinet d'arrêt d'eau froide puis faire réparer la fuite par votre installateur sanitaire.

Protection contre le gel
En cas d'absence durant une période de gel, assurez-vous que l'installation de chauffage reste en service et que les pièces sont suffisamment chauffées.

Attention !
Risque d'endommagement !
En cas de coupure de courant ainsi qu'en cas de réglage insuffisant de la température dans les différentes pièces, il n'est pas possible d'exclure l'apparition de gel dans certaines parties de l'installation de chauffage.
Observez impérativement les instructions relatives à la protection contre le gel fournies dans la section 4.10.

3 Remarques relatives à l'installation et au fonctionnement

3.1 Garantie constructeur
Nous assurons la garantie des appareils Vaillant dans le cadre de la législation en vigueur (loi 78-12 du 4/10/78). Pour bénéficier de la garantie légale de deux ans, l'appareil doit impérativement être installé par un professionnel qualifié, suivant les règles de l'art et normes en vigueur. La garantie est exclue si les incidents sont consécutifs à une utilisation non-conforme de notre matériel et en particulier en cas d'erreurs de branchement, de montage ou de défaut d'entretien. Cette garantie de deux ans est obligatoirement subordonnée à un entretien annuel effectué par un professionnel qualifié des la première année d 'utilisation (circulaire ministérielle du 09/08/78 -JO du 13/09/78).

3.2 Utilisation conforme de l'appareil
Les chaudières gaz Vaillant ecoVIT plus ont été conçues selon les techniques et les règles de sécurité en vigueur. Toutefois, une utilisation incorrecte ou non conforme peut être à l'origine d'un risque corporel ou mettre en danger la vie de l'utilisateur comme d'un tiers ; des répercussions négatives sur l'appareil ou d'autres matériaux pourraient aussi s'ensuivre.
Cet appareil n'est pas destiné à être utilisé par des personnes (enfants compris) à capacités physiques, sensorielles ou intellectuelles réduites ou ne disposant pas de l'expérience ni/ou des connaissances requises, dans la mesure où elles ne sont pas sous la surveillance d'une personne en mesure de garantir leur sécurité ou elles n'obtiennent de celle-ci les instructions d'utilisation de l'appareil.
Les enfants doivent être surveillés de sorte à garantir qu'ils ne jouent pas avec l'appareil.
Les appareils ont une fonction de générateur de chaleur pour les systèmes de centrale de chauffage à eau chaude fermés ainsi que pour la production d'eau chaude centrale en cas d'utilisation d'un boiler d'eau chaude externe. Toute autre utilisation est considérée comme non conforme à l'usage. Le constructeur/fournisseur décline toute responsabilité pour les dommages en résultant. L'utilisateur en assume alors l'entière responsabilité.
L'utilisation conforme de l'appareil comprend : le respect de la notice d'emploi et d'installation ; le respect de tous les documents associés ; le respect des conditions d'inspection et de maintenance.

Attention !
Toute utilisation abusive est interdite.

Seul un installateur sanitaire agréé est autorisé à installer les appareils. Sa responsabilité est engagée quant au respect des prescriptions, règles et directives en vigueur.

3.3 Choix de l'emplacement
Les chaudières gaz Vaillant ecoVIT plus doivent être installées à la verticale sur le sol de manière à permettre l'évacuation des condensats et le passage des conduites du système d'air frais/d'évacuation des gaz brûlés.
Elles peuvent être installées dans une cave, une remise, une pièce à usages multiples, etc. Demandez à votre installateur sanitaire quelles réglementations nationales en vigueur doivent être observées.
Le lieu de montage doit être complètement protégé contre le gel. Si vous ne pouvez garantir cette protection, observez les mesures de protection contre le gel stipulées dans la section 4.10.

Remarque !
Un espace séparant l'appareil d'éléments combustibles/composés de matières combustibles n'est pas nécessaire, dans la mesure où, à la puissance utile nominale de l'appareil, aucune température ne peut dépasser les 85 °C admissibles sur la surface du boîtier.

3.4 Nettoyage
- Nettoyez l'habillage de votre appareil à l'aide d'un chiffon humide et un peu de savon.

Remarque !
N'employez pas de détergents ou abrasifs qui pourraient endommager l'habillage ou les armatures en plastique.

3.5 Recyclage et mise au rebut
Votre chaudière à gaz Vaillant ecoVIT plus se compose, au même titre que son emballage de transport, principalement de matériaux recyclables.

3.5.1 Appareil

Votre chaudière à gaz Vaillant ecoVIT plus ainsi que l'ensemble de ses accessoires ne sont pas des ordures ménagères et font l'objet d'une mise au rebut particulière. Veillez à ce que l'appareil usagé et ses éventuels accessoires soient mis au rebut conformément aux prescriptions en vigueur.

3.5.2 Emballage

Veuillez confier le recyclage de l'emballage de transport au spécialiste qui a installé l'appareil.

☞ **Remarque !**
Veuillez respecter les prescriptions légales en vigueur dans votre pays.

3.6 Conseils en matière d'économie d'énergie

Montage d'une régulation en fonction des conditions atmosphériques

Les régulateurs barométriques régulent la température de départ du chauffage en fonction de la température extérieure. La quantité de chaleur produite correspond aux besoins momentanés. Pour ce faire, la température de départ du chauffage rapportée à la température extérieure doit être programmée sur le régulateur barométrique. Ce réglage ne doit pas être supérieur à la valeur imposée pour la configuration de l'installation de chauffage.
En principe, votre installateur sanitaire se charge du réglage correct. La minuterie intégrée permet d'activer et de désactiver automatiquement la programmation souhaitée pour les différentes phases de chauffage et d'abaissement (programmation nocturne, etc.).
En combinaison avec les robinets thermostatiques, les régulateurs barométriques offrent actuellement la méthode la plus économique pour la régulation du chauffage.

Mode abaissement de l'installation de chauffage

Durant la nuit ou en votre absence, abaissez la température ambiante. Le moyen le plus simple et le plus fiable pour ce faire est l'utilisation d'appareils de régulation permettant une programmation individuelle en fonction des plages horaires.
Durant les périodes d'abaissement, réduisez la température ambiante de 5 °C environ par rapport à la température de plein chauffage. Une baisse de la température de plus de 5 °C ne vous permet pas de réaliser des économies supplémentaires étant donné que la période de plein chauffage suivante nécessiterait alors une consommation d'énergie accrue. C'est pourquoi une réduction encore plus importante de la température n'est conseillée qu'en cas d'absence prolongée, par exemple départ en vacances. En hiver, veillez néanmoins à garantir une protection contre le gel suffisante.

Température ambiante

Réglez la température de sorte qu'elle soit suffisante à votre confort. Tout degré supplémentaire impliquerait une augmentation de la consommation d'énergie d'environ 6 %.
Adaptez également la température ambiante à l'usage de la pièce. Il n'est, par exemple, généralement pas nécessaire de chauffer à 20 °C une chambre à coucher ou une pièce rarement occupée.

Réglage du mode de fonctionnement

Pendant la saison chaude, lorsque votre logement n'a pas besoin d'être chauffé, nous vous recommandons de commuter votre installation en mode été.
Le mode chauffage est alors désactivé mais l'appareil, respectivement l'installation, reste opérationnel pour la production d'eau chaude sanitaire.

Chauffage homogène

Dans les appartements équipés d'une installation de chauffage central, il arrive fréquemment qu'une seule pièce soit chauffée. Les pièces voisines non chauffées profitent alors de la chaleur de manière incontrôlée par les surfaces entourant la pièce telles que les cloisons, les portes, les fenêtres, le plafond, le plancher. Ceci contribue à une perte d'énergie involontaire. Evidemment, la puissance du radiateur situé dans la pièce ainsi chauffée ne suffit plus à un tel mode de fonctionnement.
La pièce n'est alors plus suffisamment chauffée et vous ressentez une sensation désagréable de froid (le même effet se produit lorsque les portes entre pièces chauffées et non ou peu chauffées restent ouvertes).
Vous faites là de fausses économies : le chauffage fonctionne et la température ambiante n'est néanmoins pas suffisante. Afin d'améliorer votre confort et d'utiliser votre chauffage de manière plus judicieuse, chauffez régulièrement toutes les pièces de votre logement en fonction de leur utilisation.
Il faut ajouter que les matériaux de construction peuvent également être endommagés lorsque certaines parties du bâtiment ne sont pas chauffées ou qu'elles sont chauffées de manière insuffisante.

Robinets thermostatiques et thermostats d'ambiance

De nos jours, l'installation des robinets thermostatiques sur tous les radiateurs devrait paraître évidente. Ces robinets permettent de maintenir la température ambiante exactement au niveau réglé. Associés au thermostat (ou régulateur barométrique), ces robinets thermostatiques vous permettent d'adapter la température ambiante à vos besoins personnels et d'atteindre par là même un mode de fonctionnement économique de votre installation de chauffage.

Laissez toujours tous les robinets des radiateurs complètement ouverts dans la pièce ou le thermostat est installé ; sinon, les deux dispositifs de régulation s'influenceraient l'un l'autre et nuiraient à la qualité de réglage.
Chez les utilisateurs, on observe souvent le comportement suivant : dès qu'il fait trop chaud dans une pièce, l'utilisateur ferme les robinets thermostatiques (ou règle le thermostat sur une température inférieure). Lorsqu'il a de nouveau froid, après un certain temps, il rouvre le robinet thermostatique.
Un tel comportement est parfaitement inutile ; le robinet thermostatique se charge automatiquement de la régulation de la température : si la température ambiante dépasse la valeur réglée sur la tête du capteur, le robinet thermostatique se ferme automatiquement et se rouvre automatiquement dès que la température ambiante est inférieure à la valeur réglée.

Ne pas recouvrir les dispositifs de régulation
Ne cachez pas les dispositifs de régulation derrière meubles, rideaux et autres objets. Ils doivent pouvoir mesurer la température de l'air circulant dans la pièce, sans entrave. Les robinets thermostatiques qui sont cachés peuvent être équipés de capteurs à distance si bien qu'ils peuvent continuer à fonctionner normalement.

Température appropriée de l'eau chaude sanitaire
Ne chauffez que l'eau strictement nécessaire à votre consommation. Tout chauffage supplémentaire entraîne une consommation inutile d'énergie. De plus, des températures d'eau dépassant 60 °C renforcent l'entartrage.

Comportement responsable vis-à-vis de la consommation l'eau
Une consommation modérée de l'eau peut contribuer à une réduction considérable des coûts de consommation. Par exemple : douchez-vous au lieu de prendre des bains. Alors que 150 litres d'eau sont nécessaires pour un bain, une douche équipée d'une robinetterie moderne et économe en eau ne nécessite qu'un tiers de cette quantité.
En outre : un robinet qui goutte se traduit par un gaspillage pouvant atteindre 2 000 litres d'eau par an, une chasse d'eau qui fuit, 4 000 litres. En revanche, un nouveau joint ne coûte que quelques centimes.

Aération des pièces
Pendant les périodes de chauffage, n'ouvrez les fenêtres que pour aérer et non pour réguler la température. La méthode la plus efficace et la plus économique consiste à ouvrir brièvement la fenêtre en grand plutôt que de la laisser entrouverte durant une longue période. Nous vous conseillons pour cette raison d'ouvrir les fenêtres en grand pendant quelques minutes. Fermez alors tous les robinets thermostatiques qui se trouvent dans la pièce ou réglez les thermostats d'ambiance à température minimale. Ces mesures garantissent une aération optimale sans refroidissement ni dépenses d'énergie inutiles (par exemple dues à toute mise en marche involontaire du chauffage pendant la phase d'aération).

4 Utilisation

4.1 Vue d'ensemble des éléments de commande

Pour accéder au panneau de commande, il suffit d'ouvrir le couvercle du panneau de commande.

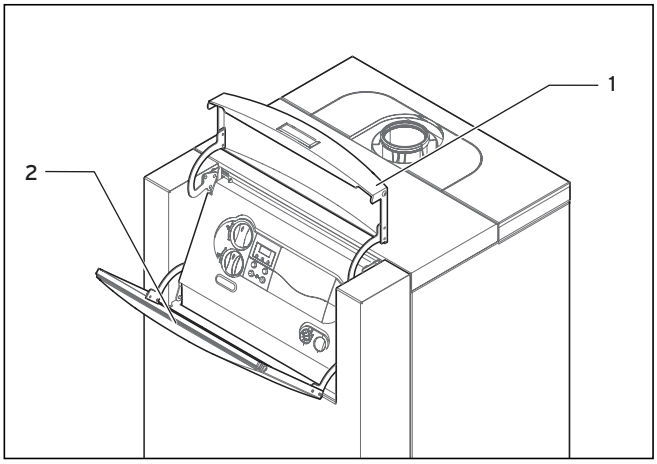

Fig. 4.1 Ouverture du capot du panneau de commande

- Ouvrez la partie supérieure (**1**) du couvercle.
  La partie avant de la pièce du couvercle (**2**) se rabat automatiquement vers le bas.

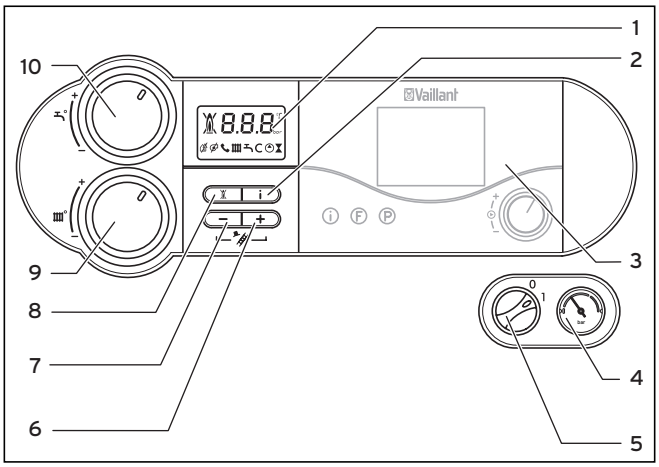

Fig. 4.2 Panneau de commande

Les éléments de commande offrent les fonctions suivantes :

1 Écran d'affichage de la température actuelle, du mode de fonctionnement et de certaines informations complémentaires

2 Touche « **i** » permettant de sélectionner différentes informations

3 Régulation intégrée (accessoire)

4 Manomètre indiquant la pression de remplissage ou de service de l'installation de chauffage

5 Commutateur principal de mise en marche/arrêt de l'appareil

6 Touche « **+** » permettant de naviguer vers l'avant dans l'écran (pour l'installateur sanitaire lors des travaux de réglage et de recherche d'anomalies) ou pour l'affichage de la température du boiler (boiler externe avec sonde)

7 Touche « **-** » permettant de naviguer vers l'arrière dans l'écran (pour l'installateur sanitaire lors des travaux de réglage et de recherche d'anomalies) ou pour l'affichage de la pression de remplissage de l'installation de chauffage dans l'écran

8 Touche « **Reset** » permettant de réinitialiser certaines anomalies

9 Sélecteur de réglage de la température de départ chauffage

10 Sélecteur permettant de régler la température du boiler

Système numérique d'information et d'analyse (système DIA)

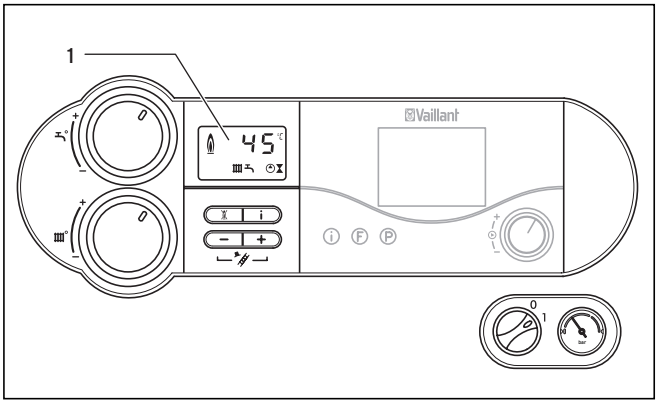

Fig. 4.3 Écran du système DIA

Votre chaudière à gaz est équipée d'un système numérique d'information et d'analyse (système DIA). Ce système vous fournit des informations à propos de l'état de service de votre chaudière et vous aide, le cas échéant, lors de la suppression d'anomalies.
Durant le fonctionnement normal de la chaudière, la température actuelle de départ du chauffage est affichée sur l'écran (**1**) du système DIA (45 °C dans l'exemple de la fig. 4.3). En présence d'anomalies, l'affichage de la température est remplacé par le code erreur correspondant.

Les symboles affichés vous fournissent également les informations suivantes :

1 Affichage de la température actuelle de départ du chauffage ou affichage du code d'état, respectivement d'anomalie

Anomalie dans la conduite d'air/d'évacuation des produits de combustion

Anomalie dans la conduite d'air/d'évacuation des produits de combustion

Mode chauffage actif
Allumé : mode de fonctionnement chauffage
Affichage clignotant : temps de blocage du brûleur actif

Mode eau chaude sanitaire actif
(en cas d'utilisation d'un boiler externe)
Allumé : Mode de fonctionnement Remplissage du boiler opérationnel
Affichage clignotant : chargement du boiler en cours, brûleur allumé

Pompe de chauffage en marche

Vanne gaz interne amorcée

Flamme avec croix :
Anomalie durant le fonctionnement du brûleur ; l'appareil est éteint

Flamme sans croix :
Fonctionnement correct du brûleur

4.2 Mesures à prendre avant la mise en fonctionnement

4.2.1 Ouverture des dispositifs d'arrêt

Remarque !
Les dispositifs d'arrêt ne sont pas fournis avec la chaudière. Ils doivent être installés à vos frais par votre installateur sanitaire. Ce dernier vous expliquera comment placer et manipuler ces éléments.

- Ouvrez le robinet d'arrêt du gaz en l'enfonçant puis en le tournant au maximum dans le sens inverse des aiguilles d'une montre.
- Assurez-vous que tous les robinets de maintenance sont ouverts.

4.2.2 Contrôle de la pression du système

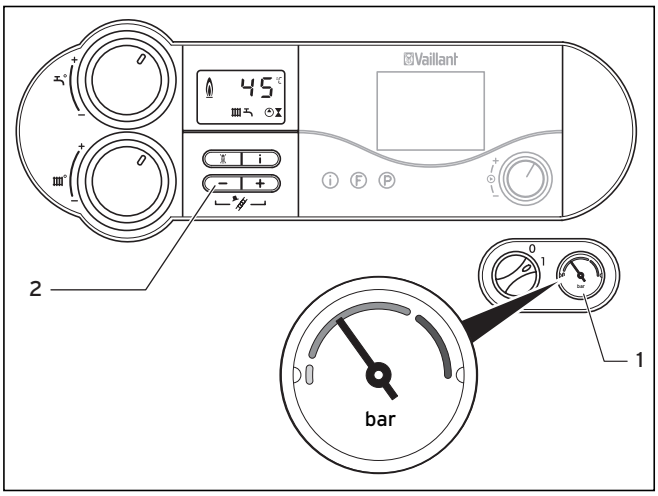

Fig. 4.4 Contrôle de la pression de remplissage de l'installation de chauffage

- Contrôlez la pression de remplissage de l'installation sur le manomètre (**1**). Pour un fonctionnement irréprochable de l'installation de chauffage, l'aiguille du manomètre doit se situer à froid dans la zone sur fond gris foncé. Cela correspond à la plage de pression de remplissage comprise entre 1 et 2 bar. Si l'aiguille se trouve dans la zone sur fond gris clair (< 0,75 bar), il faut rajouter de l'eau avant la mise en fonctionnement.

Remarque !
Une pression de la touche « - » (2) permet d'afficher la pression de remplissage actuelle (en bar) à l'écran.

Remarque !
Afin d'empêcher que l'installation ne fonctionne avec une quantité d'eau trop faible et par conséquent de prévenir les éventuels dommages que cela peut entraîner, l'appareil est équipé d'un capteur de pression. Lorsque la pression est inférieure à la valeur admise, l'appareil se met hors service. L'écran affiche le message d'erreur F.23 ou F.24. Pour remettre l'appareil en marche il faut au préalable rajouter de l'eau dans l'installation.

Lorsque l'installation de chauffage alimente plusieurs étages, il peut s'avérer nécessaire d'établir une pression de remplissage supérieure. Pour de plus amples informations à ce sujet, adressez-vous à votre installateur sanitaire.

4.3 Mise en fonctionnement

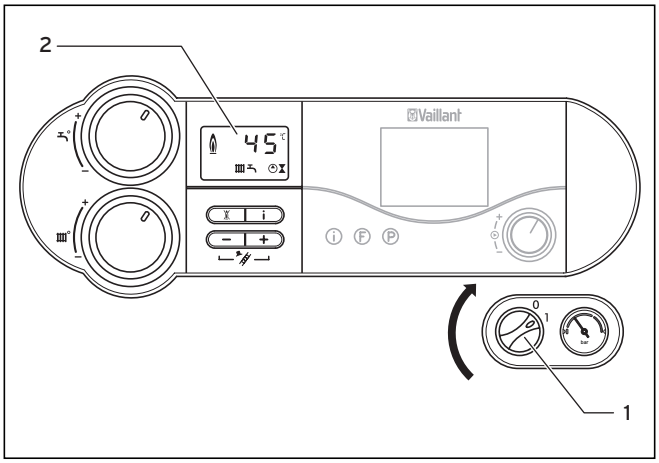

Fig. 4.5 Mise en marche de l'appareil

- Le commutateur principal (**1**) permet de mettre en marche et d'arrêter la chaudière.
  I : « **MARCHE** »
  0: « **ARRET** »

L'appareil est en marche lorsque le commutateur principal (**1**) est réglé sur la position « **I** ». L'affichage standard du système numérique d'information et d'analyse s'affiche sur l'écran (**2**) (pour de plus amples informations, cf. section 4.1).

Pour régler l'appareil en fonction de vos besoins, veuillez-vous reporter aux sections 4.4 et 4.5 où les possibilités de réglage sont décrites pour la production d'eau chaude sanitaire et le mode chauffage (en cas d'utilisation d'un boiler externe).

Attention !
Risque d'endommagement !
La protection contre le gel et les dispositifs de surveillance fonctionnent uniquement lorsque le commutateur principal de l'appareil est positionné sur "I" et que l'alimentation électrique n'est pas coupée.

Pour que ces dispositifs de sécurité restent actifs, allumez et éteignez uniquement votre chaudière à gaz en utilisant l'appareil de régulation (de plus amples informations à ce sujet sont contenues dans la notice d'emploi correspondante).
Pour savoir comment éteindre complètement votre chaudière à gaz, reportez-vous à la section 4.9.

4.4 Réglages pour la production d'eau chaude sanitaire (en cas d'utilisation avec un boiler externe)

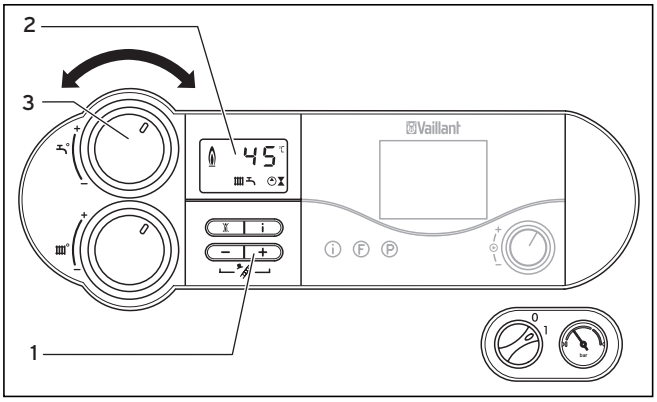

Fig. 4.6 Réglage de la température du boiler

Pour la production d'eau chaude sanitaire, un boiler externe peut être raccordé à la chaudière ecoVit plus.

Le sélecteur (**3**) permet de régler en continu la température du boiler.
Pour le réglage, procédez comme indiqué ci -après :

- Positionnez le sélecteur de réglage (**3**) sur la température souhaitée. Correspondance :

Au maximum à gauche, protection contre le gel	**15 °C**
Température d'eau chaude minimale réglable	**40 °C**
Au maximum à droite Température d'eau chaude maximale réglable	**65 °C**

Lors du réglage de la température souhaitée, la valeur correspondante (**2**) s'affiche sur l'écran du système DIA. Cette valeur s'efface après cinq secondes environ pour être remplacée par l'affichage standard (température actuelle de départ du chauffage).

Remarque !
Pour des raisons d'économie et d'hygiène (légionelles, etc.), nous recommandons un réglage à 60 °C.

Remarque !
Une pression de la touche « + » (1) entraîne l'affichage de la température du boiler actuelle pendant cinq secondes.

4.4.1 Puisage d'eau chaude sanitaire (en cas d'utilisation d'un boiler externe)

- Ouvrez le robinet d'eau chaude sur l'un des points de puisage (lavabo, douche, baignoire, etc.). L'eau chaude est puisée dans le boiler d'eau chaude sanitaire externe.

Si la température réglée n'est pas atteinte, l'appareil se met automatiquement en marche puis réchauffe le boiler. Durant le chargement du boiler, l'affichage clignote sur l'écran (**2**) .

Une fois la température atteinte, l'appareil s'éteint automatiquement. La pompe continue à fonctionner pendant quelques instants.

4.4.2 Déconnexion de la production d'eau chaude sanitaire

Vous pouvez déconnecter la production d'eau chaude sanitaire sans pour autant arrêter le mode chauffage.

- Pour ce faire, tournez le sélecteur de réglage (**3**) complètement vers la gauche afin de régler la température d'eau chaude. Une fonction de protection contre le gel reste active pour le boiler.

Sur l'écran (**2**), une température de 15 °C environ s'affiche durant cinq secondes environ pour le boiler.

4.5 Réglages pour le mode chauffage

4.5.1 Réglage de la température de départ (avec appareil de régulation)

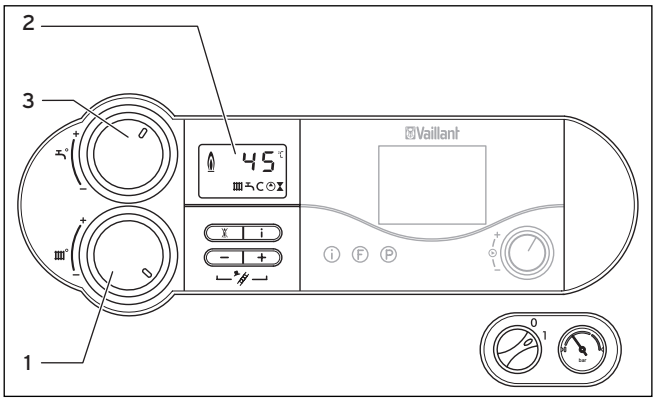

Fig. 4.7 Réglage de la température de départ (avec appareil de régulation)

Si votre installation de chauffage est équipée d'un régulateur barométrique ou d'un thermostat d'ambiance, procédez aux réglages suivants :

- Tournez le sélecteur de réglage (**1**) complètement à droite pour régler la température de départ du chauffage.

La température de départ est réglée automatiquement par l'appareil de régulation (de plus amples informations à ce sujet sont contenues dans la notice d'emploi correspondante).

4.5.2 Réglage de la température de départ (sans appareil de régulation)

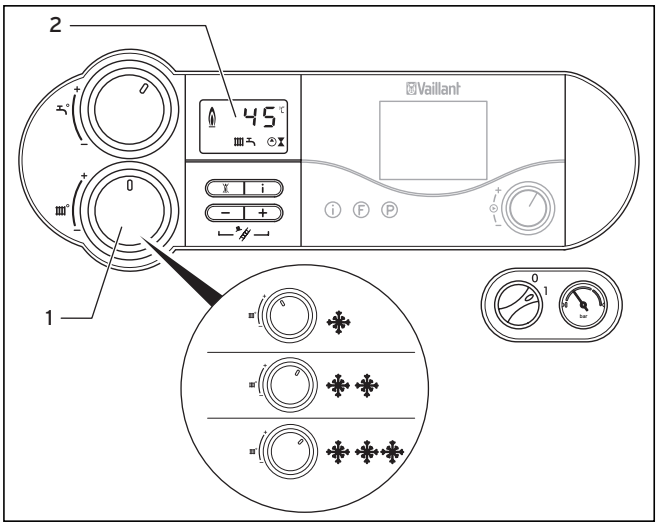

Fig. 4.8 Réglage de la température de départ (sans appareil de régulation)

Dans la mesure où aucun dispositif de régulation n'est installé, réglez la température de départ à l'aide du sélecteur (**1**) en fonction de la température extérieure.

Nous vous recommandons de procéder aux réglages suivants :

- **Vers la gauche** (mais pas complètement) pendant la phase transitoire : Température extérieure comprise entre 10 et 20 °C
- **Position centrale** en période de froid modéré : Température extérieure comprise entre 0 et 10 °C
- **Position droite** en période de grand froid : Température extérieure comprise entre 0 et –15 °C environ

Lors du réglage de la température souhaitée, la valeur correspondante (**2**) s'affiche sur l'écran du système DIA. Cette valeur s'efface après cinq secondes environ pour être remplacée par l'affichage standard (température actuelle de départ du chauffage).

Le sélecteur (**1**) peut être réglé en continu sur une température de départ du chauffage à concurrence de 75 °C. Si toutefois votre appareil permet de régler des valeurs supérieures, cela signifie que votre installateur sanitaire a procédé à un réglage correspondant permettant le fonctionnement de votre installation de chauffage à concurrence de 85 °C.

4.5.3 Désactivation du mode chauffage (position été)

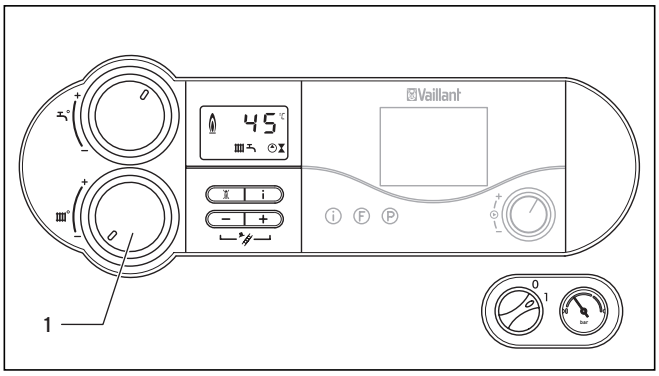

Fig. 4.9 Désactivation du mode chauffage (position été)

En été, vous pouvez désactiver le mode chauffage sans pour autant arrêter la fonction de production d'eau chaude sanitaire (en cas d'utilisation d'un boiler externe).

- Pour ce faire, tournez le sélecteur de réglage (**1**) complètement vers la gauche afin de régler la température de départ du chauffage.

4.6 Réglage du thermostat d'ambiance ou de la régulation en fonction des conditions atmosphériques

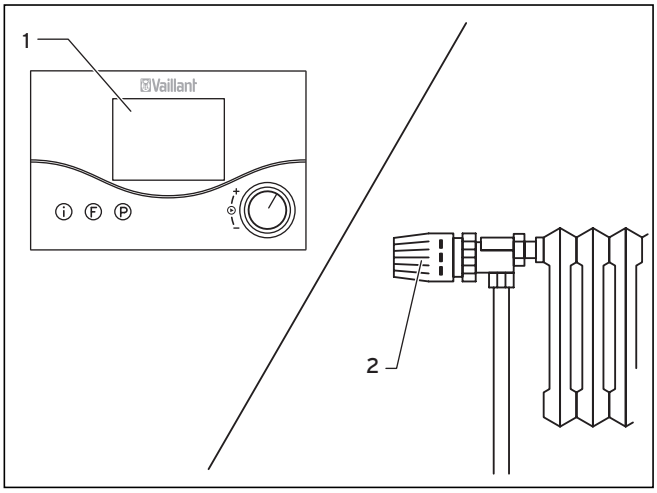

Fig. 4.10 Réglage du thermostat ou de la régulation en fonction des conditions atmosphériques

- Réglez le thermostat d'ambiance (**1**), le régulateur barométrique ainsi que les robinets thermostatiques (**2**) conformément aux indications fournies dans les notices d'utilisation correspondantes de ces accessoires.

4.7 Voyants d'état

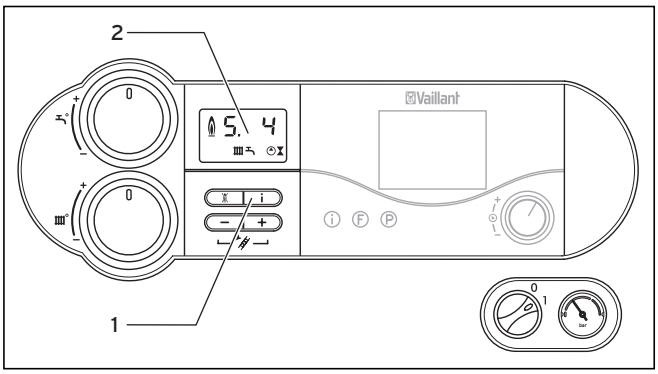

Fig. 4.11 Voyants d'état

Les voyants d'état vous fournissent des informations à propos de l'état de service de votre chaudière.

- Pour activer les indicateurs d'état, appuyez sur la touche « **i** » (**1**).

Le code d'état correspondant s'affiche alors à l'écran (**2**), par exemple « **S. 4** » pour le fonctionnement du brûleur. La signification des principaux codes d'état est indiquée dans le tableau ci-dessous.

Pendant les phases de commutation, lors du redémarrage suite à l'absence de flamme, etc., le message d'état « **S**. » s'affiche un court instant.

- En appuyant une nouvelle fois sur la touche « **i** » (**1**), vous revenez au mode normal.

Affichage	Signification
	Affichage en mode chauffage
S. 0	Aucune chaleur requise
S. 1	Amorce de la pompe à eau
S. 2	Démarrage du ventilateur
S. 3	Processus d'allumage
S. 4	Fonctionnement brûleur
S. 5	Temporisation ventilateur et pompe
S. 7	Temporisation pompe
S. 8	Temporisation arrêt brûleur après mode chauffage

Tabl. 4.1 Les codes d'état et leur signification
(suite page suivante)

Affichage	Signification
	Affichage en mode chargement boiler
S.20	Mode cyclique boiler actif
S.21	Démarrage du ventilateur
S.23	Processus d'allumage
S.24	Fonctionnement brûleur
S.25	Temporisation ventilateur et pompe
S.26	Temporisation ventilateur
S.27	Temporisation pompe
S.28	Blocage brûleur après chargement boiler
	Affichages relatifs à l'installation
S.30	Mode chauffage bloqué par thermostat d'ambiance (régulation sur bornes 3-4-5)
S.31	Mode été actif ou mode chauffage bloqué par le régulateur eBUS ou minuteur de montage
S.32	Protection contre le gel de l'échangeur thermique active
S.34	Mode protection contre le gel actif
S.36	Régulateur continu/thermostat d'ambiance bloque le mode chauffage (valeur de consigne <20 °C)
S.41	Pression de l'installation trop élevée

Tabl. 4.1 Les codes d'état et leurs significations (suite)

4.8 Dépannage

En présence d'anomalies durant le fonctionnement de votre chaudière à gaz, vous pouvez contrôler vous-même les points suivants :

Le chauffage reste froid, en cas d'utilisation d'un boiler externe pas d'eau chaude, l'appareil ne se met pas en marche :

- Est-ce que les robinets d'arrêt du gaz de la conduite d'alimentation et de l'appareil sont ouverts (cf. section 4.2) ?
- Est-ce que l'alimentation en eau froide fonctionne correctement (cf. section 4.2) ?
- Est-ce que l'alimentation électrique des locaux fonctionne correctement ?
- Est-ce que le commutateur principal de la chaudière gaz se trouve en position marche (cf. section 4.3) ?
- Est-ce que le commutateur principal de la chaudière gaz n'est pas complètement tourné vers la gauche, c.-à-d. en mode protection contre le gel (cf. sections 4.4 et 4.5) ?
- Est-ce que la pression de remplissage de l'installation de chauffage est suffisante (cf. section 4.8.4) ?
- L'installation de chauffage contient-elle de l'air (cf. section 4.8.4) ?
- Est-ce qu'une anomalie a été détectée lors du processus d'allumage (cf. section 4.8.2) ?

Le chauffage ne se met pas en marche, mode Eau chaude en bonne marche (en cas d'utilisation d'un boiler externe) :

- Est-ce que les régulateurs externes ont déclenché le chauffage (appareil de régulation du type VRC par exemple) ?

Attention !
Risques de dommages en cas de modifications non conformes !
Si, après avoir contrôlé tous les points susmentionnés, votre chaudière à gaz ne fonctionne toujours pas correctement, faites appel à un installateur sanitaire agréé.

4.8.1 Anomalies dues à l'absence d'eau

L'appareil signale une « **Anomalie** » lorsque la pression de remplissage de l'installation de remplissage est insuffisante. Cette anomalie est signalée sur l'écran par le biais des codes d'erreur « **F.22** » (fonctionnement à sec), respectivement « **F.23**» ou « **F. 24** » (manque d'eau/pression de l'installation < 0,5 bar).

Remettez l'appareil en marche uniquement après avoir rajouté suffisamment d'eau dans l'installation de chauffage (cf. section 4.8.4).

4.8.2 Anomalies du processus d'allumage

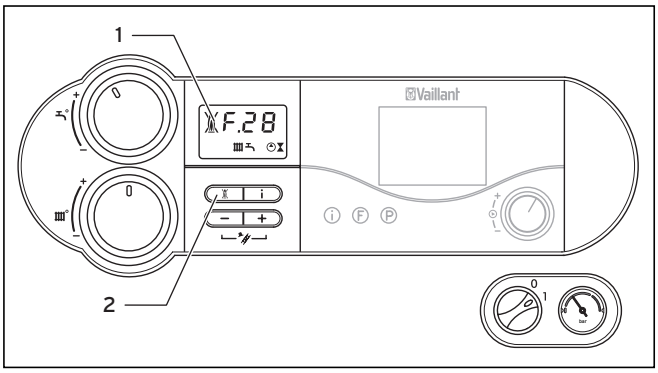

Fig. 4.12 Réinitialisation

Si le brûleur ne s'allume pas au bout de cinq tentatives, l'appareil ne démarre pas et affiche « Anomalie ». Cette anomalie est signalisée sur l'écran (**1**) par le biais du code d'erreur « **F. 28** » ou « **F. 29** ».
En outre, le symbole représentant des flammes barrées s'affiche à l'écran (**1**).
Un nouvel allumage automatique ne se produit qu'après une « Réinitialisation » par pression de la touche (**2**).

- Dans ce cas, appuyez sur la touche Reset (**2**) pour réinitialiser l'appareil et maintenez-la enfoncée durant une seconde environ.

Attention !
Risques de dommages en cas de modifications non conformes !
Si votre chaudière à gaz ne redémarre toujours pas au bout de la troisième tentative de réinitialisation, faites appel à un installateur sanitaire agréé.

4.8.3 Anomalies dans la ventouse

Les appareils sont équipés d'un ventilateur. L'appareil s'éteint en présence d'un dysfonctionnement.
Les symboles et les messages d'erreur « **F.32** » et « **F.37** » s'affichent alors sur l'écran.

Attention !
Risques de dommages en cas de modifications non conformes !
Lorsque ce message d'erreur s'affiche, contactez un installateur sanitaire agréé.

4.8.4 Remplissage de l'appareil/l'installation de chauffage

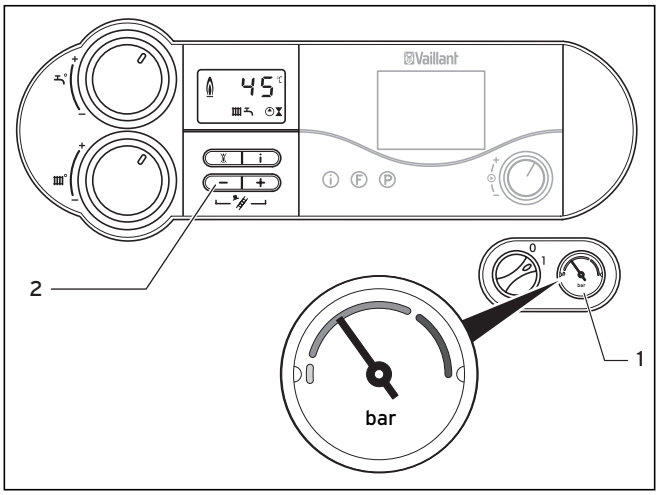

Fig. 4.13 Contrôle de la pression de remplissage de l'installation de chauffage

Pour un fonctionnement irréprochable de l'installation de chauffage, l'aiguille du manomètre (**1**) doit se situer, à froid, dans la plage de pression de remplissage comprise entre 1 et 2 bar. Si la pression est inférieure à 0,75 bar, rajoutez de l'eau.

Remarque !
Une pression de la touche « - » (2) entraîne l'affichage de la pression de l'installation à l'écran pendant cinq secondes.

Lorsque l'installation de chauffage alimente plusieurs étages, il peut s'avérer nécessaire d'établir une pression de remplissage supérieure. Votre installateur pourra vous renseigner à ce propos.

Attention !
Risque d'endommagement de la chaudière à gaz.
Utilisez uniquement de l'eau du robinet afin de remplir l'installation de chauffage.
Il est interdit d'y ajouter des produits chimiques tels que des produits antigel ou anticorrosion (inhibiteurs).
Vous risqueriez sinon d'endommager les joints et les membranes et ainsi d'occasionner des bruits en mode chauffage.
Nous déclinons toute responsabilité pour tous dommages consécutifs.

Pour remplir et faire l'appoint d'eau de l'installation de chauffage, vous pouvez en principe utiliser de l'eau du robinet. Dans certains cas, la qualité de l'eau peut néanmoins s'avérer inappropriée pour le remplissage de l'installation de chauffage (eau fortement corrosive ou à forte teneur en calcaire). En tel cas, adressez-vous à votre installateur sanitaire agréé.
Pour remplir l'installation, veuillez procéder comme indiqué ci après:

- Ouvrez tous les robinets thermostatiques de l'installation.

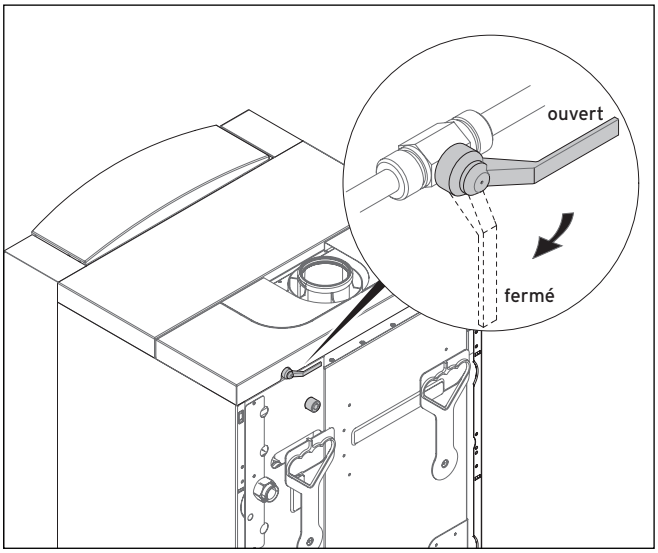

Fig. 4.14 Ouverture du robinet de remplissage

- Raccordez le robinet de remplissage situé au dos de l'installation à une vanne de prise d'eau froide à l'aide d'un tuyau flexible (votre installateur sanitaire vous a montré la robinetterie de remplissage et expliqué la procédure pour remplir ou vider l'installation).
- Ouvrez lentement le robinet de remplissage.
- Ouvrez lentement la vanne de prise d'eau et ajoutez de l'eau jusqu'à ce que la pression requise s'affiche sur le manomètre (**1**) (voir fig. 4.13).
- Fermez la vanne.
- Purgez tous les radiateurs.

- Assurez-vous que le manomètre (**1**) (voir fig. 4.13) affiche la pression de service requise et, le cas échéant, rajoutez de l'eau.
- Fermez le robinet de remplissage (**1**) puis retirez le flexible de remplissage.

4.9 Mise hors service

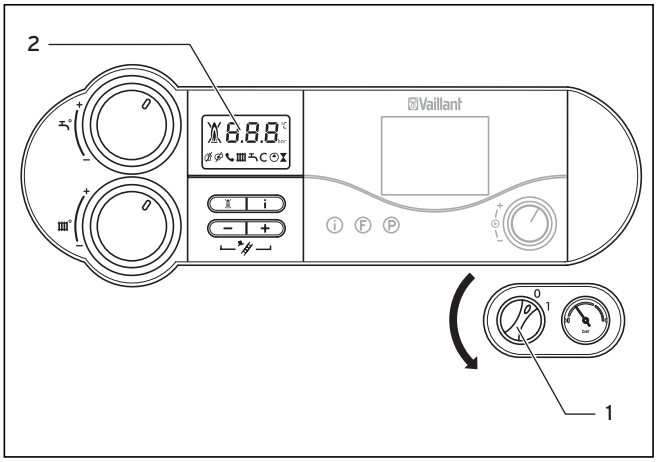

Fig. 4.15 Arrêt de la chaudière

- Pour éteindre complètement votre chaudière gaz, réglez le commutateur principal sur (**1**) la position « **O** ».

Attention !
La protection contre le gel et les dispositifs de surveillance fonctionnent uniquement lorsque le commutateur principal de l'appareil est positionné sur "I" et que l'alimentation électrique n'est pas coupée.

Pour que ces dispositifs de sécurité restent actifs, allumez et éteignez uniquement votre chaudière à gaz en utilisant l'appareil de régulation (de plus amples informations à ce sujet sont contenues dans la notice d'emploi correspondante).

Remarque !
En cas de mise hors fonctionnement fermez également le robinet d'arrêt gaz et d'arrêt eau froide.
Observez également les instructions relatives à la protection antigel stipulées dans la section 4.10.

Remarque !
Les dispositifs d'arrêt ne sont pas fournis avec la chaudière. Ils doivent être installés à vos frais par votre installateur sanitaire. Ce dernier vous expliquera leur fonctionnement.

4.10 Protection antigel

L'installation de chauffage et les conduites d'eau disposent d'une protection contre le gel suffisante si l'installation de chauffage reste en service et que les pièces sont suffisamment tempérées en période de gel ou d'absence.

Attention !
La protection contre le gel et les dispositifs de surveillance fonctionnent uniquement lorsque le commutateur principal de l'appareil est positionné sur « I » et que l'alimentation électrique n'est pas coupée.

Attention !
Risque d'endommagement de la chaudière gaz en cas d'adjonction d'agents antigel !
Il est interdit de rajouter des agents antigel dans l'eau de l'installation de chauffage. Vous risqueriez sinon d'endommager les joints et les membranes et ainsi d'occasionner des bruits en mode chauffage.
Nous déclinons toute responsabilité pour tous dommages consécutifs.

4.10.1 Fonction de protection contre le gel

Lorsque le commutateur principal est en position Marche, la chaudière à gaz est équipée d'une fonction de protection contre le gel :
Lorsque la température de départ du chauffage passe sous 8 °C, la pompe de chauffage se met en marche et renouvèle l'eau du système de chauffage. Lorsque la température de départ chauffage descend au-dessous de 5 °C, l'appareil se met automatiquement en marche et chauffe le circuit interne à 30 °C environ.
En cas d'utilisation d'un boiler externe, lorsque la température du boiler passe sous 10 °C, et ce même si le sélecteur de température d'eau chaude est en position « 0 », le boiler est chauffé à 15 °C.

Attention !
Certains éléments de l'installation risquent de geler !
Il n'est pas possible de garantir la protection contre le gel de l'ensemble l'installation de chauffage.

4.10.2 Protection contre le gel par vidange

Une autre mesure de protection contre le gel consiste à vidanger l'installation de chauffage et la chaudière.
Il faut alors s'assurer que l'installation et la chaudière sont complètement vides.
Toutes les conduites d'eau chaude et d'eau froide ainsi que le boiler d'eau chaude sanitaire installé à l'intérieur de l'appareil doivent également être vidés.
Pour ce faire, demandez conseil à votre installateur sanitaire agréé.

4.11 Maintenance

4.11.1 Inspection/maintenance

Une inspection/un entretien annuel(le) effectué(e) par un professionnel est la condition des facteurs suivants : fonctionnement et sécurité durables, fiabilité et longévité véritables.

Danger !
Risques d'endommagement et de blessures en cas de manipulation non conforme !
Ne tentez jamais de réaliser vous-même les travaux de maintenance ou de réparation sur votre chaudière à gaz.
Confiez ces tâches à un installateur agréé. Nous préconisons de conclure un contrat de maintenance.
Négliger la maintenance altère la sécurité d'exploitation de l'appareil et compromet la sécurité des personnes.

Une maintenance régulière garantit un rendement optimal ainsi qu'un fonctionnement plus économique de votre chaudière gaz.

4.11.2 Mesures à réaliser lors du ramonage

Remarque !
Seul un ramoneur est habilité à réaliser les travaux de contrôle et de mesure stipulés dans cette section.

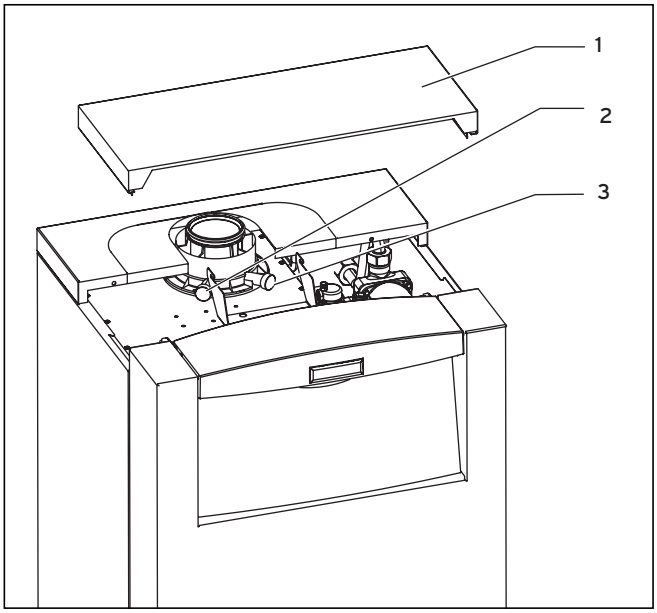

Fig. 4.16 Mesures à réaliser lors du ramonage

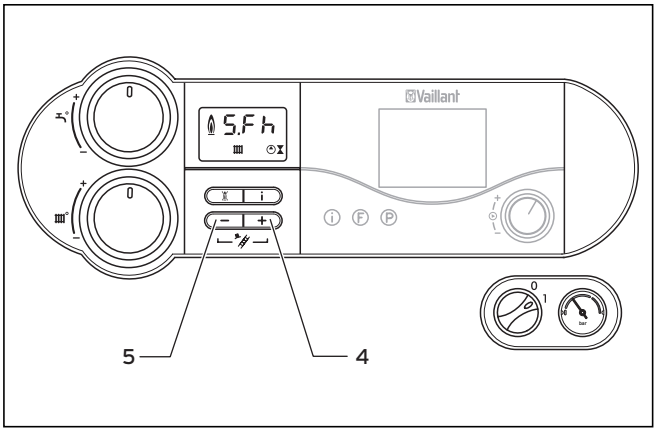

Fig. 4.17 Activation du mode mesure

Pour réaliser les mesures, procédez comme suit (cf. figures 4.16 et 4.17) :

- Retirez le couvercle de l'appareil (**1**). Vous pouvez ensuite accéder aux orifices de contrôle.
- Pour activer le mode ramonage, appuyez simultanément sur les touches « **+** » (**4**) et « **-** » (**5**) du système DIA.
  Affichage à l'écran :
  SF.h = Mode ramonage Chauffage
  SF.b = Mode ramonage Eau chaude
- Attendre au moins 2 minutes après la mise en marche avant de réaliser les mesures.
- Dévissez les capuchons obturateurs des orifices de contrôle (**2**) et (**3**).
- Effectuez les mesures au niveau de l'orifice de contrôle (**3**) de la conduite d'évacuation des produits de combustion (profondeur d'insertion : 110 mm). Réalisez les mesures au niveau de l'orifice de contrôle (**2**) de la conduite d'air (profondeur d'insertion : 65 mm).
- Appuyez simultanément sur les touches « **+** » (**4**) et « **-** » (**5**) pour quitter le mode Mesure. Le mode mesure s'éteint également automatiquement lorsque aucune touche n'est actionnée durant 15 minutes.
- Revissez les capuchons obturateurs sur les orifices de contrôle (**2**) et (**3**).
- Remettez le couvercle de l'appareil (**1**) en place.

Per l'utente

Istruzioni per l'uso

ecoVIT plus

Caldaia a gas a condensazione

VK
VKS

IT

Indice

Caratteristiche dell'apparecchio 2

1 Avvertenze sulla documentazione 3
1.1 Conservazione della documentazione 3
1.2 Simboli utilizzati 3
1.3 Validità delle istruzioni 3
1.4 Codifica CE 3
1.5 Targhetta del modello 3

2 Sicurezza 4

3 Avvertenze per l'installazione e il funzionamento 5
3.1 Garanzia del produttore 5
3.2 Uso previsto 5
3.3 Requisiti del luogo d'installazione 5
3.4 Cura 5
3.5 Riciclaggio e smaltimento 5
3.5.1 Caldaia 5
3.5.2 Imballo 5
3.6 Consigli per il risparmio energetico 6

4 Uso 8
4.1 Panoramica degli elementi di comando 8
4.2 Provvedimenti prima della messa in servizio 9
4.2.1 Apertura dei dispositivi di intercettazione 9
4.2.2 Controllo della pressione dell'impianto 9
4.3 Messa in servizio 10
4.4 Impostazioni per la produzione di acqua calda (con utilizzo di un bollitore esterno) 10
4.4.1 Prelievo di acqua calda (con utilizzo di un bollitore esterno) 11
4.4.2 Disinserimento della produzione di acqua calda 11
4.5 Impostazioni per il riscaldamento 11
4.5.1 Regolazione della temperatura di mandata (con termostato) 11
4.5.2 Regolazione della temperatura di mandata (senza termostato) 11
4.5.3 Disinserimento del riscaldamento (funzionamento estivo) 12
4.6 Impostazione del termostato di regolazione in funzione della temperatura ambiente o delle condizioni atmosferiche 12
4.7 Indicazioni di stato 12
4.8 Eliminazione dei disturbi 13
4.8.1 Disturbi per scarsezza d'acqua 13
4.8.2 Disturbi all'accensione 13
4.8.3 Disturbi nel condotto aria/fumi 14
4.8.4 Riempimento della caldaia/dell'impianto di riscaldamento 14
4.9 Spegnimento 15
4.10 Protezione antigelo 15
4.10.1 Funzione antigelo 15
4.10.2 Protezione antigelo tramite svuotamento 15
4.11 Manutenzione e servizio clienti 16
4.11.1 Ispezione e manutenzione 16
4.11.2 Misurazioni spazzacamino 16
4.11.3 Servizio di assistenza Italia 16

Caratteristiche dell'apparecchio

ecoVIT plus di Vaillant è una caldaia a gas a condensazione con diramazione idraulica integrata.

Accessori raccomandati

Per la termoregolazione della ecoVIT plus, la Vaillant offre una vasta gamma di centraline di regolazione da collegare al quadro di controllo o da inserire nel vano apposito sul pannello comandi.
Il tecnico di fiducia saprà consigliarvi nella scelta del termostato più adeguato alle vostre esigenze.

1 Avvertenze sulla documentazione

Le seguenti avvertenze costituiscono una guida per l'intera documentazione.
In combinazione con queste istruzioni per l'uso è consigliabile consultare anche l'altra documentazione pertinente.
Si declina ogni responsabilità per danni insorti a causa della mancata osservanza di queste istruzioni.

Documentazione complementare

Per l'utilizzatore:
Cartolina di garanzia n. 802907

Per il tecnico abilitato:
Istruzioni di installazione e manutenzione n. 0020055044
Istruzioni per il montaggio degli accessori del sistema aria/fumi n. 0020055053

Valgono anche i manuali di istruzioni degli accessori e delle centraline impiegate.

1.1 Conservazione della documentazione

Custodire il manuale di istruzioni per l'uso con tutta la documentazione integrativa in un luogo facilmente accessibile, perché sia sempre a portata di mano per ogni evenienza.
In caso di trasloco o vendita, consegnare la documentazione al proprietario successivo.

1.2 Simboli utilizzati

Per l'uso dell'apparecchio si prega di osservare le avvertenze per la sicurezza contenute in queste istruzioni per l'uso!

Pericolo!
Immediato pericolo di morte!

Pericolo!
Pericolo di ustioni e scottature!

Pericolo!
Pericolo di morte per scarica elettrica!

Attenzione!
Possibili situazioni di pericolo per il prodotto e per l'ambiente!

Avvertenza!
Suggerimenti per l'utenza.

- Simbolo di intervento necessario

1.3 Validità delle istruzioni

Le presenti istruzioni valgono esclusivamente per gli apparecchi dotati dei seguenti codici:
- 0010005701
- 0010005702
- 0010005703
- 0010005706
- 0010005707
- 0010005708

Il codice del proprio apparecchio è riportato sulla targhetta.

La caldaia a gas ecoVIT plus è disponibile nelle seguenti varianti:

Denominazione del modello	Codice
VK INT 246	0010005706
VK INT 306	0010005707
VK INT 356	0010005708
VKS INT 246	0010005701
VKS INT 306	0010005702
VKS INT 356	0010005703

Tab. 1.1 Denominazioni dei modelli e codici

1.4 Codifica CE

Con la codifica CE viene certificato che gli apparecchi con i dati riportati sulla targhetta soddisfano i requisiti fondamentali delle direttive pertinenti in vigore.
In qualità di produttori dell'apparecchio, con la codifica CE attestiamo la conformità ai requisiti di sicurezza dettati dal § 2 7. GSGV e la corrispondenza al modello dell'apparecchio prodotto in serie.

1.5 Targhetta del modello

La targhetta della caldaia ecoVIT plus è applicata sulla camera di decompressione, in alto. Rimuovere il coperchio della copertura per vederla.

2 Sicurezza

Comportamento in caso di emergenza

Pericolo!
Odore di gas! Pericolo di intossicazione e di esplosione a causa di funzionamento difettoso!

Qualora si avvertisse odore di gas, prendere i seguenti provvedimenti:
- non accendere o spegnere le luci;
- non azionare nessun interruttore elettrico;
- non utilizzare il telefono nella zona di pericolo;
- non usare fiamme libere (per es. accendini, fiammiferi);
- non fumare;
- chiudere il rubinetto di intercettazione del gas;
- aprire porte e finestre;
- avvisare i propri coinquilini;
- abbandonare l'appartamento;
- informare l'ente di erogazione del gas o una ditta abilitata e riconosciuta.

Avvertenze per la sicurezza
Attenersi rigorosamente alle seguenti norme e prescrizioni di sicurezza.

Pericolo!
Pericolo di detonazione di miscele aria-gas infiammabili!
Non utilizzare né custodire materiali esplosivi o facilmente infiammabili (ad es. benzina, vernici, ecc.) nel luogo dove è installato l'apparecchio.

Pericolo!
Pericolo di intossicazione e di esplosione a causa di funzionamento difettoso!
I dispositivi di sicurezza non devono mai essere disattivati o modificati.

Non apportare alcuna modifica:
- all'apparecchio,
- alla zona circostante l'apparecchio,
- alle linee di gas, aria, acqua e corrente elettrica,
- alle tubazioni di scarico dei fumi.

Non sono consentite modifiche a parti costruttive nella zona circostante l'apparecchio che potrebbero compromettere la sicurezza operativa dell'apparecchio.
Alcuni esempi:
- Il rivestimento ad armadio della caldaia è soggetto a norme specifiche per tale struttura. Qualora si desideri la realizzazione di un rivestimento di questo tipo, richiedere informazioni ad una ditta abilitata.
- Le aperture per l'aerazione e lo scarico fumi devono rimanere libere. Per sempio, sincerarsi che le coperture applicate alle aperture durante i lavori effettuati sulla facciata esterna siano poi nuovamente rimosse.

Per modifiche all'apparecchio o alle parti ad esso collegate incaricare una ditta abilitata e riconosciuta competente in materia.

Attenzione!
Rischio di danni a causa di modifiche inadeguate!
Non effettuare mai di propria iniziativa interventi o modifiche alla caldaia a gas o ad altre parti dell'impianto.
Non cercare di effettuare mai personalmente la manutenzione o le riparazioni dell'apparecchio.

- Non rimuovere o distruggere mai nessun sigillo di protezione sulle parti costruttive. Solo tecnici abilitati e riconosciuti e il servizio clienti autorizzato dal costruttore possono rimuovere i sigilli dalle parti costruttive sigillate.

Pericolo!
Pericolo di ustioni!
L'acqua che fuoriesce dal rubinetto può essere bollente!

Attenzione!
Pericolo di danneggiamento!
Non utilizzare spray, colle, vernici, detergenti che contengono cloro, ecc., nei pressi dell'apparecchio. In condizioni sfavorevoli tali sostanze possono provocare corrosione e malfunzionamenti, anche all'interno dell'impianto di scarico fumi.

Installazione e regolazione
L'installazione dell'apparecchio deve essere eseguita esclusivamente da un tecnico abilitato e riconosciuto. Questi si assume anche la responsabilità dell'installazione e della messa in servizio conformi alle norme vigenti. È inoltre responsabile dell'ispezione, la manutenzione regolare e periodica e le riparazioni dell'apparecchio, nonché delle modifiche alla quantità di gas impostata.

Pressione di riempimento dell'impianto di riscaldamento
Controllare ad intervalli regolari la pressione di riempimento dell'impianto di riscaldamento (come indicato al paragrafo 4.2.2).

Gruppo elettrogeno di emergenza
La caldaia a gas è stata allacciata alla rete di alimentazione elettrica dal tecnico abilitato al termine dell'installazione.
Se si desidera mantenere l'apparecchio in servizio anche in caso di interruzione di corrente per mezzo di un gruppo elettrogeno di emergenza, i valori tecnici di quest'ultimo (frequenza, tensione, messa a terra) devono essere compatibili con quelli della rete elettrica e devono corrispondere almeno alla potenza assorbita dal proprio apparecchio. Consultare la ditta abilitata.

Perdite
In caso di perdite nelle tubature dell'acqua calda tra la caldaia e i punti di prelievo, chiudere immediatamente la valvola di intercettazione dell'acqua fredda e fare riparare le perdite da un tecnico abilitato.

Protezione antigelo
In caso si rimanga assenti in un periodo a rischio di gelo, assicurarsi che l'impianto di riscaldamento resti acceso e che i locali rimangano sufficientemente riscaldati.

Attenzione!
Pericolo di danneggiamento!
In caso di interruzione dell'alimentazione di corrente o di impostazione della temperatura ambiente troppo bassa nei singoli locali, non si può escludere che parti dell'impianto di riscaldamento possano essere danneggiate a causa del gelo.
Osservare le avvertenze in materia di protezione antigelo riportate al paragrafo 4.10.

3 Avvertenze per l'installazione e il funzionamento

3.1 Garanzia del produttore
Vedere la cartolina di garanzia allegata.

3.2 Uso previsto
Le caldaie a gas ecoVIT plus della Vaillant sono costruite secondo gli standard tecnici e le regole di sicurezza tecnica riconosciute. Ciononostante possono insorgere pericoli per l'incolumità dell'utilizzatore o di terzi o anche danni alle apparecchiature e ad altri oggetti in caso di un uso improprio e non conforme alla destinazione d'uso.
L'uso dell'apparecchio non è consentito a persone (bambini compresi) in possesso di facoltà fisiche, sensoriali o psichiche limitate o prive di esperienza e/o conoscenze, a meno che costoro non vengano sorvegliati da una persona responsabile della loro sicurezza o ricevano da quest'ultima istruzioni sull'uso dell'apparecchio.
I bambini vanno sorvegliati per evitare che giochino con l'apparecchio.
Queste caldaie sono concepite come generatori termici per sistemi chiusi di riscaldamento centralizzato e di produzione centralizzata dell'acqua calda con utilizzo di un serbatoio esterno di acqua calda per uso industriale.
Qualsiasi altro utilizzo diverso da quello descritto è da considerare come non conforme. Il produttore/fornitore declina ogni responsabilità per danni causati da un uso improprio. La responsabilità ricade in tal caso unicamente sull'utilizzatore.
Un uso conforme alla destinazione comprende anche il rispetto delle istruzioni per l'uso e per l'installazione e di tutta la documentazione integrativa nonché il rispetto delle condizioni di ispezione e manutenzione.

Attenzione!
Ogni altro scopo è da considerarsi improprio e quindi non ammesso.

La caldaia deve essere installata ad opera di un tecnico abilitato ai sensi di legge, nel rispetto delle norme, regole e direttive in vigore.

3.3 Requisiti del luogo d'installazione
Le caldaie a gas ecoVIT plus della Vaillant vengono installate sul pavimento in posizione verticale, in modo da consentire lo scarico della condensa accumulata nonché il passaggio delle tubature del sistema di adduzione dell'aria e di scarico dei fumi.
Esse possono essere installate per es. in cantina, in ripostigli e locali multifunzionali. Richiedere al proprio tecnico abilitato quali siano le norme vigenti da rispettare.
Il luogo d'installazione deve essere sempre protetto dal gelo. Se non è possibile garantire una protezione antigelo adeguata, osservare i provvedimenti antigelo indicati al paragrafo 4.10.

Avvertenza!
Non si richiede una distanza min. d'installazione dell'apparecchio da parti costruttive in materiali infiammabili o da componenti infiammabili in quanto, alla potenza utile nominale dell'apparecchio, la superficie esterna presenta una temperatura inferiore a quella massima ammessa di 85 °C.

3.4 Cura
- Pulire il rivestimento dell'apparecchio con un panno umido e un po' di sapone.

Avvertenza!
Non impiegare abrasivi o detergenti che possano danneggiare la copertura o i rubinetti in materiale plastico.

3.5 Riciclaggio e smaltimento
La caldaia a gas ecoVIT plus della Vaillant e il relativo imballo sono costituiti principalmente da materiali riciclabili.

3.5.1 Caldaia
La caldaia a gas ecoVIT plus della Vaillant e i suoi accessori devono essere smaltiti adeguatamente. Provvedere a smaltire l'apparecchio vecchio e gli accessori differenziandoli opportunamente.

3.5.2 Imballo
Delegare lo smaltimento dell'imballo usato per il trasporto dell'apparecchio alla ditta abilitata che ha provveduto a installare l'apparecchio.

Avvertenza!
Osservare le norme nazionali vigenti.

3.6 Consigli per il risparmio energetico

Montaggio di una centralina climatica azionata in base alle condizioni atmosferiche
Le centraline climatiche azionate in base alle condizioni atmosferiche regolano la temperatura di mandata a seconda della temperatura esterna. Non viene quindi prodotto più calore di quello che è effettivamente necessario. A questo scopo è necessario impostare sulla centralina climatica la temperatura di mandata del riscaldamento stabilita in relazione alla temperatura esterna. Questa impostazione non deve superare quella richiesta dalla configurazione dell'impianto.
Normalmente l'impostazione corretta viene effettuata dalla ditta abilitata. I programmi orari integrati attivano e disattivano automaticamente le fasi di riscaldamento e di abbassamento della temperatura (per es. di notte) desiderati.
La regolazione della temperatura in funzione delle condizioni atmosferiche, in abbinamento alle valvole termostatiche, rappresenta attualmente il modo più economico di regolare il riscaldamento.

Abbassamento del riscaldamento
Nelle ore notturne e quando si rimane assenti è opportuno abbassare la temperatura ambiente. Il modo più semplice ed affidabile è usando centraline di regolazione con programmi orari selezionabili a piacere.
Durante le ore di abbassamento è opportuno impostare una temperatura ambiente inferiore di circa 5 °C a quella delle ore di riscaldamento pieno. Un abbassamento superiore a 5 °C non conviene in termini di risparmio energetico, in quanto i successivi periodi di riscaldamento pieno richiederebbero altrimenti una potenza di riscaldamento più elevata. Solo in caso di un'assenza prolungata, per es. durante le vacanze, vale la pena di abbassare ulteriormente le temperature. In inverno provvedere ad assicurare una sufficiente protezione antigelo.

Temperatura ambiente
Regolare la temperatura ambiente solo del tanto necessario per il proprio benessere. Ogni grado in eccesso significa un consumo energetico maggiore, pari a circa 6%.
Adeguare la temperatura ambiente anche al tipo di utilizzo dei singoli locali. Ad esempio, normalmente non è necessario riscaldare a 20 °C la camera da letto o le camere usate di rado.

Impostazione del tipo di funzionamento
Nei periodi più caldi dell'anno, quando l'appartamento non deve essere riscaldato, si raccomanda di commutare il riscaldamento sul funzionamento estivo.
Il riscaldamento è disinserito, ma l'apparecchio e l'impianto sono pronti per la produzione di acqua calda.

Riscaldamento uniforme
Spesso, negli appartamenti con riscaldamento centralizzato si tende a riscaldare solo un locale. Attraverso le superfici che racchiudono tale locale, quali pareti, porte, finestre, soffitto, pavimento, vengono inevitabilmente riscaldati i locali adiacenti non riscaldati; si verifica quindi un'involontaria perdita di energia. Ovviamente, la potenza del termosifone della stanza riscaldata non è sufficiente per un tale apporto termico.
Di conseguenza non si riesce a riscaldare a sufficienza il locale e si riscontra una sgradevole sensazione di freddo (lo stesso effetto si dà anche quando rimangono aperte le porte tra le stanze riscaldate e quelle non riscaldate o riscaldate solo parzialmente).
Questo non è un vero risparmio. L'impianto di riscaldamento è in funzione e tuttavia l'ambiente non è gradevolmente caldo. Si può ottenere un maggiore comfort e un riscaldamento più intelligente riscaldando tutte le stanze di un appartamento in modo uniforme e conforme al loro utilizzo.
Inoltre anche l'edificio in sé può risentire del fatto che alcune sue parti non vengono riscaldate sufficientemente o affatto.

Valvole termostatiche e termostati di regolazione della temperatura ambiente
Oggigiorno dovrebbe essere naturale applicare valvole termostatiche a tutti i termosifoni. Esse provvedono a mantenere esattamente la temperatura ambiente impostata. Le valvole termostatiche abbinate ad un termostato di regolazione in funzione della temperatura ambiente (o delle condizioni atmosferiche) permettono di adeguare la temperatura ambiente alle proprie esigenze personali e di ottenere un funzionamento economico del proprio impianto di riscaldamento.
Nella stanza in cui è installato il termostato della temperatura ambiente è opportuno lasciare le valvole termostatiche sempre completamente aperte, altrimenti i due dispositivi di regolazione si influenzerebbero a vicenda compromettendo la qualità della regolazione.
Spesso si può osservare il seguente comportamento dell'utente: non appena un locale si riscalda troppo, l'utente va a chiudere la valvola termostatica (o imposta una temperatura ambiente inferiore sulla centralina). Se poi dopo un po' di tempo torna ad avere freddo, riapre la valvola.
Tutto ciò non è necessario in quanto a regolare la temperatura provvede la valvola termostatica. Se la temperatura ambiente supera il valore impostato sul sensore, la valvola si chiude automaticamente, se la temperatura scende al di sotto di tale valore, la valvola si apre nuovamente.

Non coprire i dispositivi di regolazione
Non coprire i termostati con mobili, tende o altri oggetti. L'aria ambiente in circolazione deve potere essere rilevata senza ostacoli. Le valvole termostatiche coperte possono essere dotate di sensori a distanza e continuare quindi a funzionare correttamente.

Acqua calda a temperatura adeguata
L'acqua calda deve essere riscaldata solo di quanto necessario. Un riscaldamento eccessivo costituisce un consumo superfluo; le temperature dell'acqua superiori a 60 °C provocano inoltre una maggiore precipitazione di calcare.

Usare l'acqua con coscienza
Un uso cosciente dell'acqua può ridurre notevolmente i costi di consumo.
Per esempio, prediligere la doccia al bagno: mentre per riempire una vasca da bagno sono necessari circa 150 litri di acqua, una doccia dotata di rubinetti moderni e a basso consumo d'acqua ne richiede invece solo un terzo.
A proposito: un rubinetto dell'acqua gocciolante spreca fino a 2000 litri di acqua, uno sciacquone che perde, fino a 4000 litri d'acqua all'anno. Il costo di una nuova guarnizione è invece di pochi centesimi di euro.

Aerazione dei locali
Durante i periodi di riscaldamento aprire le finestre solo per aerare i locali e non per regolare la temperatura. È più efficace e di maggiore risparmio energetico aprire completamente e per breve tempo le finestre che non tenere una fessura aperta per lungo tempo. Consigliamo di aprire completamente le finestre per brevi periodi. Durante l'aerazione dei locali, chiudere tutte le valvole termostatiche presenti o regolare il termostato sulla temperatura ambiente minima. In questo modo si garantisce un sufficiente ricambio dell'aria, evitando un inutile raffreddamento e spreco di energia (per es. a causa dell'inserimento del riscaldamento durante l'aerazione).

4 Uso

4.1 Panoramica degli elementi di comando

Gli elementi di comando si trovano sotto la copertura del pannello di controllo.

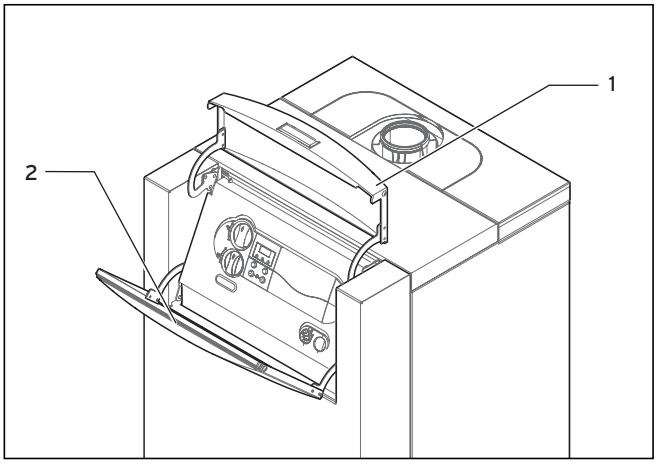

Fig. 4.1 Aprire la copertura del pannello di controllo

- Sollevare la parte superiore (**1**) della copertura: la parte anteriore della copertura (**2**) si apre automaticamente verso il basso.

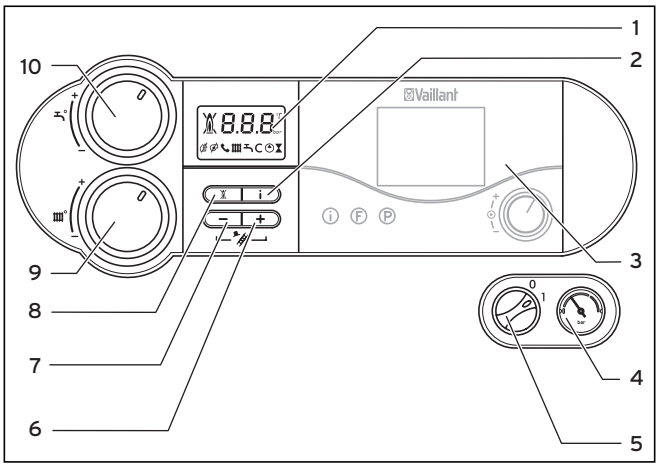

Fig. 4.2 Elementi di comando

Gli elementi di comando hanno le seguenti funzioni.

1 Display d'indicazione della temperatura attuale, della modalità di funzionamento o di particolari informazioni supplementari

2 Pulsante "**i**" per richiamare informazioni

3 Centralina di regolazione (accessorio)

4 Manometro che indica la pressione di riempimento o di esercizio nell'impianto di riscaldamento

5 Interruttore generale per accendere e spegnere l'apparecchio

6 Tasto "**+**" per sfogliare in avanti nel display (utilizzato dal tecnico abilitato per effettuare le impostazioni ed eseguire la ricerca degli errori) o visualizzare la temperatura del bollitore (bollitore esterno con sensore)

7 Tasto "**-**" sfogliare all'indietro nel display (utilizzato dal tecnico abilitato per effettuare le impostazioni ed eseguire la ricerca degli errori) e visualizzare la pressione di riempimento dell'impianto nel display

8 Pulsante "**Sblocco**" per il ripristino a seguito di determinate anomalie

9 Manopola di regolazione della temperatura di mandata riscaldamento

10 Manopola di regolazione della temperatura del bollitore

Sistema di informazione e analisi digitale (sistema DIA)

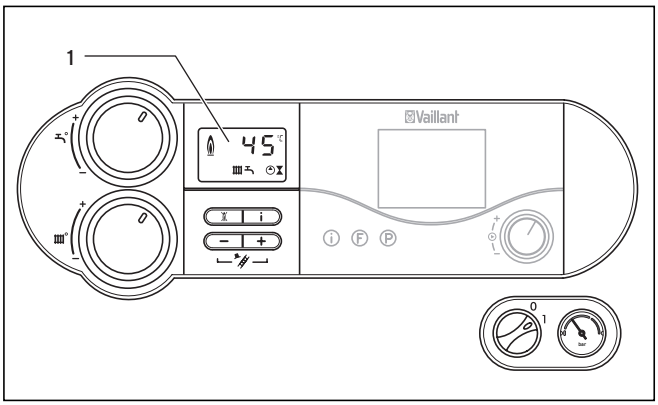

Fig. 4.3 Display del sistema DIA

La caldaia a gas è dotata di un sistema di informazione e analisi digitale (sistema DIA). Questo sistema fornisce informazioni sullo stato di funzionamento dell'apparecchio e consente di eliminarne i disturbi.
Durante il normale funzionamento della caldaia, il display (**1**) del sistema DIA indica l'attuale temperatura di mandata del riscaldamento (nell'esempio della figura 4.3, 45 °C). In caso di errore l'indicazione della temperatura viene sostituita dal relativo codice di errore.

Dai simboli visualizzati si possono inoltre rilevare le seguenti informazioni:

1 Indicazione dell'attuale temperatura di mandata riscaldamento oppure indicazione di un codice di stato o di errore.

Disturbo nel condotto aria/fumi

Disturbo nel condotto aria/fumi

Modalità riscaldamento attiva
sempre accesa: modalità riscaldamento
lampeggia: blocco bruciatore attivo

Produzione acqua calda attiva (con utilizzo di un bollitore esterno)
sempre accesa: modalità carica del bollitore in stand-by
lampeggia: carica del bollitore in funzione, bruciatore acceso

Pompa di riscaldamento in funzione

Valvola del gas interna azionata

Fiamma con croce:
disturbo nel funzionamento del bruciatore; caldaia spenta

Fiamma senza croce:
funzionamento regolare del bruciatore

4.2 Provvedimenti prima della messa in servizio

4.2.1 Apertura dei dispositivi di intercettazione

Avvertenza!
I dispositivi di intercettazione non sono compresi nella fornitura della caldaia. Essi vengono installati sul luogo ad opera di un tecnico abilitato. Questi è tenuto a spiegare all'utilizzatore la posizione e la gestione di queste parti costruttive.

- Aprire il rubinetto di intercettazione del gas premendolo e ruotandolo in senso antiorario fino all'arresto.
- Controllare che tutti i rubinetti di manutenzione siano aperti.

4.2.2 Controllo della pressione dell'impianto

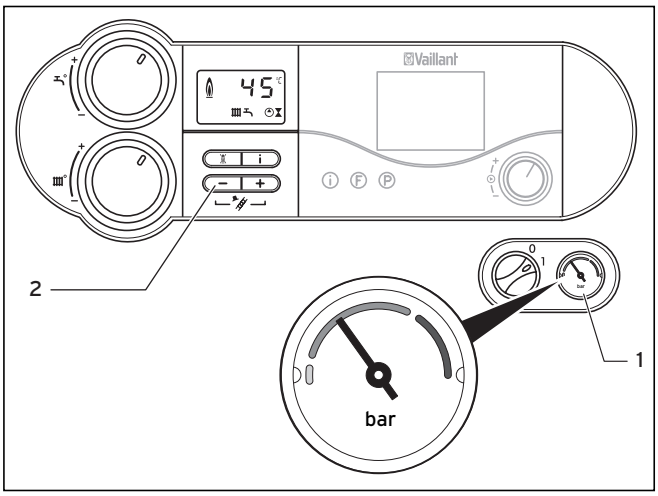

Fig. 4.4 Controllo della pressione di riempimento dell'impianto di riscaldamento

- Prima della messa in servizio, controllare la pressione di riempimento dell'impianto sul manometro (**1**). Per un funzionamento perfetto dell'impianto di riscaldamento la lancetta del manometro, ad impianto freddo, deve trovarsi all'interno del settore grigio scuro. Questa posizione corrisponde ad una pressione di riempimento compresa fra 1 e 2 bar. Se la lancetta è all'interno del settore grigio chiaro (< 0,75 bar), è necessario rabboccare acqua prima della messa in servizio.

Avvertenza!
Premendo il pulsante "-" (2), sul display compare la pressione di riempimento attuale (in bar).

Avvertenza!
Per evitare il funzionamento dell'impianto con una quantità d'acqua insufficiente e di conseguenza per evitare il verificarsi di eventuali danni, la caldaia dispone di un sensore di pressione. Se la pressione scende al di sotto del valore minimo, la caldaia si disattiva. Sul display compare il messaggio d'errore F.23 o F.24. Per rimettere in servizio l'apparecchio, va dapprima rabboccata acqua nell'impianto.

Se l'impianto di riscaldamento si estende su diversi piani, può essere necessaria una pressione di riempimento dell'impianto più elevata. Consultare il tecnico abilitato.

4.3 Messa in servizio

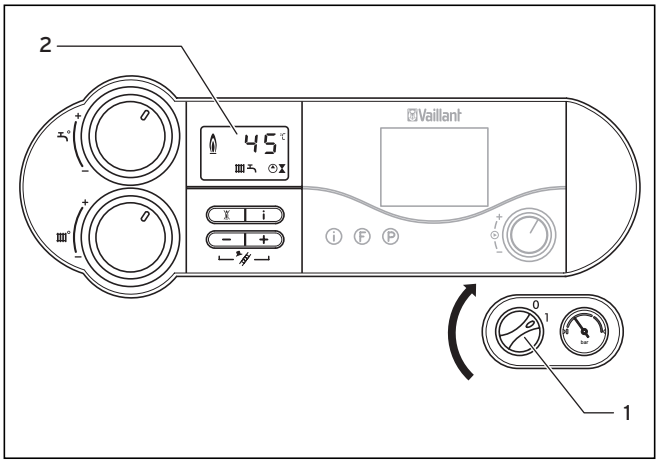

Fig. 4.5 Accensione della caldaia

- La caldaia viene accesa e spenta con l'interruttore generale (**1**).
  I: "**ON**"
  0: "**OFF**"

Quando l'interruttore generale (**1**) si trova in posizione "**I**", la caldaia è accesa. Sul display (**2**) appare l'indicazione standard del sistema di informazione e analisi digitale (dettagli al paragrafo 4.1).

Per l'impostazione della caldaia secondo le proprie esigenze, leggere i paragrafi 4.4 e 4.5: vi sono descritte le possibilità di regolazione del riscaldamento e della produzione di acqua calda (in caso di utilizzo di un bollitore esterno).

Attenzione!
Pericolo di danneggiamento!
La protezione antigelo e i dispositivi di sorveglianza sono attivi solo se l'interruttore generale della caldaia si trova in posizione "I" e se la caldaia è collegata alla rete elettrica.

Per mantenere attivi i dispositivi di sicurezza è opportuno accendere e spegnere la caldaia dalla centralina di regolazione (le informazioni al riguardo sono riportate nelle istruzioni per l'uso della centralina).
Per lo spegnimento completo della caldaia a gas consultare il paragrafo 4.9.

4.4 Impostazioni per la produzione di acqua calda (con utilizzo di un bollitore esterno)

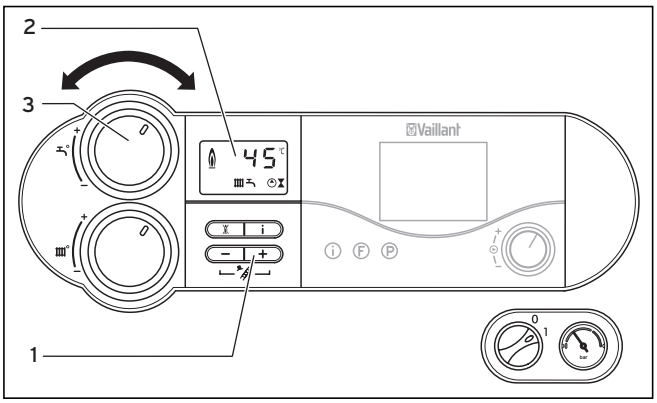

Fig. 4.6 Regolazione della temperatura del bollitore

Per la produzione di acqua calda è possibile collegare un bollitore esterno all'impianto ecoVit plus.

La temperatura del bollitore può essere regolata in modo continuo con la manopola (**3**).
Per regolare la temperatura procedere nel modo seguente:

- Ruotare la manopola (**3**) sulla temperatura desiderata.
  I valori minimi e massimi:

Fino all'arresto a sinistra, protezione antigelo	**15 °C**
Temperatura acqua minima impostabile	**40 °C**
Fino all'arresto a destra Temperatura acqua massima impostabile	**65 °C**

Quando si regola la temperatura, il valore selezionato viene indicato sul display (**2**) del sistema DIA.
Tale indicazione scompare dopo circa cinque secondi e sul display compare nuovamente l'indicazione standard (temperatura di mandata riscaldamento).

Avvertenza!
Per motivi igienici (per es. legionella) e di risparmio energetico si raccomanda di regolare l'apparecchio su 60 °C.

Avvertenza!
Premendo il pulsante "+" (1) viene indicata per cinque secondi la temperatura attuale del bollitore.

4.4.1 Prelievo di acqua calda (con utilizzo di un bollitore esterno)

- Aprire il rubinetto dell'acqua calda di un punto di prelievo (lavandino, doccia, vasca da bagno, ecc.). L'acqua calda viene prelevata dal bollitore esterno.

Quando la temperatura del bollitore scende al di sotto di quella impostata, l'apparecchio si accende automaticamente e riscalda l'acqua nel bollitore. Durante il riscaldamento del bollitore, sul display (**2**) lampeggia l'indicazione .

Una volta raggiunta la temperatura impostata per il bollitore, la caldaia si spegne automaticamente. La pompa rimane in funzione per un breve ritardo.

4.4.2 Disinserimento della produzione di acqua calda

È possibile disattivare la produzione dell'acqua calda lasciando però in servizio il riscaldamento.

- A tale scopo, ruotare la manopola (**3**) per la regolazione della temperatura dell'acqua calda in battuta a sinistra. Rimarrà attiva la funzione antigelo per il bollitore.

Sul display (**2**) viene indicata per circa cinque secondi la temperatura del bollitore di 15 °C.

4.5 Impostazioni per il riscaldamento

4.5.1 Regolazione della temperatura di mandata (con termostato)

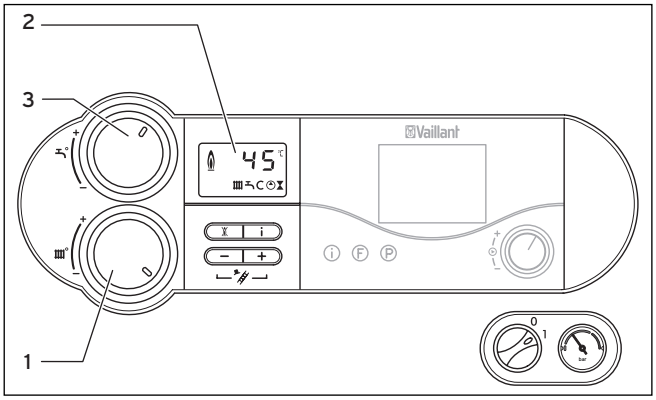

Fig. 4.7 Regolazione della temperatura di mandata con termostato

Se l'impianto di riscaldamento è dotato di una centralina di regolazione operante in funzione delle condizioni atmosferiche o di un termostato di regolazione, effettuare le seguenti impostazioni:

- Ruotare la manopola (**1**) di regolazione della temperatura di mandata del riscaldamento completamente verso destra.

La temperatura di mandata viene regolata automaticamente dalla centralina (per ulteriori informazioni consultare le relative istruzioni per l'uso).

4.5.2 Regolazione della temperatura di mandata (senza termostato)

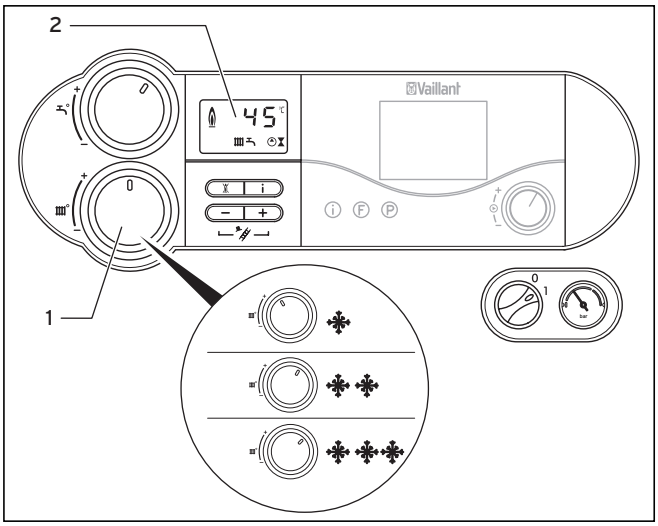

Fig. 4.8 Regolazione della temperatura di mandata senza termostato

In assenza di un termostato, regolare la temperatura di mandata con la manopola (**1**) in base alla temperatura esterna. Consigliamo le seguenti regolazioni:

- **Posizione verso sinistra** (ma non completamente) nelle stagioni intermedie: temperatura esterna tra 10 e 20 °C circa
- **Posizione centrale** per temperature mediamente fredde:
  temperatura esterna tra 0 e 10 °C circa
- **Posizione a destra** per temperature più fredde: temperatura esterna tra 0 e –15 °C circa

Durante la regolazione della temperatura il valore selezionato viene indicato sul display (**2**) del sistema DIA. Tale indicazione scompare dopo circa cinque secondi e sul display compare nuovamente l'indicazione standard (temperatura di mandata riscaldamento).

Normalmente la manopola (**1**) può essere regolata in modo continuo fino ad una temperatura di mandata di 75 °C Se la caldaia dovesse tuttavia consentire di impostare valori più alti, richiedere al tecnico abilitato di effettuare una regolazione corrispondente, in modo da permettere un funzionamento dell'impianto di riscaldamento con temperature di mandata di fino a 85 °C.

4.5.3 Disinserimento del riscaldamento (funzionamento estivo)

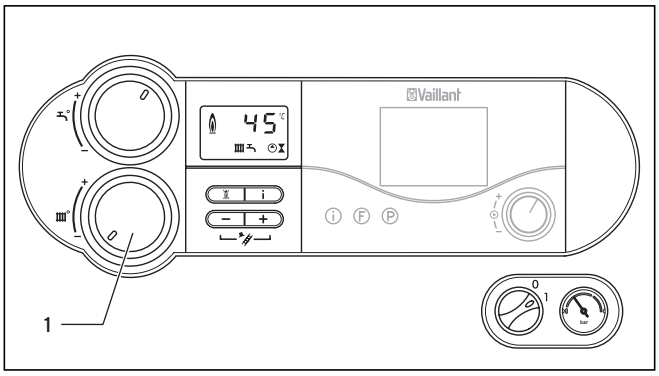

Fig. 4.9 Disinserimento del riscaldamento (funzionamento estivo)

In estate è possibile spegnere il riscaldamento e lasciare invece in funzione la produzione di acqua calda.

- Ruotare la manopola (**1**) di regolazione della temperatura di mandata riscaldamento completamente verso sinistra.

4.6 Impostazione del termostato di regolazione in funzione della temperatura ambiente o delle condizioni atmosferiche

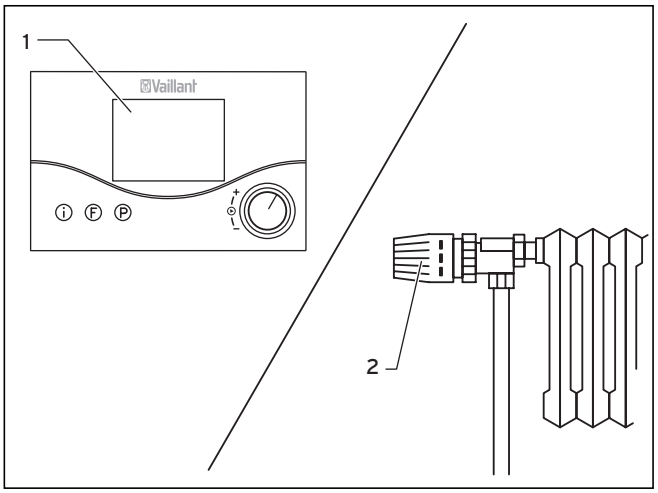

Fig. 4.10 Impostazione del termostato di regolazione in funzione della temperatura ambiente o delle condizioni atmosferiche

- Impostare il termostato di regolazione della temperatura ambiente (**1**), il termostato di regolazione in funzione delle condizioni atmosferiche e le valvole termostatiche dei termosifoni (**2**) come descritto nelle relative istruzioni per l'uso di tali accessori.

4.7 Indicazioni di stato

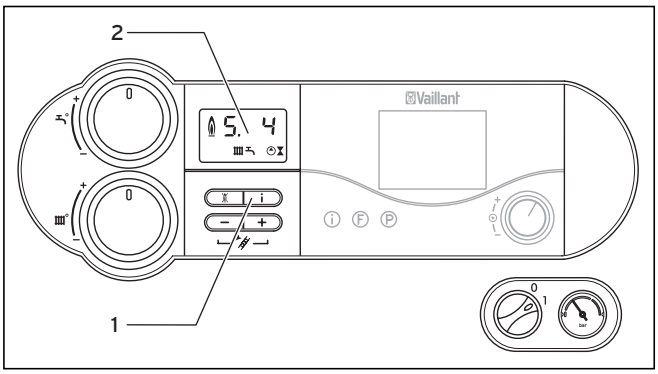

Fig. 4.11 Indicazioni di stato

L'indicazione di stato fornisce informazioni sullo stato di funzionamento della caldaia.

- Attivare le indicazioni di stato premendo il pulsante "**i**" (**1**).

Sul display (**2**) viene visualizzato il codice di stato corrispondente, per es. "**S. 4**" per funzionamento bruciatore. Il significato dei codici di stato più importanti è riportato nella tabella seguente.

Nelle fasi di commutazione, per es. durante un tentativo di riaccensione a fiamma spenta, viene indicata brevemente la segnalazione di stato "**S.**".

- Riportare il display alla modalità normale premendo nuovamente il pulsante "**i**" (**1**).

Indicazione	Significato
	Indicazioni durante il riscaldamento
S. 0	Nessun fabbisogno termico
S. 1	Mandata pompa dell'acqua
S. 2	Avvio ventola
S. 3	Accensione
S. 4	Funzionamento bruciatore
S. 5	Ritardo spegnimento ventola e pompa dell'acqua
S. 7	Inerzia pompa dell'acqua
S. 8	Tempo di blocco bruciatore rimanente dopo riscaldamento

Tab. 4.1 Codici di stato e loro significato
(continua alla pagina successiva)

Indicazione	Significato
	Indicazioni durante la carica del bollitore
S.20	Funzionamento ad impulsi bollitore attivo
S.21	Avvio ventola
S.23	Accensione
S.24	Funzionamento bruciatore
S.25	Ritardo spegnimento ventola e pompa dell'acqua
S.26	Ritardo spegnimento ventola
S.27	Inerzia pompa dell'acqua
S.28	Blocco bruciatore dopo carica bollitore
	Indicazioni di influssi dell'impianto
S.30	Il termostato ambiente blocca il riscaldamento (centralina su morsetti 3-4-5)
S.31	Modalità estiva attiva oppure il regolatore eBUS o il temporizzatore integrato bloccano il riscaldamento
S.32	Antigelo scambiatore termico attivo
S.34	Funzionamento antigelo attivo
S.36	Il regolatore continuo/termostato ambientale blocca il riscaldamento (valore nominale <20 °C)
S.41	Pressione dell'impianto eccessiva

Tab. 4.1 Codici di stato e loro significato (continuazione)

4.8 Eliminazione dei disturbi

Se si riscontrano problemi durante il funzionamento della caldaia a gas, è possibile effettuare un controllo in base ai seguenti punti:

Il riscaldamento resta freddo, non c'è acqua calda quando si usa un bollitore esterno, la caldaia non si accende:

- Il rubinetto di intercettazione del gas dell'edificio sulla linea di alimentazione e quello dell'apparecchio sono aperti (vedere paragrafo 4.2)?
- Vi è alimentazione di acqua fredda (vedere paragrafo 4.2)?
- L'alimentazione di corrente dell'edificio è inserita?
- L'interruttore generale della caldaia è acceso (vedere paragrafo 4.3)?
- La manopola della caldaia a gas non è girata fino alla battuta di sinistra, dunque non è impostata sulla protezione antigelo (vedere paragrafi 4.4 e 4.5)?
- La pressione di riempimento dell'impianto di riscaldamento è sufficiente (vedere paragrafo 4.8.4)?
- Vi è aria nell'impianto di riscaldamento (vedere paragrafo 4.8.4)?
- È intervenuto un disturbo durante l'accensione (vedere paragrafo 4.8.2)?

Il riscaldamento non si accende, la modalità acqua calda funziona correttamente (con l'uso di un bollitore esterno):

- Vi è richiesta di calore da parte della centralina esterna (per esempio da parte di una centralina modello VRC)?

Attenzione!
Rischio di danni a causa di modifiche inadeguate!
Se la caldaia a gas continua a non funzionare regolarmente anche dopo il controllo e la conferma dei punti indicati, è necessario ricorrere ad una ditta abilitata e riconosciuta.

4.8.1 Disturbi per scarsezza d'acqua

La caldaia passa a "**Disturbo**" quando la pressione di riempimento nell'impianto di riscaldamento è troppo bassa. Questo disturbo è indicato dai codici d'errore "**F.22**" (combustione a secco), "**F.23**" o "**F.24**" (scarsezza d'acqua/pressione dell'impianto < 0,5 bar).

L'apparecchio può essere rimesso in servizio solo dopo avere aggiunto sufficiente acqua all'impianto (vedere paragrafo 4.8.4).

4.8.2 Disturbi all'accensione

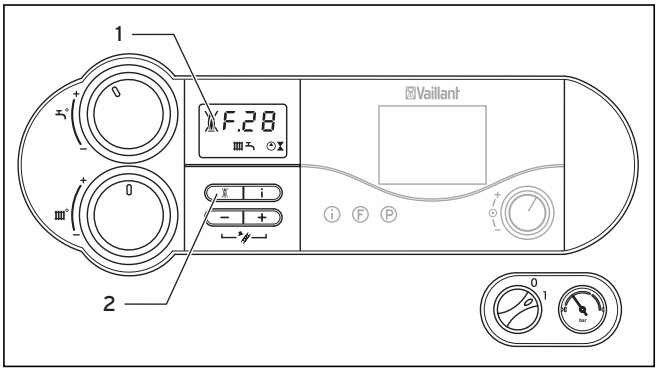

Fig. 4.12 Sblocco

Se il bruciatore non si accende dopo cinque tentativi, la caldaia non si accende e passa a "Disturbo". Ciò è indicato sul display dai codici d'errore "**F.28**" o "**F.29**" (**1**). Sul display compare inoltre il simbolo della fiamma con la croce (**1**).
La riaccensione automatica avviene solo dopo lo "sblocco" manuale tramite pressione del tasto (**2**).

- Per lo sblocco premere il relativo pulsante (**2**) e tenerlo premuto per circa un secondo.

Attenzione!
Rischio di danni a causa di modifiche inadeguate!
Se la caldaia a gas continua a non accendersi anche dopo il terzo tentativo di sblocco, è necessario ricorrere ad una ditta abilitata e riconosciuta.

4.8.3 Disturbi nel condotto aria/fumi

La caldaia è dotata di una ventola. Se la ventola non funziona in modo regolare, la caldaia si spegne.
Sul display appaiono i simboli ⌂ e ⊘ le segnalazioni d'errore **"F.32**" e "**F.37**".

Attenzione!
Rischio di danni a causa di modifiche inadeguate!
Quando appare questa segnalazione d'errore è necessario rivolgersi ad una ditta abilitata e riconosciuta per un controllo.

4.8.4 Riempimento della caldaia/dell'impianto di riscaldamento

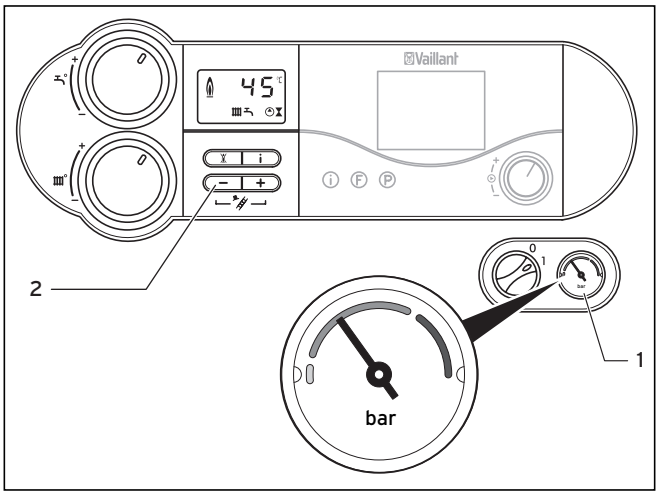

Fig. 4.13 Controllo della pressione di riempimento dell'impianto di riscaldamento

Per un funzionamento ottimale dell'impianto di riscaldamento, il manometro (**1**) deve indicare ad impianto freddo un valore compreso tra 1 e 2 bar di pressione di riempimento. Se il valore risulta inferiore a 0,75 bar, rabboccare con acqua.

Avvertenza!
Premendo il pulsante "-" (2) sul display comparirà per 5 secondi la pressione dell'impianto.

Se l'impianto di riscaldamento si estende su diversi piani, può essere necessaria una pressione di riempimento dell'impianto più elevata. Consultare la ditta abilitata.

Attenzione!
Rischio di danni alla caldaia a gas.
Per il riempimento dell'impianto di riscaldamento utilizzare solo acqua di rubinetto pulita.
Non è ammessa l'aggiunta di sostanze chimiche come mezzi antigelo o anticorrosione (inibitori).
Ciò potrebbe comportare il danneggiamento delle guarnizioni e delle membrane e l'insorgere di rumori durante il riscaldamento.
In questo caso si declina ogni responsabilità per eventuali danni.

Per il riempimento e il rabbocco dell'impianto di riscaldamento è normalmente possibile impiegare acqua corrente. In alcuni casi possono presentarsi tuttavia qualità di acqua che non si addicono al riempimento dell'impianto (acqua molto corrosiva o ad alto contenuto di calcare). In questo caso rivolgersi alla ditta abilitata e riconosciuta.
Per riempire l'impianto procedere come segue:

- Aprire tutte le valvole termostatiche dell'impianto.

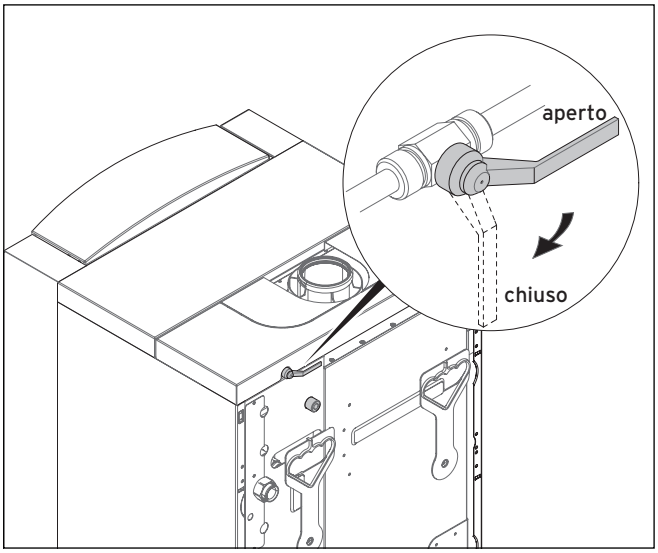

Fig. 4.14 Aprire il rubinetto di riempimento

- Collegare un tubo flessibile da un lato al rubinetto di riempimento dell'impianto e dall'altro ad un rubinetto di prelievo dell'acqua fredda (il tecnico è tenuto a mostrare all'utilizzatore i rubinetti per il riempimento e spiegare il procedimento di riempimento e svuotamento dell'impianto).
- Aprire lentamente il rubinetto di riempimento.
- Aprire lentamente la valvola di prelievo e aggiungere acqua finché il manometro (**1**) (vedere fig. 4.13) indica il raggiungimento della pressione necessaria dell'impianto.
- Chiudere la valvola di prelievo.
- Eseguire lo sfiato di tutti i termosifoni.
- Infine controllare la pressione dell'impianto sul manometro (**1**) (vedere fig. 4.13) e se necessario aggiungere altra acqua.
- Chiudere il rubinetto di riempimento (**1**) e rimuovere il tubo flessibile.

4.9 Spegnimento

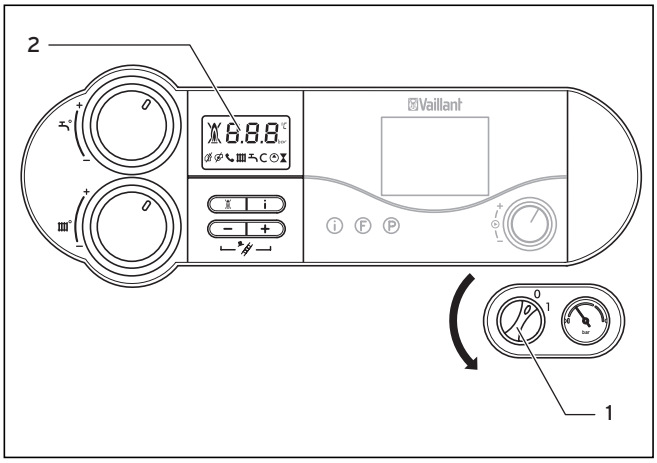

Fig. 4.15 Spegnimento della caldaia

- Per spegnere completamente la caldaia a gas portare l'interruttore generale (**1**) su "**O**".

Attenzione!
La protezione antigelo e i dispositivi di sorveglianza sono attivi solo se l'interruttore generale della caldaia si trova in posizione "I" e se la caldaia è collegata alla rete elettrica.

Per mantenere attivi i dispositivi di sicurezza è opportuno accendere e spegnere la caldaia dalla centralina di regolazione (le informazioni al riguardo sono riportate nelle istruzioni per l'uso della centralina).

Avvertenza!
In caso di spegnimento prolungato (per es. durante le vacanze) è opportuno chiudere anche il rubinetto d'intercettazione del gas e la valvola d'intercettazione dell'acqua fredda.
Osservare in questo caso anche le avvertenze di protezione antigelo al paragrafo 4.10.

Avvertenza!
I dispositivi di intercettazione non sono compresi nella fornitura della caldaia. Essi vengono installati sul luogo ad opera di un tecnico abilitato. Chiedere al tecnico dove si trovano e come si maneggiano tali componenti.

4.10 Protezione antigelo

L'impianto di riscaldamento e le tubature dell'acqua sono sufficientemente protette dal gelo quando, nei periodi a rischio di gelo, l'impianto rimane in servizio anche in caso di assenza e i locali vengono mantenuti ad una temperatura mite.

Attenzione!
La protezione antigelo e i dispositivi di sorveglianza sono attivi solo se l'interruttore generale della caldaia si trova in posizione "I" e se la caldaia è collegata alla rete elettrica.

Attenzione!
Pericolo di danneggiamento della caldaia a gas a causa dell'antigelo!
Non è consentito arricchire l'acqua di riscaldamento con prodotti antigelo. Ciò potrebbe comportare il danneggiamento delle guarnizioni e delle membrane nonché l'insorgere di rumori durante il riscaldamento.
In questo caso si declina ogni responsabilità per eventuali danni.

4.10.1 Funzione antigelo

Quando l'interruttore generale è inserito, la caldaia a gas è dotata di una funzione antigelo:
Quando la temperatura di mandata del riscaldamento scende sotto gli 8 °C, la pompa di riscaldamento si accende e mette in circolo l'acqua nel sistema di riscaldamento. Se la temperatura di mandata del riscaldamento scende sotto 5 °C, la caldaia si accende e scalda il circuito di riscaldamento fino a circa 30 °C.
Quando la temperatura del bollitore scende al di sotto di 10 °C anche se il selettore di temperatura dell'acqua calda è in posizione 0, il bollitore si riscalda a 15 °C.

Attenzione!
Pericolo di congelamento di parti nell'intero impianto!
La funzione antigelo non può garantire la protezione di tutto l'impianto.

4.10.2 Protezione antigelo tramite svuotamento

Un'ulteriore possibilità di protezione antigelo consiste nello svuotare completamente sia l'impianto di riscaldamento che l'apparecchio. In questo caso è indispensabile appurare che sia l'impianto che l'apparecchio siano stati svuotati completamente.
Anche tutte le tubature dell'acqua fredda e calda e il bollitore all'interno della caldaia devono essere svuotati. Consultare la ditta abilitata.

4.11 Manutenzione e servizio clienti

4.11.1 Ispezione e manutenzione

Presupposto per un buon funzionamento continuo, sicuro e affidabile è l'esecuzione dell'ispezione/manutenzione periodica ad opera di un tecnico abilitato.

Pericolo!
Pericolo di danni a cose e a persone a causa di interventi non a regola d'arte!
Non tentare mai di eseguire lavori di manutenzione o riparazioni della caldaia di propria iniziativa.
Richiedere l'intervento di un tecnico abilitato e qualificato. Si raccomanda la stipulazione di un contratto di manutenzione.
Una manutenzione carente o irregolare può compromettere la sicurezza operativa dell'apparecchio e provocare danni a cose e persone.

Una manutenzione regolare garantisce un rendimento ottimale e quindi il funzionamento economico della caldaia.

4.11.2 Misurazioni spazzacamino

Avvertenza!
Le operazioni di misurazione e controllo descritte in questo paragrafo sono da effettuarsi unicamente ad opera dello spazzacamino.

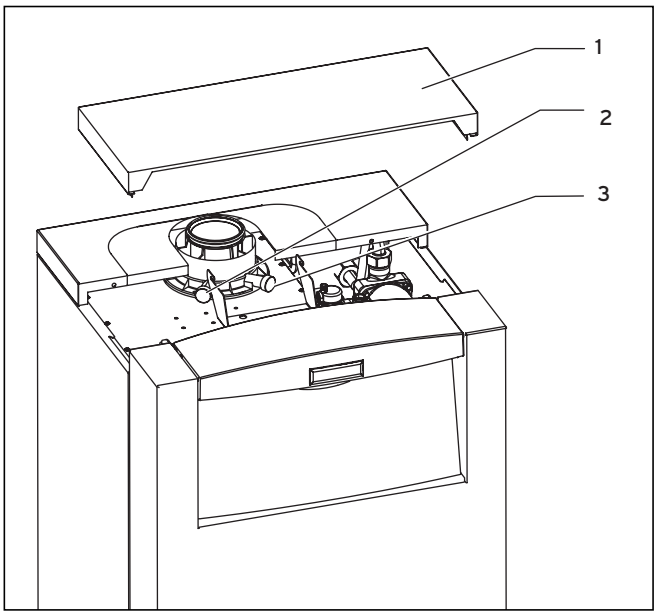

Fig. 4.16 Misurazioni spazzacamino

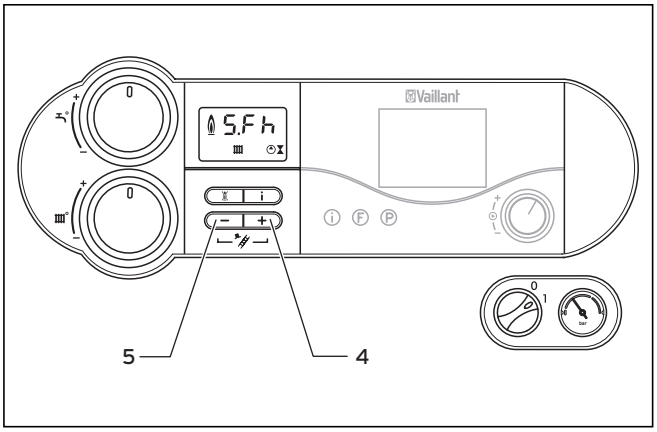

Fig. 4.17 Inserimento del funzionamento riservato allo spazzacamino

Per eseguire le misurazioni procedere come descritto di seguito (vedere fig. 4.16 e 4.17):

- Rimuovere la copertura dell'apparecchio (**1**). Ciò permette di accedere ai bocchettoni di controllo.
- Attivare la modalità spazzacamino premendo contemporaneamente i tasti "**+**" (**4**) e "**-**" (**5**) del sistema DIA.
  Indicazione sul display:
  SF.h = Modalità spazzacamino riscaldamento
  SF.b = Modalità spazzacamino acqua calda
- Effettuare le misurazioni non prima di 2 minuti dalla messa in servizio della caldaia.
- Svitare i cappucci di chiusura dei bocchettoni di controllo (**2**) e (**3**).
- Effettuare le misurazioni nel condotto fumi sul bocchettone di controllo (**3**) (profondità d'immersione: 110 mm). Effettuare le misurazioni nel condotto aria sul bocchettone di controllo (**2**) (profondità d'immersione: 65 mm).
- Premere contemporaneamente i tasti "**+**" (**4**) e "**-**" (**5**) per abbandonare la modalità di misurazione. La modalità di misurazione termina anche se per 15 minuti non si preme nessun tasto.
- Riavvitare i cappucci di chiusura dei bocchettoni di controllo (**2**) e (**3**).
- Riapplicare la copertura dell'apparecchio (**1**).

4.11.3 Servizio di assistenza Italia

I Centri di Assistenza Tecnica Vaillant Service sono formati da professionisti abilitati secondo le norme di legge e sono istruiti direttamente da Vaillant sui prodotti, sulle norme tecniche e sulle norme di sicurezza.
I Centri di Assistenza Tecnica Vaillant Service utilizzano inoltre solo ricambi originali.
Contatti il Centro di Assistenza Tecnica Vaillant Service più vicino consultando Le Pagine Gialle alla voce "Caldaie a Gas" oppure consultando il sito www.vaillant.it.

Vaillant Sarl
"Le Technipole" ▪ 8, Avenue Pablo Picasso ▪ F- 94132 Fontenay-sous-Bois Cedex
Téléphone 01 49 74 11 11 ▪ Fax 01 48 76 89 32 ▪ www.vaillant.fr ▪ info@vaillant.fr

Vaillant Saunier Duval Italia S.p.A. unipersonale ▪ Società soggetta all'attività di direzione e coordinamento della Vaillant GmbH
Via Benigno Crespi 70 ▪ 20159 Milano ▪ Tel. 02 / 69 71 21 ▪ Fax 02 / 69 71 25 00
Uff. di Roma: Via Zoe Fontana 220 (Tecnocittà) ▪ 00131 Roma ▪ Tel. 06 / 419 12 42 ▪ Fax 06 / 419 12 45
Uff. di Napoli: Centro Direzionale ▪ Edif. E5 ▪ 80143 Napoli ▪ Tel. 081 / 778 24 11 ▪ Fax 081 / 778 23 09
www.vaillant.it ▪ info.italia@vaillant.de

0020055033_00 FRIT 012008