Per l'utilizzatore

Manuale di servizio

eloBLOCK

Riscaldatore a parete elettrico

IT

Vaillant

Indice

1 Avvertenze sulla documentazione 3
1.1 Osservanza della documentazione complementare 3
1.2 Custodia della documentazione 3
1.3 Validità delle istruzioni 3
1.4 Marcatura CE 3
1.5 Targhetta e nome del modello 3

2 Avvertenze per la sicurezza e prescrizioni 4
2.1 Avvertenze per la sicurezza e avvertimenti 4
2.2 Uso previsto 4
2.3 Avvertenze di sicurezza generali 5

3 Avvertenze per l'uso 6
3.1 Requisiti del luogo d'installazione 6
3.2 Cura 6
3.3 Riciclaggio e smaltimento 6

4 Principio di funzionamento del prodotto 6
4.1 Elementi funzionali 6
4.2 Il funzionamento in generale 7

5 Uso 7
5.1 Messa in funzione del prodotto 7
5.2 Conoscere e comandare la centralina 9
5.3 Impostazioni per il modo riscaldamento 9
5.4 Impostazioni per la produzione di acqua calda 12
5.5 Protezione antigelo 12
5.6 Riempimento del prodotto e dell'impianto di riscaldamento 13
5.7 Disattivazione del prodotto 14

6 Soluzione del problema 15

7 Manutenzione 15

8 Garanzia del produttore 15

9 Servizio di assistenza Italia 15

1 Avvertenze sulla documentazione

Le seguenti avvertenze fungono da guida per l'intera documentazione.
In combinazione con questo manuale di servizio sono validi altri documenti.
Si declina ogni responsabilità per danni insorti a causa della mancata osservanza di queste istruzioni.

1.1 Osservanza della documentazione complementare

➤ Attenersi tassativamente alle istruzioni per l'uso allegate ai componenti dell'impianto.

1.2 Custodia della documentazione

➤ Conservare questo manuale e tutta la documentazione complementare per un ulteriore utilizzo.
➤ In caso di trasloco o vendita, consegnare la documentazione al successore.

1.3 Validità delle istruzioni

Queste seguenti istruzioni valgono esclusivamente per i seguenti prodotti:

Tipo di prodotto	Numero di articolo
VE 6	0010015486
VE 9	0010015487
VE 12	0010015488
VE 14	0010015489
VE 18	0010015490
VE 21	0010015491
VE 24	0010015492
VE 28	0010015493

1.1 Tipi di prodotto e numeri di articolo

Il numero di articolo del prodotto si trova sulla targhetta del modello.

1.4 Marcatura CE

Con la marcatura CE viene certificato che i prodotti con i dati riportati sulla targhetta soddisfano i requisiti fondamentali delle direttive pertinenti in vigore.

1.5 Targhetta e nome del modello

Il nome del tipo del prodotto si trova sulla targhetta del modello applicata in fabbrica all'interno sul fondo del rivestimento del prodotto.

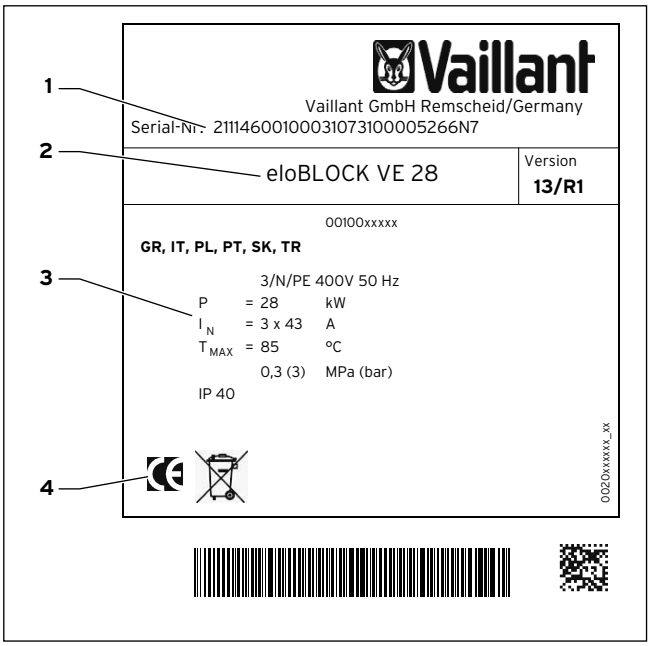

1.1 Targhetta del modello

Legenda
1 Numero di serie
2 Nome del tipo
3 Dati tecnici
4 Marcatura CE

Il numero di articolo del prodotto può essere letto dalla matricola. Le cifre dalla settima alla sedicesima costituiscono il numero di articolo.
Il nome del tipo si compone nel modo seguente (qui a titolo di esempio: VE 28):

VE Riscaldatore elettrico Vaillant
28 Potenza assorbita del prodotto in kW

2 Avvertenze per la sicurezza e prescrizioni

2.1 Avvertenze per la sicurezza e avvertimenti

➤ Per l'utilizzo, attenersi alle indicazioni di sicurezza e alle avvertenze generali che precedono ogni azione.

2.1.1 Classificazione delle indicazioni di avvertenza riferite alle operazioni

Le avvertenze riferite alle operazioni sono classificate in base alla gravità del possibile pericolo con i segnali e le parole chiave seguenti:

Segnale di avvertimento	Parola chiave	Spiegazione
	Pericolo!	Pericolo di morte diretto o pericolo di lesioni
	Precauzione!	Rischio di danni materiali o ambientali

2.1.2 Struttura delle indicazioni di avvertenza

Le indicazioni di avvertenza si riconoscono dalla linee di separazione soprastante e sottostante. Sono strutturate secondo il seguente principio base:

Parola chiave!
Tipo e origine del pericolo!
Spiegazione sul tipo e l'origine del pericolo
➤ Misure per la prevenzione del pericolo

2.2 Uso previsto

Tuttavia, in seguito ad un uso improprio non conforme a quello previsto possono insorgere pericoli per l'incolumità dell'utilizzatore o di terzi o anche danni al prodotto e ad altri oggetti.
L'uso del prodotto non è consentito a persone (bambini compresi) in possesso di facoltà fisiche, sensoriali o psichiche limitate o prive di esperienza e/o conoscenze, a meno che costoro non vengano sorvegliati da una persona responsabile della loro sicurezza o ricevano da quest'ultima istruzioni sull'uso del prodotto.
I bambini vanno sorvegliati per evitare che giochino con il prodotto.
I prodotti sono previsti come generatori termici per impianti di riscaldamento centralizzati ad acqua calda e per la produzione centralizzata di acqua calda nelle case.
L'impiego del prodotto in veicoli non viene considerato proprio. Non vanno considerate come veicoli le unità installate sempre in un luogo fisso (una cosiddetta installazione fissa).
L'uso previsto comprende:
- l'osservanza del manuale di servizio e delle istruzioni per l'installazione e la manutenzione accluse al prodotto Vaillant e agli altri componenti dell'impianto
- L'adempimento alle disposizioni di ispezione e manutenzione descritte nei manuali.

Qualsiasi utilizzo diverso da quello descritto nel presente manuale o un utilizzo che vada oltre quanto sopra descritto è da considerarsi improprio. È improprio anche qualsiasi utilizzo commerciale e industriale diretto.
Attenzione!
Qualsiasi uso improprio è vietato.

2.3 Avvertenze di sicurezza generali

Attenersi rigorosamente alle seguenti norme e avvertenze di sicurezza.

Installazione e impostazione

L'installazione del prodotto può essere effettuate esclusivamente da parte di un tecnico abilitato e riconosciuto che si assume la responsabilità per un'istallazione e una messa in servizio corrette nonché per il rispetto delle prescrizioni, delle norme e delle direttive in vigore.
È inoltre competente per l'ispezione/manutenzione e la riparazione del prodotto.

Modifiche all'ambiente del prodotto

Non sono consentite modifiche a parti costruttive nella zona circostante il prodotto che ne potrebbero compromettere la sicurezza operativa.
Per effettuare modifiche al prodotto o al suo ambiente, è necessario consultare in ogni caso un tecnico abilitato e riconosciuto.

- Per effettuare modifiche al prodotto o al suo ambiente, consultare in ogni caso un tecnico abilitato e riconosciuto.
  Esempio: una copertura tipo armadio del prodotto deve essere effettuata nel rispetto delle relative norme per tale costruzione.
- Non rivestire mai il prodotto di propria iniziativa.
- Qualora si desideri la realizzazione di un rivestimento di questo tipo, richiedere informazioni ad un tecnico abilitato.

Evitare malfunzioni

Per evitare malfunzioni, rispettare quanto segue:

- Non disattivare mai i dispositivi di sicurezza.
- Non manipolare i dispositivi di sicurezza.
- Non apportare modifiche:
  - al prodotto
  - all'ambiente del prodotto
  - alle linee di acqua e luce,
  - alla valvola di sicurezza e alla tubazione di scarico per l'acqua del riscaldamento

Evitare lesioni a causa di scottature

Attenzione:
l'acqua che fuoriesce dal rubinetto dell'acqua calda può essere molto calda.

Evitare i danni materiali causati da modifiche improprie

Notare quanto segue:

- Non effettuare mai di propria iniziativa interventi o modifiche al prodotto o ad altre parti dell'impianto.
- Non cercare di effettuare mai di propria iniziativa la manutenzione o le riparazioni del prodotto.
- Non rimuovere o distruggere alcun sigillo applicato ai componenti. Solo i tecnici abilitati e riconosciuti e il servizio di assistenza possono rimuovere i sigilli dalle parti sigillate.

Comportamento nel caso di perdite dalle tubazioni dell'acqua calda

Notare quanto segue:

- Nel caso di perdite dalle tubazioni dell'acqua calda tra prodotto e punti di prelievo, chiudere immediatamente la valvola di intercettazione dell'acqua fredda e far risolvere il problema da un tecnico abilitato.

Insieme ai prodotti non viene fornita la valvola di intercettazione dell'acqua fredda.

- Informarsi presso il tecnico abilitato dove abbia montato una valvola di intercettazione dell'acqua fredda.

Evitare danni a causa di una insufficiente pressione dell'impianto di riscaldamento

Per evitare un funzionamento dell'impianto con una quantità d'acqua insufficiente e per evitare danni conseguenziali, osservare quanto segue:

- Controllare a intervalli regolari la pressione dell'impianto di riscaldamento.
- Rispettare assolutamente quanto riportato a proposito della pressione dell'impianto (→ **cap. 5.6**).

Evitare i danni da gelo

In mancanza di corrente o con una temperatura ambiente impostata su un valore troppo basso, non è possibile escludere che parti dell'impianto possano essere danneggiate dal gelo.

- In caso di assenza in un periodo a rischio di gelo, assicurarsi che l'impianto di riscaldamento resti acceso e che i locali rimangano sufficientemente riscaldati.
- Rispettare assolutamente quanto riportato a proposito della protezione antigelo (→ **cap. 5.5**).

Prevenire la mancanza di corrente

Al momento dell'installazione, il tecnico abilitato ha collegato il prodotto alla rete elettrica.
Se si intende mantenere operativo il prodotto nel caso di mancanza di corrente con un gruppo elettrogeno, i parametri tecnici di quest'ultimo (frequenza, tensione, messa a terra) devono corrispondere a quelli della rete elettrica.

3 Avvertenze per l'uso

3.1 Requisiti del luogo d'installazione

I prodotti vengono installati appesi alla parete.
Essi possono essere installati per es. in cantine, in ripostigli e locali multifunzionali o abitativi. Chiedere al tecnico abilitato quali siano le norme nazionali vigenti da rispettare.

Una distanza del prodotto da parti infiammabili o da componenti infiammabili non è necessario poiché con la potenza nominale del prodotto la temperatura della superficie non è superiore a quella massima ammessa di 85 °C.

3.2 Cura

Precauzione!
Rischio di danni materiali in seguito all'uso di detergenti non adatti!
Detergenti non adatti possono danneggiare il rivestimento, il valvolame o gli elementi di comando.
- Non utilizzare spray, sostanze aggressive, detergenti o solventi che contengano cloro.

3.3 Riciclaggio e smaltimento

3.3.1 Smaltimento del prodotto e degli accessori

- Non smaltire né il prodotto, né gli accessori con i rifiuti domestici.
- Verificare che il prodotto e tutti gli accessori vengano smaltiti a regola d'arte.
- Osservare tutte le norme rilevanti.

3.3.2 Smaltimento dell'imballo

- Far smaltire l'imballo dal tecnico abilitato che ha installato il prodotto.

4 Principio di funzionamento del prodotto

4.1 Elementi funzionali

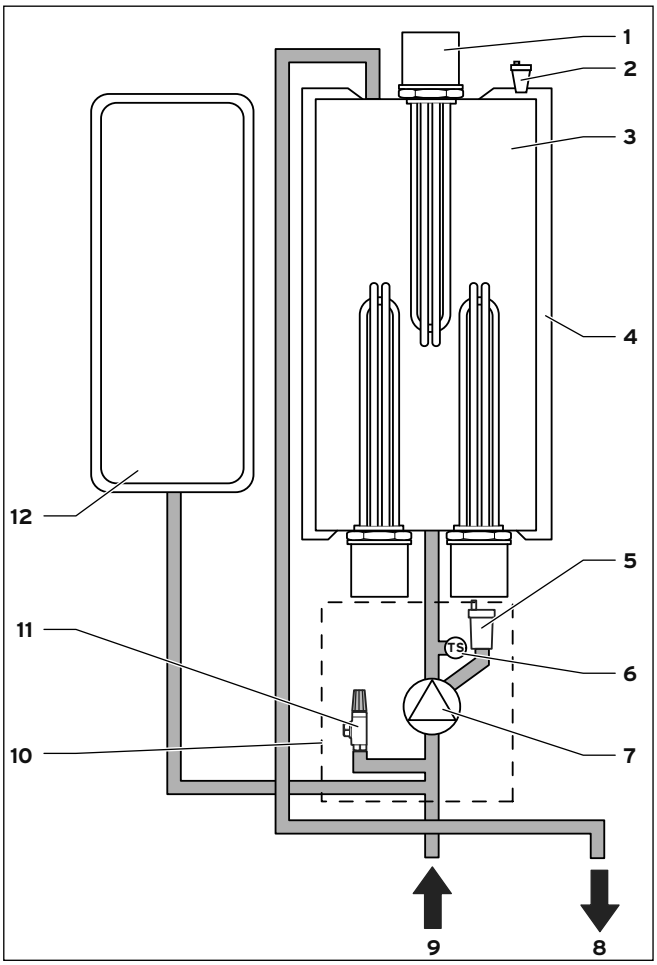

4.1 Elementi funzionali del prodotto

Legenda:
1 Unità scaldanti
2 Valvola di sfiato
3 Bollitore/scambiatore termico
4 Isolamento
5 Disaeratore automatico
6 Sensore di pressione
7 Pompa di riscaldamento
8 Mandata del riscaldamento
9 Ritorno del riscaldamento
10 Gruppo idraulico
11 Valvola di sicurezza
12 Vaso di espansione

Il prodotto è composto da uno scambiatore termico cilindrico con 2 - 4 riscaldatori a immersione (a seconda del modello di prodotto) e da un gruppo idraulico composto a sua volta dalla pompa di riscaldamento, dal sensore di pressione e dalla valvola di sicurezza. Nel gruppo idraulico, una valvola di manutenzione funge da disaeratore. Per la compensazione della dilatazione termica dell'acqua nell'impianto di riscaldamento è montato un vaso di espansione a membrana di 10 litri.

4.2 Il funzionamento in generale

Il prodotto è stato costruito per il funzionamento in sistemi di riscaldamento d'acqua calda a circolazione forzata. Il prodotto può essere attivato e disattivato a livelli di 3 kW (per i prodotti da 6 kW), di 6 kW (per i prodotti da 9 kW, 12 kW, 18 kW e 24 kW) o di 7 kW (per i prodotti da 14 kW, 21 kW e 28 kW).

La pompa (**7**) funziona solo quando ciò è necessario risparmiando in tal modo energia e riducendo l'usura meccanica. Dopo lo spegnimento, la pompa continua a funzionare per circa un minuto per sfruttare l'energia dell'acqua che ritorna nel bollitore o nello scambiatore termico.

Nei periodi in cui è in vigore la tariffa elettrica ridotta, viene soddisfatto il fabbisogno di calore e viene riscaldato un bollitore ad accumulo opzionale eventualmente presente. Durante il periodo in cui tale tariffa non è valida, il calore accumulato viene sfruttato per riscaldare l'appartamento.

Il prodotto ha un contenitore di acciaio. L'ingresso e l'uscita per l'acqua calda (**8** e **9**) e l'allacciamento elettrico si trovano sul fondo del prodotto.

I prodotti sono previsti per il montaggio a parete. Per una maggiore potenza, è possibile collegare i prodotti in cascata comandandoli con una sola centralina per la temperatura ambiente collegata al prodotto principale.

Il prodotto opera come riscaldatore istantaneo riscaldando l'acqua del riscaldamento tramite lo scambiatore termico integrato (**3**). L'acqua del riscaldamento riscaldata si espande. Per garantire una pressione costante nell'impianto di riscaldamento, il prodotto dispone di un vaso di espansione a membrana (**12**).
La pompa (**7**) pompa l'acqua del riscaldamento attraverso l'impianto. L'acqua del riscaldamento calda scorre attraverso la mandata del riscaldamento (**8**) nell'impianto di riscaldamento e quindi nei termosifoni.

Se tutte le valvole dei termosifoni sono chiuse e il prodotto è in funzione, l'acqua riscaldata scorre attraverso la valvola di troppopieno installata in loco per poter fermare il prodotto in modo controllato. L'arresto controllato del prodotto permette di evitare spegnimenti causati da anomalie e possibili danni al prodotto.

Un sensore per la pressione dell'acqua sorveglia la pressione dell'impianto di riscaldamento. Per evitare un funzionamento dell'impianto con una quantità d'acqua insufficiente evitando in tal modo danni conseguenziali, il prodotto si spegne quando la pressione scende al di sotto di 0,06 MPa (0,6 bar). Per rimettere in funzione il prodotto, è prima necessario rabboccare acqua. La valvola di sicurezza (**11**) si apre ad una pressione di 0,3 MPa (3 bar) onde prevenire danni all'impianto di riscaldamento.

Le sonde NTC sorvegliano le temperature dell'acqua del riscaldamento dell'acqua sanitaria e rilevano ad esempio le temperature di mandata e ritorno, la temperatura del bollitore, ecc..

5 Uso

5.1 Messa in funzione del prodotto

5.1.1 Apertura dei dispositivi di intercettazione

I dispositivi di intercettazione non sono acclusi al prodotto. Essi vengono installati in loco da parte del tecnico abilitato.
Farsi spiegare dal tecnico l'ubicazione e l'uso di questi componenti.

5.1.2 Controllo della pressione dell'impianto

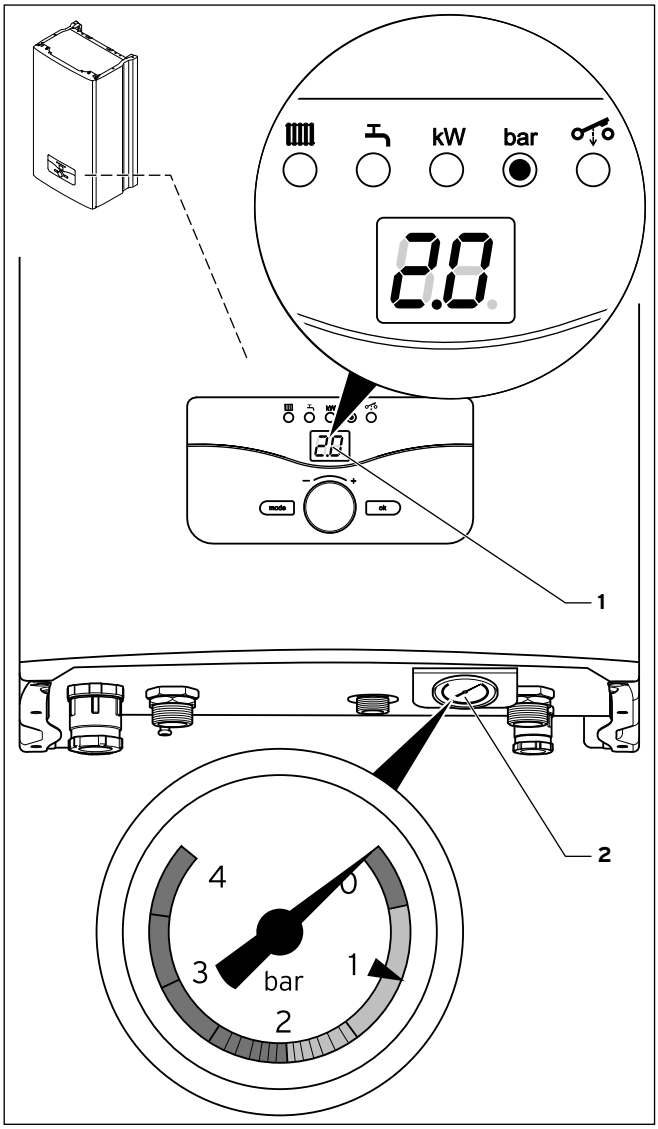

5.1 Controllo della pressione di riempimento dell'impianto di riscaldamento

Per un funzionamento corretto dell'impianto di riscaldamento, a impianto freddo l'ago del manometro dovrebbe essere sulla zona verde. Ciò corrisponde ad una pressione di riempimento compresa tra 0,1 e 0,2 MPa (1,0 e 2,0 bar) (la misura viene effettuata a pompa ferma). Se l'ago si trova sulla zona rossa (< 0,08 MPa (0,8 bar)), prima di mettere in funzione il prodotto è necessario rabboccare acqua (→ **cap. 5.3**).

➤ Controllare sul manometro (**2**) la pressione di riempimento dell'impianto.

Il prodotto dispone di un manometro (**2**) e di un indicatore digitale della pressione (**1**). Il manometro permette di riconoscere rapidamente se la pressione di riempimento è nel campo nominale anche a prodotto spento. Quando il prodotto è in funzione, l'esatto valore della pressione può essere letto sul display. Ruotare la manopola verso destra fino all'accensione del diodo "bar". Sul display compare la pressione di riempimento.

Per evitare un funzionamento dell'impianto con una quantità d'acqua insufficiente e per evitare danni conseguenziali, il prodotto dispone di un sensore di pressione. Quando la pressione scende al di sotto di 0,08 MPa (0,8 bar) il sensore segnala tale stato tramite il lampeggio del diodo "bar". Quando la pressione scende al di sotto di 0,06 MPa (0,6 bar) il prodotto si spegne. Sul display compare il messaggio di errore "**F.22**". Per rimettere in funzione il prodotto, è prima necessario rabboccare acqua nell'impianto.

Se l'impianto di riscaldamento si dirama su diversi piani, può essere necessaria una pressione dell'impianto più elevata. Interpellare un tecnico abilitato.

5.1.3 Accensione del prodotto

Il prodotto si accende non appena esso viene collegato alla rete elettrica. Sul display compare la temperatura di mandata del riscaldamento corrente.
Per regolare il modo riscaldamento e l'eventuale produzione di acqua calda adattandoli alle proprie esigenze, consultare il **cap. 5.3** fino a **5.5**.

Affinché i dispositivi di protezione antigelo e di sorveglianza rimangano attivi, il prodotto andrebbe spento e acceso tramite una centralina opzionale (informazioni possono essere trovate nel manuale di servizio della centralina).
La disattivazione completa del prodotto è spiegata nel **cap. 5.7**.

5.2 Conoscere e comandare la centralina

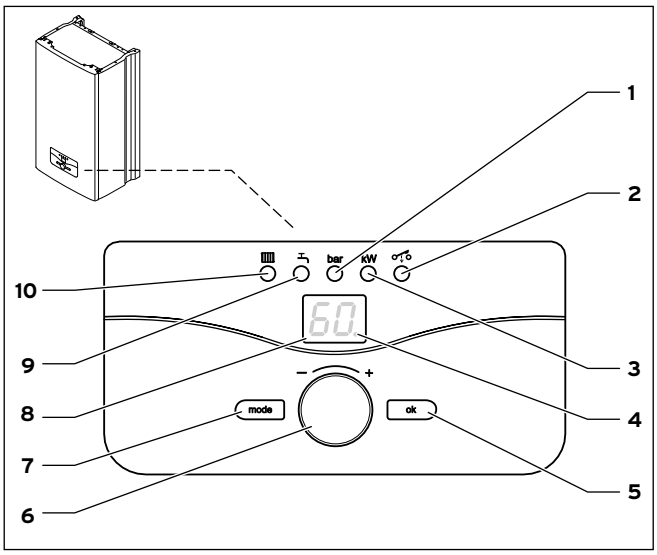

5.2 Elementi di comando del prodotto

Gli elementi di comando hanno le seguenti funzioni:

1 Diodo **bar** (pressione) per la visualizzazione della pressione dell'impianto di riscaldamento

2 Diodo modo riscaldamento
sempre accesso: modo riscaldamento attivo
lampeggiante: anomalia del contattore

3 Diodo **kW** (potenza) per la visualizzazione o per l'impostazione della potenza

4 **Punto decimale**
sempre acceso: richiesta di calore dell'impianto di riscaldamento
lampeggiante: richiesta di calore del bollitore ad accumulo (opzionale)

5 Tasto **OK** per confermare la modifica di un valore

6 Interruttore rotante per la visualizzazione di parametri o per cambiarne i valori

7 Tasto **MODE** per impostare la temperatura di mandata del riscaldamento, la temperatura dell'acqua calda nel bollitore (opzionale), la potenza, la curva di riscaldamento e la traslazione di questa

8 Display per la visualizzazione dei parametri di esercizio impostati

9 Diodo **Acqua calda** per la visualizzazione della temperatura dell'acqua calda nel bollitore (opzionale)

10 Diodo **Riscaldamento** per la visualizzazione o l'impostazione della temperatura di mandata del riscaldamento

5.3 Impostazioni per il modo riscaldamento

Precauzione!
Danni materiali a causa di una temperatura di mandata eccessiva con il riscaldamento a pannelli radianti!
Con il riscaldamenti a pannelli radianti, temperature di mandata superiori a 40 °C possono causare danni alle tubazioni del riscaldamento e ai rivestimenti dei pavimenti.
➤ Non regolare la temperatura di mandata del riscaldamento a pannelli radianti su valori superiori a 40 °C.

Al momento della messa in servizio del prodotto, il tecnico abilitato lo ha adattato alla situazione locale impostando i parametri di esercizio su determinati valori per rendere possibile un funzionamento ottimale. Le possibilità di impostazione di seguito descritte permettono di regolare ed adattare in un momento successivo i modi operativi le funzioni dell'impianto alle proprie esigenze.

Impostazioni apportate ai parametri per il modo riscaldamento possono avere come conseguenza l'impossibilità di raggiungere temperature sufficienti a riscaldare l'ambiente. Interpellare un tecnico abilitato.

5.3.1 Impostazione della potenza massima del prodotto

La potenza massima del prodotto può essere impostata conformemente alla seguente tabella in funzione del tipo di prodotto e a seconda del fabbisogno.
La tabella contiene i singoli livelli della potenza del prodotto classificati secondo il tipo di prodotto.

Tipo di prodotto	Livelli di potenza in kW											
VE 6	1	2	3	4	5	6						
VE 9	1	2	3	4	5	6	7	8	9			
VE 12	2	4	6	8	10	12						
VE 14	2	4	7	9	11	14						
VE 18	2	4	6	8	10	12	14	16	18			
VE 21	2	4	7	9	11	14	16	18	21			
VE 24	2	4	6	8	10	12	14	16	18	20	22	24
VE 28	2	4	7	9	11	14	16	18	21	23	25	28

5.1 Livelli di potenza

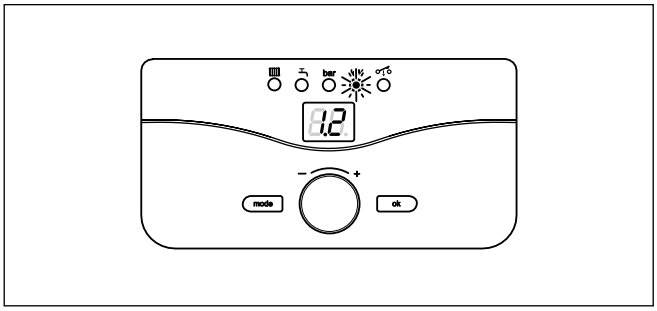

5.3 Impostazione della potenza del prodotto

- Ruotare l'interruttore rotante verso destra fino alla visualizzazione della potenza.
- Premere il tasto **MODE**.

Il display lampeggia.

- Ruotare l'interruttore rotante verso destra fino alla visualizzazione della potenza desiderata.
- Salvare la nuova potenza massima impostata premendo il tasto **OK**.

Il lampeggio del display cessa.

5.3.2 Impostazione della temperatura di riscaldamento

Nel funzionamento senza centralina per la temperatura ambiente, il prodotto mantiene costante la temperatura di mandata per il riscaldamento impostata.

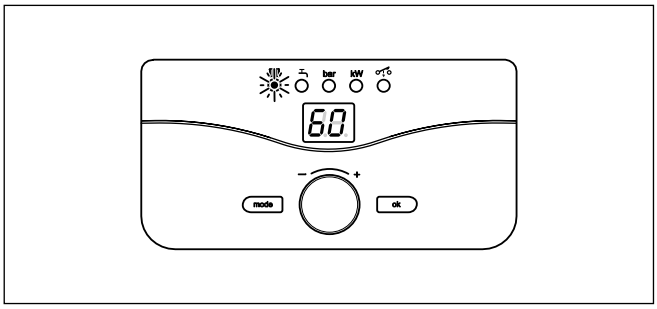

5.4 Impostazione della temperatura di mandata del riscaldamento

- Ruotare l'interruttore rotante verso destra fino alla visualizzazione temperatura di mandata del riscaldamento.
- Premere il tasto **MODE**.

Il display lampeggia.

- Ruotare l'interruttore rotante verso destra fino alla visualizzazione temperatura di mandata del riscaldamento desiderata. I valori impostabili sono compresi 25 e 85 °C o "--" (riscaldamento spento, funzionamento estivo).
- Salvare la nuova temperatura di mandata del riscaldamento impostata premendo il tasto **OK**.

Il lampeggio del display cessa.

Utilizzando una centralina della temperatura ambiente, è necessario impostare la temperatura di mandata del riscaldamento massima prevista per il sistema di riscaldamento.

Normalmente con l'interruttore rotante è possibile regolare in modo continuo una temperatura di mandata fino ad un massimo di 85 °C. Se tuttavia il valore massimo possibile dovesse essere diverso, ciò significa che il tecnico abilitato ha effettuato una impostazione per permettere il funzionamento dell'impianto di riscaldamento con una temperatura di mandata opportunamente adattata.

5.3.3 Impostazioni del funzionamento del prodotto tramite la curva di riscaldamento (solo in presenza di una sonda opzionale per la temperatura esterna)

Impostazione della curva di riscaldamento

La curva di riscaldamento visualizza la correlazione tra temperatura esterna e temperatura nominale di mandata. L'economicità e il comfort dell'impianto di riscaldamento dipendono in modo decisivo dalla scelta della curva di riscaldamento giusta. Una curva di riscaldamento troppo alta significa temperature eccessive dell'impianto di riscaldamento e un maggiore consumo di energia. Se la curva di riscaldamento scelta è troppo bassa, il livello di temperatura desiderato viene raggiunto in certe condizioni solo lentamente o non viene raggiunto del tutto.
Nell'impostazione della curva di riscaldamento, "E-" la regolazione tramite la curva di riscaldamento è disattivata.

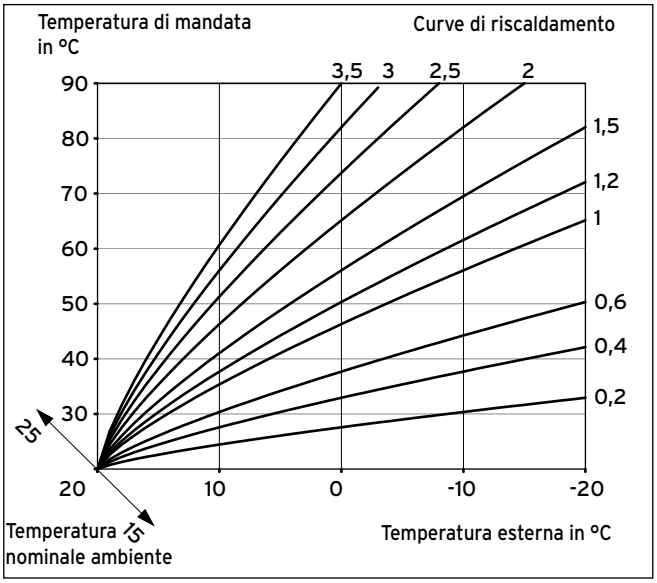

5.5 Curve di riscaldamento impostabili

Visualizzazione sul display	Curva
E-	0
E0	0,2
E1	0,4
E2	0,6
E3	1,0
E4	1,2
E5	1,5
E6	2,0
E7	2,5
E8	3,0
E9	3,5

5.2 Visualizzazione sul display delle curve di riscaldamento

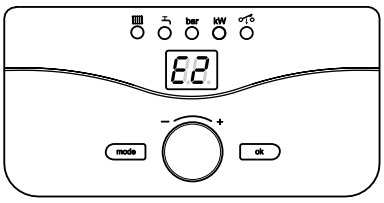

5.6 Impostazione della curva di riscaldamento

- Ruotare l'interruttore rotante verso destra fino alla visualizzazione della curva di riscaldamento.
- Premere il tasto **MODE**.

Il display lampeggia.

- Ruotare l'interruttore rotante verso destra fino alla visualizzazione della curva di riscaldamento desiderata.
- Salvare la nuova curva di riscaldamento impostata premendo il tasto **OK**.

Il lampeggio del display cessa.

Impostazione di una temperatura di mandata diversa da quella della curva di riscaldamento

La temperatura nominale ambiente è quella che il riscaldamento deve mantenere nel modo operativo "Riscaldamento" o durante le fasce orarie programmate.
La temperatura nominale ambiente viene utilizzata per il calcolo della curva di riscaldamento. Un aumento della temperatura nominale ambiente corrisponde ad una traslazione della curva di riscaldamento impostata parallelamente su un'asse a 45° e quindi anche ad un cambiamento della temperatura di mandata da regolare da parte della centralina.

Scegliere per la temperatura ambiente nominale un valore appena sufficiente a soddisfare le proprie esigenze di comfort (ad esempio 20 °C). Ogni grado superiore al valore impostato significa un consumo di energia annuo superiore di circa il 6 %.

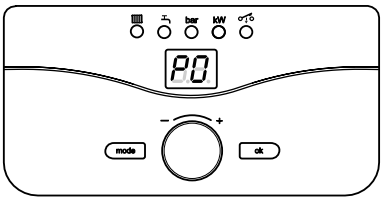

5.7 Impostazione della temperatura di mandata diversa da quella della curva di riscaldamento

La temperatura di mandata viene regolata indipendentemente dalla temperatura esterna su un valore nominale fisso. Ciò avviene tramite la traslazione della curva di riscaldamento. Impostando il valore "P-" la curva di riscaldamento è impostata senza traslazione.

Visualizzazione sul display	Temperatura ambiente
P-	20
P0	15
P1	16
P2	17
P3	18
P4	19
P5	21
P6	22
P7	23
P8	24
P9	25

5.3 Visualizzazione sul display delle temperature

- Ruotare l'interruttore rotante verso destra fino alla visualizzazione della traslazione della curva di riscaldamento.
- Premere il tasto **MODE**.

Il display lampeggia.

- Ruotare l'interruttore rotante verso destra fino alla visualizzazione della traslazione della curva di riscaldamento desiderata.
- Salvare la nuova traslazione della curva di riscaldamento impostata premendo il tasto **OK**.

Il lampeggio del display cessa.

5.4 Impostazioni per la produzione di acqua calda

5.4.1 Impostazione della temperatura dell'acqua calda (solo con bollitore ad accumulo opzionale)

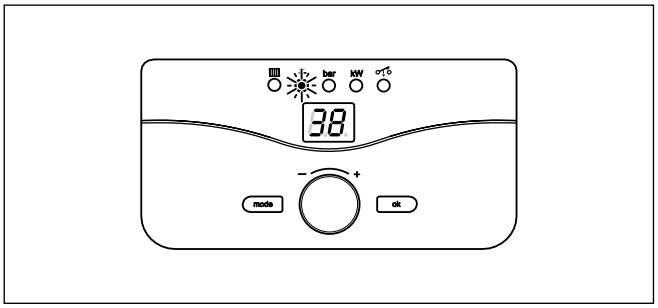

5.8 Impostazione della temperatura dell'acqua calda

- ➤ Ruotare l'interruttore rotante verso destra fino alla comparsa della temperatura dell'acqua calda nel bollitore (opzionale).
- ➤ Premere il tasto **MODE**.

Il display lampeggia.

Se è collegato un sensore NTC:

- ➤ ruotare l'interruttore rotante verso destra fino alla visualizzazione della temperatura dell'acqua calda desiderata. I valori impostabili sono compresi 35 e 65 °C o "--" (riscaldamento spento).

Se è collegato un termostato:

- ➤ ruotare l'interruttore rotante verso destra fino alla visualizzazione della temperatura dell'acqua calda desiderata. E possibile impostare i valori "Au" (Riscaldamento) o "--" (riscaldamento spento).

- ➤ Salvare la nuova temperatura dell'acqua calda impostata premendo il tasto **OK**.

Il lampeggio del display cessa.

Normalmente, con l'interruttore rotante è possibile regolare in modo continuo una temperatura dell'acqua calda fino ad un massimo di 65 °C. Se tuttavia il valore massimo possibile dovesse essere diverso, ciò significa che il tecnico abilitato ha effettuato una impostazione per permettere il funzionamento del bollitore ad accumulo con una temperatura opportunamente adattata.

5.4.2 Prelievo di acqua calda

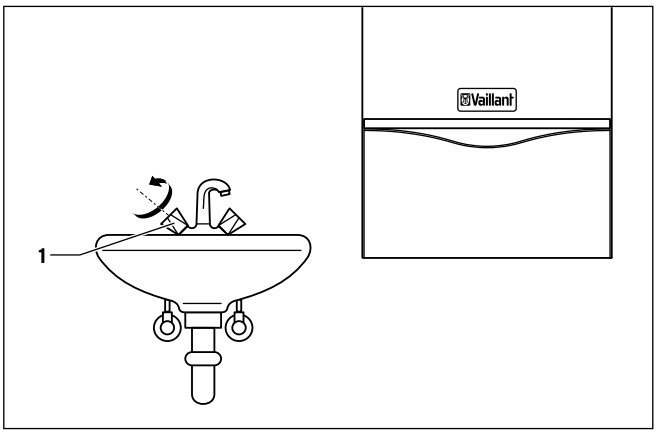

5.9 Prelievo di acqua calda

Aprendo un rubinetto dell'acqua calda (**1**) in un punto di prelievo (lavandino, doccia, vasca da bagno ecc.), viene prelevata acqua calda dal bollitore collegato.
Se la temperatura del bollitore è inferiore al valore impostato, il prodotto si attiva autonomamente e riscalda il bollitore. Quando la temperatura del bollitore raggiunge il valore impostato, il prodotto si disattiva autonomamente. La pompa continua a funzionare per un breve intervallo.

5.5 Protezione antigelo

L'impianto di riscaldamento e le tubazioni dell'acqua sono protetti sufficientemente dal gelo a condizione che durante il periodo di gelo l'impianto di riscaldamento rimanga in funzione anche durante la vostra assenza e che gli ambienti vengano riscaldati in modo sufficiente.

Precauzione!
Danni materiali a causa del gelo!
I dispositivi di protezione antigelo e di sorveglianza sono attivi solo se l'apparecchio non è distaccato dalla rete.

- ➤ Non staccare mai il prodotto dall'alimentazione di corrente.

5.5.1 Attivazione della funzione antigelo

Precauzione!
Pericolo di congelamento di parti dell'intero impianto!
La funzione antigelo non è in grado di garantire il flusso attraverso l'intero impianto di riscaldamento.
- ➤ Assicurarsi che l'impianto di riscaldamento venga riscaldato in modo sufficiente.
- ➤ Interpellare a tale proposito un tecnico abilitato e riconosciuto.

Il prodotto è dotato di una funzione antigelo.
Quando la temperatura di mandata del riscaldamento scende al di sotto di 8 °C, la pompa di riscaldamento si attiva automaticamente. Quando la temperatura di mandata del riscaldamento supera di nuovo i 10 °C, la pompa si spegne di nuovo automaticamente.
Quando, con interruttore generale accesso, la temperatura di mandata del riscaldamento scende al di sotto di 5 °C, il prodotto si mette in funzione e riscalda il proprio circuito di riscaldamento a circa 25 °C.
Quando la temperatura di mandata del riscaldamento scende al di sotto di 3 °C, il prodotto si spegne automaticamente.
Quando, a interruttore generale accesso, la temperatura di mandata del riscaldamento scende al di sotto di 3 °C, il prodotto esegue un test di salto di pressione. Se il risultato del test è positivo, il prodotto si mette in funzione e riscalda il proprio circuito di riscaldamento a circa 25 °C. Se il risultato del test è negativo, il prodotto si spegne allora automaticamente (il display visualizza "**F.85**").

Protezione antigelo del bollitore ad accumulo (solo con bollitore ad accumulo esterno con sensore NTC)
Quando la temperatura nel bollitore ad accumulo scende a 5 °C, il prodotto si mette in funzione e riscalda l'acqua nel bollitore a 8 °C.
Quando la temperatura nel bollitore ad accumulo scende sotto i 3 °C, il prodotto si spegne automaticamente.

Questa funzione non è attiva se il bollitore ad accumulo è collegato con un termostato.

5.5.2 Protezione antigelo tramite svuotamento

Un'altra possibilità della protezione antigelo è quella di svuotare impianto di riscaldamento e prodotto.
- ➤ Verificare che l'impianto di riscaldamento e il prodotto siano del tutto vuoti.
- ➤ Svuotare anche le tubazioni dell'acqua fredda e calda in casa e nel prodotto.
- ➤ Consultare a tale scopo un tecnico abilitato.

5.6 Riempimento del prodotto e dell'impianto di riscaldamento

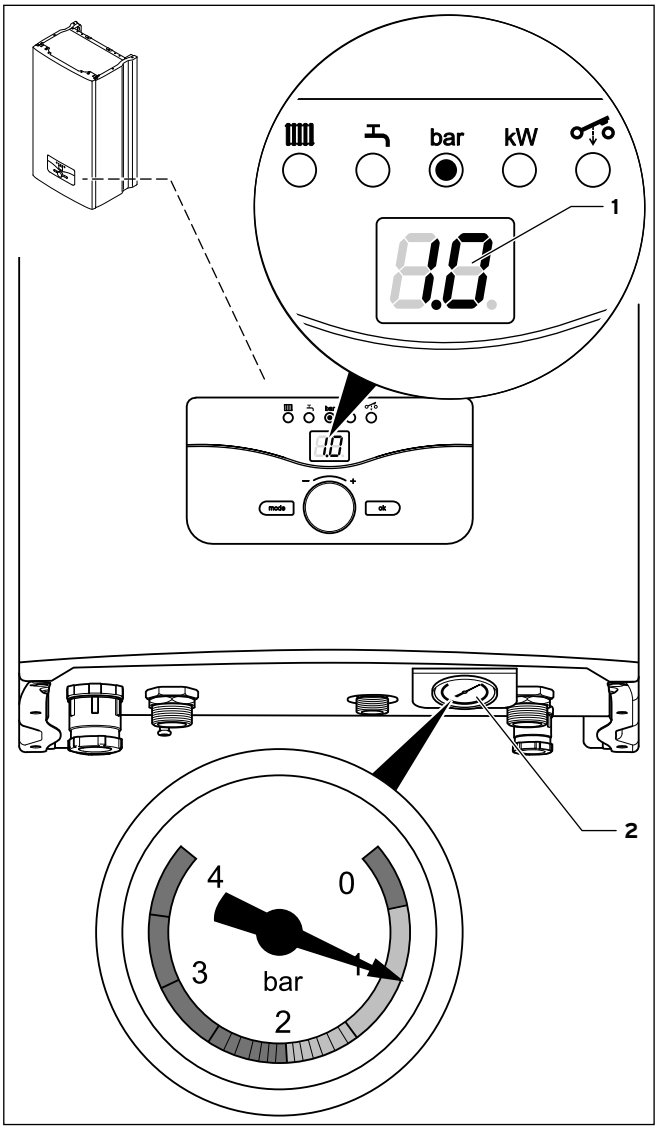

5.10 Controllo della pressione di riempimento dell'impianto di riscaldamento

Per un corretto funzionamento dell'impianto di riscaldamento, ad impianto freddo il manometro deve visualizzare un valore compreso tra 0,1 MPa e 0,2 MPa (1,0 e 2,0 bar). Se l'impianto di riscaldamento si dirama su diversi piani, possono essere necessari valori maggiori per il livello dell'acqua nell'impianto sul manometro. Interpellare un tecnico abilitato.

Precauzione!
Danni al prodotto e all'impianto a causa di un'acqua di rubinetto molto dura o contenente sostanze chimiche o fortemente corrosive!
Un'acqua di rubinetto inadeguata può causare danni alle guarnizioni e alle membrane, l'intasamento dei componenti dell'impianto del prodotto attraversati dall'acqua nonché dei rumori durante funzionamento.
- ➤ Se è necessario rabboccare o svuotare e riempire nuovamente del tutto impianto di riscaldamento, consultare il tecnico abilitato e riconosciuto che ha installato il prodotto.
- ➤ In certi casi, l'acqua del riscaldamento utilizzata deve essere controllata e opportunamente trattata. Anche in questo caso il tecnico abilitato è in grado di fornire le opportune informazioni.

Per riempire l'impianto operare nel modo seguente:
- ➤ aprire tutte le valvole dei termosifoni (termostatiche) dell'impianto.
- ➤ Collegare con un tubo flessibile il rubinetto di riempimento dell'impianto ad una valvola di prelievo dell'acqua fredda (il tecnico abilitato dovrebbe avervi mostrato i rubinetti di riempimento e spiegato il riempimento e lo svuotamento dell'impianto).
- ➤ Aprire lentamente il rubinetto di riempimento.
- ➤ Aprire lentamente la valvola di prelievo e rabboccare acqua fino a quando sul manometro (**2**) o sul display (**1**) non viene visualizzato il raggiungimento della pressione necessaria dell'impianto.

L'esatto valore della pressione è visualizzabile sul display ruotando l'interruttore rotante verso destra fino alla visualizzazione della pressione.

- ➤ Chiudere la valvola di prelievo.
- ➤ Eseguire lo sfiato di tutti i termosifoni.
- ➤ Controllare alla fine sul manometro o sul display la pressione dell'impianto e, se necessario, rabboccare di nuovo acqua.
- ➤ Chiudere il rubinetto di riempimento e rimuovere il tubo flessibile.

5.7 Disattivazione del prodotto

Precauzione!
Danni materiali a causa del gelo!
I dispositivi di protezione antigelo di sorveglianza sono attivi solo se l'apparecchio non è distaccato dalla rete.
- ➤ Non staccare mai il prodotto dall'alimentazione di corrente.

Per fare in modo che i dispositivi di protezione rimangano attivi, il prodotto andrebbe spento e acceso tramite una centralina opzionale (informazioni possono essere trovate nei corrispondenti manuali di servizio).

Nel caso di una disattivazione per un lungo periodo di tempo (ad esempio durante le ferie) sarebbe opportuno chiudere anche la valvola d'intercettazione dell'acqua fredda. Rispettare a questo proposito anche le avvertenze relative alla protezione antigelo (➞ **cap. 5.5**).

I dispositivi di intercettazione non sono acclusi al prodotto. Essi vengono installati in loco da parte di un tecnico abilitato. Farsi spiegare da tecnico l'ubicazione e l'uso di questi componenti.

6 Soluzione del problema

Se durante il funzionamento del prodotto dovessero aversi dei problemi, l'utilizzatore stesso può controllare i seguenti punti:

Assenza di acqua calda, il riscaldamento rimane freddo, il prodotto non si mette in funzione:
- L'alimentazione di corrente dell'edificio è attivata?
- L'interruttore generale del prodotto è acceso (→ **cap. 5.1.3**)?
- La pressione di riempimento dell'impianto di riscaldamento è sufficiente (→ **cap. 5.1.2 e 5.6**)?
- È presente dell'aria nell'impianto di riscaldamento (→ **cap. 5.6**)?

Funzionamento con acqua calda senza problemi; il riscaldamento non si mette in funzione:
- È presente la richiesta di calore tramite una centralina esterna (→ **cap. 5.3.2**)?

Precauzione!
Pericolo di danni a causa di modifiche improprie!
Se dopo aver controllato i punti sopra citati il prodotto continua a non funzionare correttamente, osservare quanto segue:
- ➤ Non tentare mani di riparare il prodotto di propria iniziativa.
- ➤ Interpellare a tale proposito un tecnico abilitato e riconosciuto.

Anomalie a causa di scarsezza d'acqua
Se la pressione di riempimento dell'impianto di riscaldamento è insufficiente, il prodotto passa a "Anomalia". Tale anomalia viene evidenziata con i codici di errore "**F.22**" (combustione a secco).
Il prodotto potrà essere rimesso in funzione solo dopo aver riempito sufficientemente l'impianto di riscaldamento con acqua (→ **cap. 5.6**).

Se compare il codice di errore "**F.55**", staccare il prodotto dall'alimentazione di corrente a rivolgersi ad un tecnico abilitato e riconosciuto.

7 Manutenzione

Ispezione e manutenzione
Presupposto per un buon funzionamento continuo, sicuro e affidabile, nonché per una prolungata vita utile del prodotto, è l'esecuzione di una sua ispezione/manutenzione annuale ad opera di un tecnico abilitato.

Pericolo!
Pericolo di danni materiali e a persone a causa di un uso improprio!
Una manutenzione insufficiente o impropria può compromettere la sicurezza operativa del prodotto.
- ➤ Non tentare mai di effettuare manutenzione o riparazione di propria iniziativa del prodotto.
- ➤ Incaricare di ciò una ditta abilitata e riconosciuta. Si consiglia di stipulare un contratto di manutenzione.

8 Garanzia del produttore

Vedere la cartolina di garanzia allegata.

9 Servizio di assistenza Italia

I Centri di Assistenza Tecnica Vaillant Service sono formati da professionisti abilitati secondo le norme di legge e sono istruiti direttamente da Vaillant sui prodotti.
I Centri di Assistenza Tecnica Vaillant Service utilizzano inoltre solo ricambi originali.
Contatti il Centro di Assistenza Tecnica Vaillant Service più vicino chiamando il numero verde 800-088766 oppure consultando il sito www.vaillant.it

Fornitore

Vaillant Group Italia S.p.A. unipersonale Società soggetta all'attività di direzione e coordinamento della Vaillant GmbH
Via Benigno Crespi 70 ▮ 20159 Milano ▮ Tel. 02 / 69 71 21 ▮ Fax 02 / 69 71 25 00
Registro A.E.E. IT08020000003755 ▮ Registro Pile IT09060P00001133 ▮ www.vaillant.it ▮ info.italia@vaillant.de

Produttore

Vaillant GmbH
Berghauser Str. 40 ▮ D-42859 Remscheid ▮ Telefon 0 21 91/18-0
Telefax 0 21 91/18-28 10 ▮ www.vaillant.de ▮ info@vaillant.de

0020161310_00 IT 012013 - Con riserva di modifiche