Per l'utente

Manuale di servizio

calorMATIC 470f

Termostato azionato in base alle condizioni ambientali con radiotrasmissione

CHIT, IT

Vaillant

Indice

1 Avvertenze sul manuale di servizio 3
1.1 Rispetto della documentazione integrativa 3
1.2 Conservazione della documentazione 3
1.3 Simboli utilizzati 3
1.4 Targhetta dell'apparecchio 3
1.5 Validità delle istruzioni 3
1.6 Contrassegno CE 3
1.7 Elenco dei termini tecnici 3

2 Sicurezza 4
2.1 Indicazioni di sicurezza e di avvertenza 4
2.1.1 Classificazione delle indicazioni di avvertenza 4
2.1.2 Struttura delle indicazioni di avvertenza 4
2.2 Utilizzo conforme 4
2.3 Avvertenze fondamentali di sicurezza 4

3 Descrizione dell'apparecchio 6
3.1 Struttura dell'apparecchio 6
3.2 Modalità di funzionamento 6
3.3 Livelli di comando 7
3.3.1 Concezione della struttura a menu 7
3.3.2 Finestra base 8
3.3.3 Livelli di selezione 9
3.3.4 Livello di impostazione 9

4 Utilizzo 10
4.1 Principio di utilizzo 10
4.1.1 Utilizzo nella finestra base 10
4.1.2 Utilizzo tramite i tasti di funzione 11
4.2 Panoramica della struttura a menu 12
4.3 Panoramica delle possibilità di impostazione e lettura 15
4.3.1 Panoramica delle modalità operative 15
4.3.2 Panoramica dei livelli di comando 16

5 Descrizione del funzionamento 20
5.1 Funzioni 20
5.1.1 Lettura delle informazioni 20
5.1.2 Impostazione delle temperature desiderate 21
5.1.3 Impostazione del programma tempi 22
5.1.4 Giorni fuori casa programmati 24
5.1.5 Giorni in casa programmati 24
5.1.6 Selezione della lingua 24
5.1.7 Impostazione dell'ora 24
5.1.8 Impostazione della data 24
5.1.9 Commutazione su ora legale (Estate) 25
5.1.10 Impostazione del contrasto display 25
5.1.11 Impostazione della correzione temperatura ambiente 25
5.1.12 Impostazione della correzione temperatura esterna 25
5.1.13 Inserimento del nome circuito di riscaldamento 25
5.1.14 Ripristino delle impostazioni di fabbrica 25
5.1.15 Menu installatore 26
5.2 Modalità operative 26
5.2.1 Modalità operative per il circuito di riscaldamento 26
5.2.2 Modalità operative per la produzione di acqua calda ed il ricircolo 27
5.3 Modalità operative speciali 29
5.3.1 1 x carico bollitore 29
5.3.2 Modo party 29
5.3.3 1 giorno fuori casa 30
5.3.4 1 giorno in casa 30
5.3.5 1 x modo aerazione 30

6 Manutenzione ed eliminazione delle anomalie 31
6.1 Manutenzione 31
6.2 Pulizia della centralina 31
6.3 Identificazione ed eliminazione delle anomalie 31
6.3.1 Il display rimane scuro 32
6.3.2 Messaggio di errore "Pulire la sonda radio esterna" 32
6.3.3 Messaggio di errore "Sostituire la batteria" 33

7 Consigli per il risparmio energetico 34

8 Garanzia e Servizio clienti 35
8.1 Garanzia del costruttore 35
8.2 Servizio clienti 35

9 Messa fuori servizio 36
9.1 Sostituzione della centralina 36
9.2 Riciclaggio e smaltimento 36

10 Dati tecnici 37

11 Elenco dei termini tecnici 38

Indice analitico 40

1 Avvertenze sul manuale di servizio

Il presente manuale di servizio è rivolto all'utente dell'impianto di riscaldamento. Non sono necessarie particolari nozioni preliminari.

1.1 Rispetto della documentazione integrativa

Per l'utilizzo del termostato calorMATIC, rispettare tassativamente anche tutti i manuali di servizio che accompagnano gli altri componenti dell'impianto di riscaldamento.

1.2 Conservazione della documentazione

Conservare accuratamente il presente manuale di servizio e tutta l'altra documentazione integrativa, in modo che:
- siano sempre a disposizione in caso di necessità,
- vengano mantenute per l'intera durata di vita dell'apparecchio,
- siano disponibili ad ogni eventuale utente successivo.

1.3 Simboli utilizzati

Di seguito sono riportati i simboli utilizzati all'interno del manuale.

Avvertenze ed informazioni utili

➤ Attività necessarie

1.4 Targhetta dell'apparecchio

La targhetta si trova sul retro del termostato.

1.5 Validità delle istruzioni

Il presente manuale di servizio vale esclusivamente per gli apparecchi con i seguenti numeri di articolo:

Denominazione del modello	Numero di articolo	Nazione
VRC 470f	0020108135	CH, IT

Tab. 1.1 Panoramica dei modelli

Il numero di articolo a 10 cifre è riportato sulla matricola dell'apparecchio. Il numero di articolo è riportato nella seconda riga della matricola. La matricola si può visualizzare in "Menu → Informazioni → Matricola" (→ **Fig. 4.10**).

1.6 Contrassegno CE

CE Il contrassegno CE certifica la conformità del termostato di termoregolazione calorMATIC ai requisiti fondamentali delle direttive pertinenti.

1.7 Elenco dei termini tecnici

Nell'Elenco dei termini tecnici (→ **Cap. 11**), al termine delle presenti istruzioni, sono riportate spiegazioni relative ai termini tecnici.

2 Sicurezza

2.1 Indicazioni di sicurezza e di avvertenza

➤ Per l'utilizzo del termostato calorMATIC, attenersi alle avvertenze di sicurezza e a quelle generali che precedono ogni azione.

2.1.1 Classificazione delle indicazioni di avvertenza

Le indicazioni di avvertenza sono classificate in base alla gravità del possibile pericolo, con i segnali di pericolo e le parole chiave seguenti:

Segnale di pericolo	Parola chiave	Spiegazione
	Pericolo!	Pericolo di morte immediato pericolo di gravi lesioni personali
	Pericolo!	Pericolo di morte per folgorazione
	Attenzione!	Pericolo di lesioni lievi
	Precauzione!	Rischio di danni materiali o ambientali

2.1.2 Struttura delle indicazioni di avvertenza

Le indicazioni di avvertenza si riconoscono dalla linea di separazione soprastante e sottostante. Esse sono strutturate in base al seguente principio:

Parola chiave!
Tipo e origine del pericolo!
Spiegazione sul tipo e l'origine del pericolo
➤ Misure per la prevenzione del pericolo

2.2 Utilizzo conforme

Il termostato di regolazione calorMATIC è costruito secondo gli standard tecnici e le regole di sicurezza tecnica riconosciuti.
In caso di utilizzo non corretto o non conforme, possono insorgere danni all'apparecchio o ad altri oggetti.

Il termostato calorMATIC VRC 470f è preposto a regolare un impianto di riscaldamento Vaillant in base alle condizioni atmosferiche ed in maniera temporizzata. Il termostato andrà collegato ad una caldaia Vaillant.
Il termostato può inoltre regolare la produzione di acqua calda di un bollitore collegato, con o senza ricircolo.

Il termostato può essere prelevato solo brevemente dal supporto a parete, ad esempio per l'impostazione, essa va sempre usato in combinazione con il supporto a parete.

Qualsiasi utilizzo diverso è da considerarsi non conforme. Il produttore/fornitore declina ogni responsabilità per danni causati da utilizzo non conforme. La responsabilità ricade unicamente sull'utente.

Rispettare il manuale di servizio
Un utilizzo conforme comprende anche l'osservanza del manuale di servizio e di tutte le altre documentazioni valide.

2.3 Avvertenze fondamentali di sicurezza

L'installazione dell'apparecchio deve essere eseguita esclusivamente da un tecnico abilitato riconosciuto,. che si assumerà anche la responsabilità dell'installazione e della messa in servizio conformi alle norme vigenti.

Protezione antilegionella
A protezione contro le infezioni patogene (legionella), il termostato è dotato di una funzione antilegionella. A funzione antilegionella attiva, l'acqua verrà riscaldata nel bollitore per almeno un'ora al di sopra dei 60 °C. Il tecnico abilitato attiverà la funzione antilegionella durante l'installazione del termostato.
➤ Chiedere al tecnico abilitato se abbia attivato la funzione antilegionella.
➤ Chiedere al tecnico abilitato di illustrare il principio della funzione antilegionella.

Prevenzione delle ustioni
Nei punti di prelievo dell'acqua calda sussiste pericolo di ustioni a temperature nominali superiori a 60 °C. Per i bambini e le persone anziane possono essere pericolose anche temperature inferiori.
- ➤ Scegliere una temperatura nominale adeguata.
- ➤ A funzione antilegionella attiva, trattare con il tecnico abilitato riguardo i seguenti aspetti:
  - il momento di avvio della funzione antilegionella
  - il momento in cui l'acqua calda scende nuovamente alla temperatura nominale,
  - se nell'impianto di riscaldamento è integrata una valvola miscelatrice come protezione antiustione,
  - come fare per evitare ustioni.

Prevenzione dei malfunzionamenti
- ➤ Utilizzare l'impianto di riscaldamento solo se in condizioni tecniche a regola d'arte.
- ➤ Far riparare immediatamente eventuali guasti e danni che pregiudichino la sicurezza.

Prevenzione dei danni da gelo
In caso di interruzione dell'alimentazione elettrica o impostazione della temperatura ambiente troppo bassa in singoli locali, non si può escludere che parti dell'impianto di riscaldamento vengano danneggiate dal gelo.
- ➤ In caso di assenza in un periodo a rischio di gelo, assicurarsi che l'impianto di riscaldamento resti acceso e che i locali rimangano sufficientemente riscaldati.
- ➤ Attenersi alle avvertenze di protezione antigelo (→ **Cap. 3.2**).

3 Descrizione dell'apparecchio

3.1 Struttura dell'apparecchio

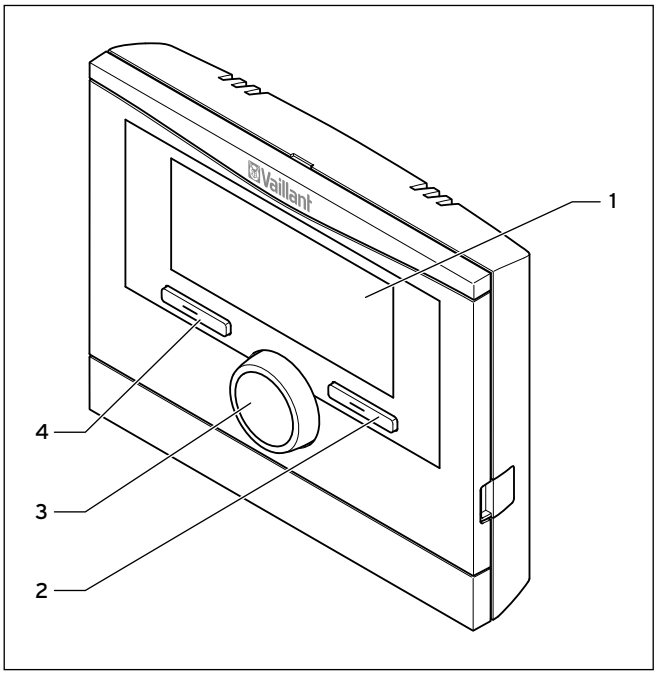

Fig. 3.1 Vista anteriore termostato radio calorMATIC

1 Display
2 Tasto di funzione destro
3 Manopola (senza funzione tasto)
4 Tasto di funzione sinistro

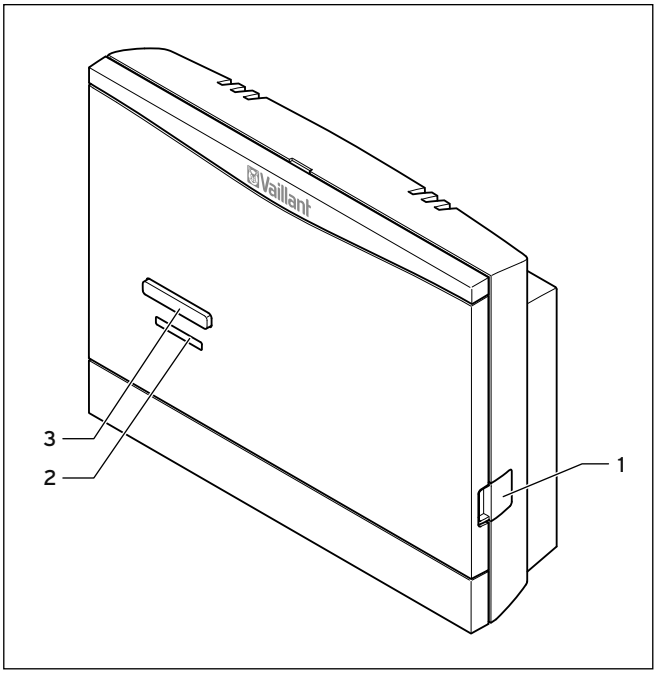

Fig. 3.2 Radioricevitore

1 Presa diagnostica per il tecnico abilitato
2 LED
3 Tasto di insegnamento

3.2 Modalità di funzionamento

Il termostato calorMATIC è preposto a regolare l'impianto di riscaldamento Vaillant e la produzione di acqua calda di un bollitore collegato.
Il vostro tecnico abilitato monta il termostato in un locale abitativo. Da qui è possibile controllare l'impianto di riscaldamento e la produzione di acqua calda.

Impianto di riscaldamento
Il termostato consente di impostare temperature desiderate diverse per i diversi periodi del giorno e per giorni della settimana diversi.
La centralina calorMATIC è una centralina regolata sensibile alle condizioni atmosferiche, dotata di un sensore di temperatura montato all'aperto.
La sonda di temperatura misura la temperatura esterna, trasmettendone via radio i valori alla centralina. Se la temperatura esterna è bassa, la centralina aumenterà la temperatura di mandata dell'impianto di riscaldamento Vaillant. Se, invece, la temperatura esterna aumenta, la centralina abbasserà la temperatura di mandata. In tale modo, la centralina reagisce alle oscillazioni della temperatura esterna, regolando, tramite la temperatura di mandata, la temperatura ambiente costantemente al valore impostato.

La funzione antigelo protegge l'impianto di riscaldamento e l'abitazione dai danni provocati dal gelo.
La funzione antigelo monitora la temperatura esterna.
Se la temperatura esterna:
- scende al di sotto dei 3 °C, la centralina, dopo un tempo di ritardo protezione antigelo, accenderà la caldaia, regolando la temperatura ambiente a 5 °C.
- sale al di sopra dei 4 °C, la centralina non accenderà la caldaia, ma provvederà a monitorare la temperatura esterna.

Il tecnico abilitato imposterà il tempo di ritardo protezione antigelo durante l'installazione.

Produzione ACS
La centralina calorMATIC consente di impostare temperatura e tempi di produzione dell'acqua calda. La caldaia riscalderà l'acqua all'interno del bollitore alla temperatura impostata. Sarà possibile impostare fasce orarie in cui l'acqua calda dovrà essere disponibile nel bollitore. Se nell'impianto di riscaldamento è installata una pompa di ricircolo, sarà possibile impostare fasce orarie per il ricircolo. Durante le fasce orarie impostate, circolerà acqua calda dal bollitore verso i rubinetti dell'acqua, ritornando poi al bollitore. Se in questo lasso di tempo verrà ad es. aperto un rubinetto, scorrerà immediatamente acqua calda.
La produzione di acqua calda non viene influenzata dalla regolazione sensibile alle condizioni atmosferiche dell'impianto di riscaldamento.

Più circuiti di riscaldamento
La centralina può regolare due circuiti di riscaldamento:
- due circuiti di riscaldamento indipendenti, ad es. "CIRC RISC 1" in una casa unifamiliare e "CIRC RISC 2" in un'abitazione annessa alla casa suddetta.
- due circuiti di riscaldamento dipendenti in un'abitazione, ad es. "CIRC RISC 1" per termosifoni piani e "CIRC RISC 2" per un riscaldamento a pavimento.

3.3 Livelli di comando

La centralina ha due livelli di comando subordinanti.

Livello di comando per il tecnico abilitato
Il livello di comando per il tecnico abilitato è riservato a quest'ultimo ed è pertanto protetto da un codice. In tale livello, il tecnico abilitato potrà adattare la centralina all'impianto di riscaldamento.

Livello di comando per l'utente
Il livello di comando per l'utente visualizza informazioni importanti, consentendo all'utente stesso la possibilità d'impostazione di parametri che non richiedono specifiche nozioni preliminari. Un'apposita struttura a menu consentirà di accedere ai valori impostabili, oppure a quelli di sola lettura

3.3.1 Concezione della struttura a menu

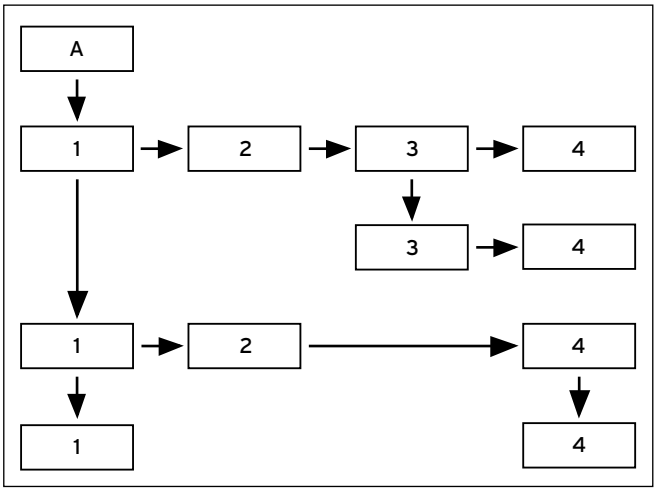

Fig. 3.3 Struttura a menu

A	Finestra base
1	Livello di selezione 1
2	Livello di selezione 2
3	Livello di selezione 3
4	Livello di impostazione

La struttura a menu della centralina è suddivisa in quattro livelli. Dalla finestra base si accederà al livello di selezione 1. Tramite un massimo di tre livelli di selezione si accederà alla struttura a menu di un livello più in basso o più in alto. Dal livello di selezione più in basso si accederà al livello di impostazione.

3.3.2 Finestra base

La centralina funziona a batteria. Per risparmiare corrente prolungando la durata delle batterie, il display è normalmente spento. Premendo un tasto funzione o ruotando la manopola, la retroilluminazione del display si attiva e compare l'indicazione di base. Le impostazioni non sono state così ancora modificate. Ciò avviene solo se si preme un tasto funzione o si ruota la manopola a retroilluminazione del display attiva.

La retroilluminazione si spegne ca. 10 secondi dopo l'ultimo uso. Il display si spegne ca. 1 minuto dopo l'ultimo uso.

La finestra base visualizza le impostazioni ed i valori attuali dell'impianto di riscaldamento. Effettuando un'impostazione nella centralina, la visualizzazione sul display passerà dalla finestra base all'indicazione della nuova impostazione.
La finestra base comparirà nelle seguenti condizioni:
- azionando a display spento un tasto o la manopola.
- premendo il tasto di funzione sinistro, terminando così il livello di selezione 1.

Se l'impianto di riscaldamento è dotato di due circuiti di riscaldamento indipendenti, durante l'installazione il tecnico abilitato imposterà se la finestra base dovrà indicare i valori del circuito di riscaldamento 1 o del circuito di riscaldamento 2.

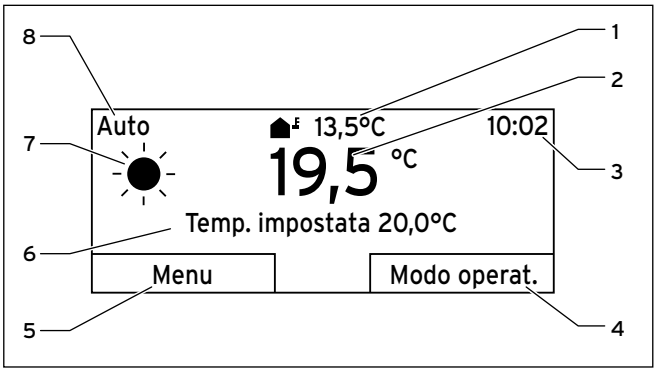

Fig. 3.4 Finestra base

1 Temperatura esterna
2 Temperatura ambiente attuale
3 Orario
4 Funzione attuale del tasto di funzione destro (funzione softkey)
5 Funzione attuale del tasto di funzione sinistro (funzione softkey)
6 Temperatura desiderata (temperatura ambiente nominale)
7 Simbolo per la modalità di riscaldamento, con modalità operativa "Auto"
8 Modalità operativa impostata per la modalità di riscaldamento

Simboli per la modalità di riscaldamento
☀ Sole = modalità di riscaldamento all'interno di una fascia oraria impostata (modo Giorno)
☾ Luna = modalità di riscaldamento al di fuori di una fascia oraria impostata (modo Notte)

Funzione softkey
Entrambi tasti di funzione sono dotati di una funzione softkey.
Le funzioni attuali dei tasti di funzione verranno visualizzate nella riga in basso del display.
In base al livello di selezione scelto nella struttura a menu, alla voce di elenco o al valore:
- la funzione attuale (**5**) per il tasto di funzione sinistro potrà essere diversa.
- la funzione attuale (**4**) per il tasto di funzione destro potrà essere diversa.

Se ad es. si premerà il tasto di funzione sinistro, la funzione attuale del tasto di funzione sinistro passerà da "Menu" (→ **Fig. 3.4**) a "Indietro" (→ **Fig. 3.5**).

Menu
Premendo il tasto di funzione sinistro "Menu", si accederà dalla finestra base al livello di selezione 1 della struttura a menu.

Modo operativo
Premendo il tasto di funzione destro "Modo operat.", si accederà dalla finestra base direttamente alle impostazioni di "Modo operat.". Si potrà così variare rapidamente la modalità operativa di "CIRC RISC 1" o "CIRC RISC 2" (→ **Cap. 4.3.1**). Il circuito di riscaldamento sul

quale si potrà effettuare la variazione dipenderà dall'impostazione effettuata dal tecnico abilitato durante l'installazione.

Temp. impostate
In base alla modalità operativa, la temperatura impostata (**6**) si potrà nascondere dal display,. ad es. nel "Modo estate". Poiché in "Modo estate" il riscaldamento non viene utilizzato, e quindi il relativo circuito è disinserito, non vi sarà infatti alcuna temperatura impostata.

3.3.3 Livelli di selezione

Tramite i livelli di selezione si potrà accedere al livello di impostazione, in cui sarà possibile leggere o modificare le impostazioni.
I livelli di selezione presentano quattro campi di visualizzazione.

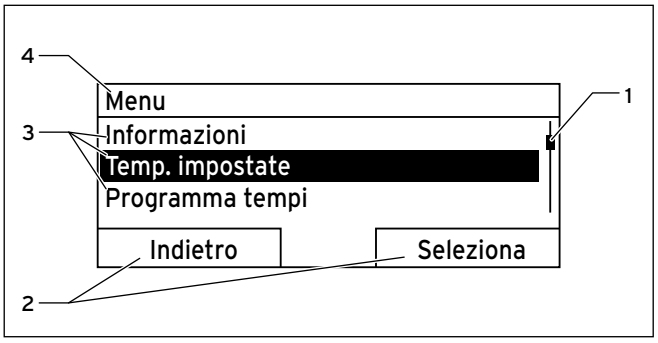

Fig. 3.5 Campi di visualizzazione nei livelli di selezione

1 Barra di scorrimento (solo se vi siano più voci di elenco di quante se ne possano visualizzare contemporaneamente sul display)
2 Funzioni attuali dei tasti di funzione destro e sinistro (funzioni softkey)
3 Voci di elenco dei livelli di selezione
4 Funzione attuale, oppure livello di selezione

3.3.4 Livello di impostazione

Nel livello di impostazione è possibile selezionare i valori che si desidera leggere o modificare.

La centralina deve prima richiamare i valori dal radioricevitore. Normalmente ciò richiede massimo due secondi. Nel frattempo, sul display compaiono solo trattini (--) anziché valori.

Il livello di impostazione presenta cinque campi di visualizzazione.

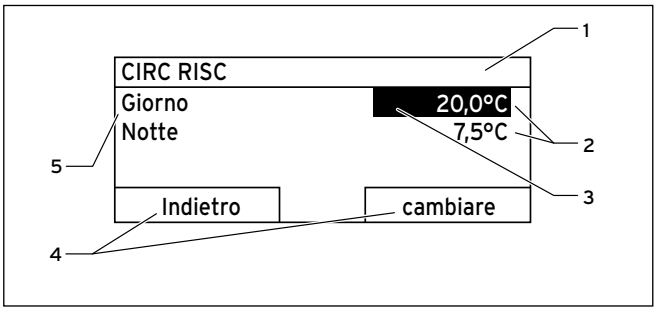

Fig. 3.6 Campi di visualizzazione nel livello di impostazione

1 Livello di selezione attuale
2 Valori
3 L'area evidenziata (scritta bianca su sfondo nero) indica la selezione attuale.
4 Funzioni attuali dei tasti di funzione destro e sinistro (funzioni softkey)
5 Livello di impostazione

4 Utilizzo

4.1 Principio di utilizzo

La centralina si può utilizzare tramite due tasti di funzione ed una manopola (**→ Cap. 3.1**).

Con i tasti di funzione è possibile:
- navigare nella struttura a menu, attraverso i livelli di selezione ed il livello di impostazione (**→ Tab. 4.2**),
- evidenziare un'impostazione,
- confermare un valore,
- attivare una modalità operativa,
- interrompere la modifica di un valore.

Con la manopola è possibile:
- navigare attraverso le voci di elenco di un livello di selezione, ruotando la manopola verso sinistra o verso destra,
- evidenziare un livello di selezione, oppure un livello di impostazione,
- modificare un valore selezionato.

Il display visualizzerà un livello di selezione evidenziato, un livello di impostazione oppure un valore evidenziato con scritta bianca su sfondo nero.

4.1.1 Utilizzo nella finestra base

Partendo dalla finestra base si potrà modificare direttamente la "Temp. giorno impostata" per il giorno attuale, ruotando la manopola.

Fig. 4.1 Interrogazione di modifica della temperatura impostata

Sul display comparirà un'interrogazione in cui verrà richiesto se la "Temp. giorno impostata" per il giorno attuale vada modificata in modo permanente.

Per modificare la "Temp. giorno impostata" soltanto per il giorno attuale:
➤ Ruotare la manopola per impostare la temperatura desiderata.

Dopo 12 secondi, il display tornerà alla finestra base. L'impostazione di temperatura desiderata varrà soltanto sino al termine della fascia oraria attiva del giorno attuale.

Per modificare la "Temp. giorno impostata" in modo permanente:
➤ Ruotare la manopola per impostare la temperatura del giorno desiderata.
➤ Premere il tasto di funzione destro "OK".

Il display passerà alla finestra base. La modifica della "Temp. giorno impostata" sarà ora stata acquisita in modo permanente.

4.1.2 Utilizzo tramite i tasti di funzione

Esempio: cambiare l'orario
Si desidera modificare l'ora.
Il display visualizzerà la finestra base.
Se il display non visualizzerà la finestra base, premere il tasto di funzione sinistro "Indietro" sino a far comparire la finestra base sul display.

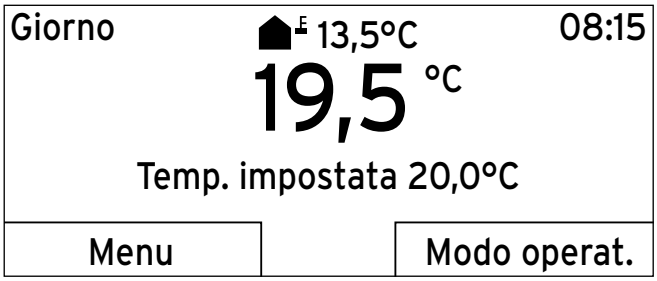

Fig. 4.2 Finestra base

➤ Premere il tasto di funzione sinistro "Menu".

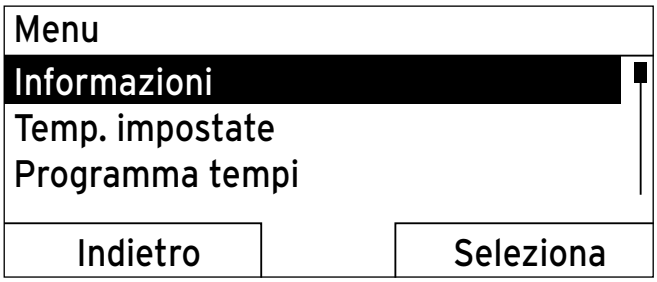

Fig. 4.3 Livello di selezione 1: "Informazione"

La centralina si troverà ora nel livello di selezione 1.
Il tasto di funzione sinistro avrà ora la funzione "Indietro" (verso il livello di selezione superiore) e il tasto di funzione destro la funzione "Seleziona" (il livello di selezione immediatamente più in basso).

➤ Ruotare la manopola sino ad evidenziare la voce di elenco "Programmazione base".

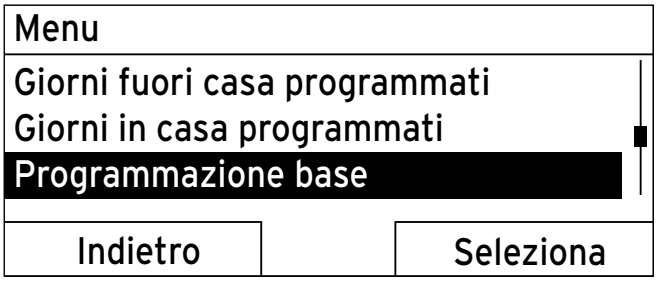

Fig. 4.4 Livello di selezione 1: "Programmazione base"

➤ Premere il tasto di funzione destro "Seleziona".

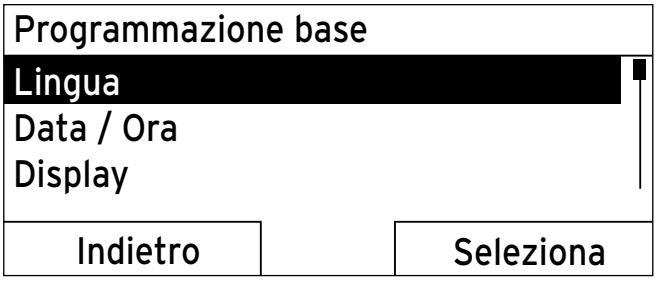

Fig. 4.5 Livello di selezione 2: "Lingua"

La centralina si troverà ora nel livello di selezione 2.

➤ Ruotare la manopola sino ad evidenziare la voce di elenco "Data / Ora".

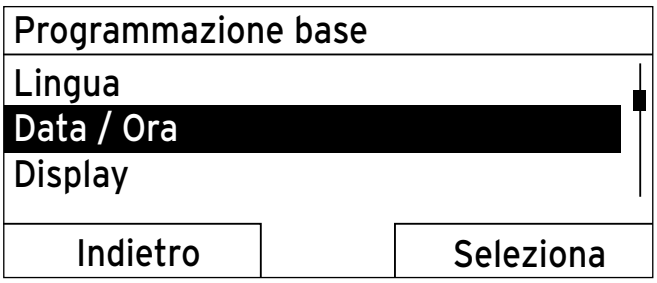

Fig. 4.6 Livello di selezione 2: "Data / Ora"

➤ Premere il tasto di funzione destro "Seleziona".

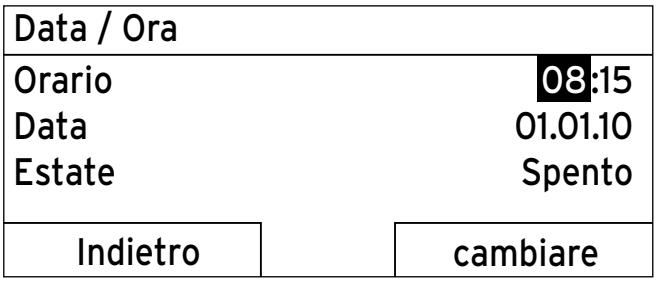

Fig. 4.7 Livello di impostazione: Valore ore evidenziato

La centralina si troverà ora nel livello di impostazione "Orario". Il valore delle ore sarà evidenziato.
Il tasto di funzione sinistro avrà ora la funzione "Indietro" (verso il livello di selezione superiore) e il tasto di funzione destro la funzione "cambiare" (il valore).

➤ Premere il tasto di funzione destro "cambiare".

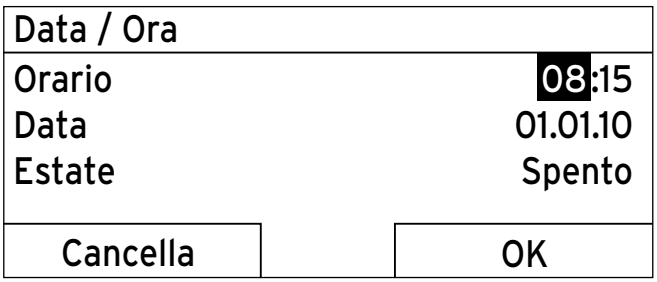

Fig. 4.8 Livello di impostazione: Valore abilitato per la modifica

Ora sarà possibile modificare il valore, ruotando la manopola.
Il tasto di funzione sinistro avrà ora la funzione "Cancella" (la modifica) e il tasto di funzione destro la funzione "OK" (per conferma della modifica).
- ➤ Ruotare la manopola per modificare il valore.
- ➤ Premere il tasto di funzione destro "OK" per confermare la modifica.

La centralina avrà ora memorizzato l'orario modificato.

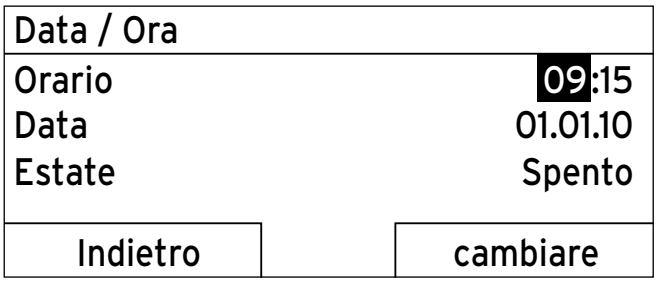

Fig. 4.9 Livello di impostazione: Modifiche salvate

- ➤ Premere più volte il tasto di funzione sinistro "Indietro" per tornare al livello di selezione immediatamente superiore e per accedere, dal livello di selezione 1, alla finestra base.

4.2 Panoramica della struttura a menu

Soltanto se è presente un secondo circuito di riscaldamento, la centralina visualizzerà la voce di elenco "CIRC RISC 2". Due testi a display di seguito indicano la possibilità che sia presente un testo a display per "CIRC RISC 1" ed uno per "CIRC RISC 2".

Soltanto se sarà collegato un appropriato modulo di espansione, la centralina visualizzerà i testi a display in grigio. Per informarsi su quali moduli di espansione siano installati, contattare il tecnico abilitato.

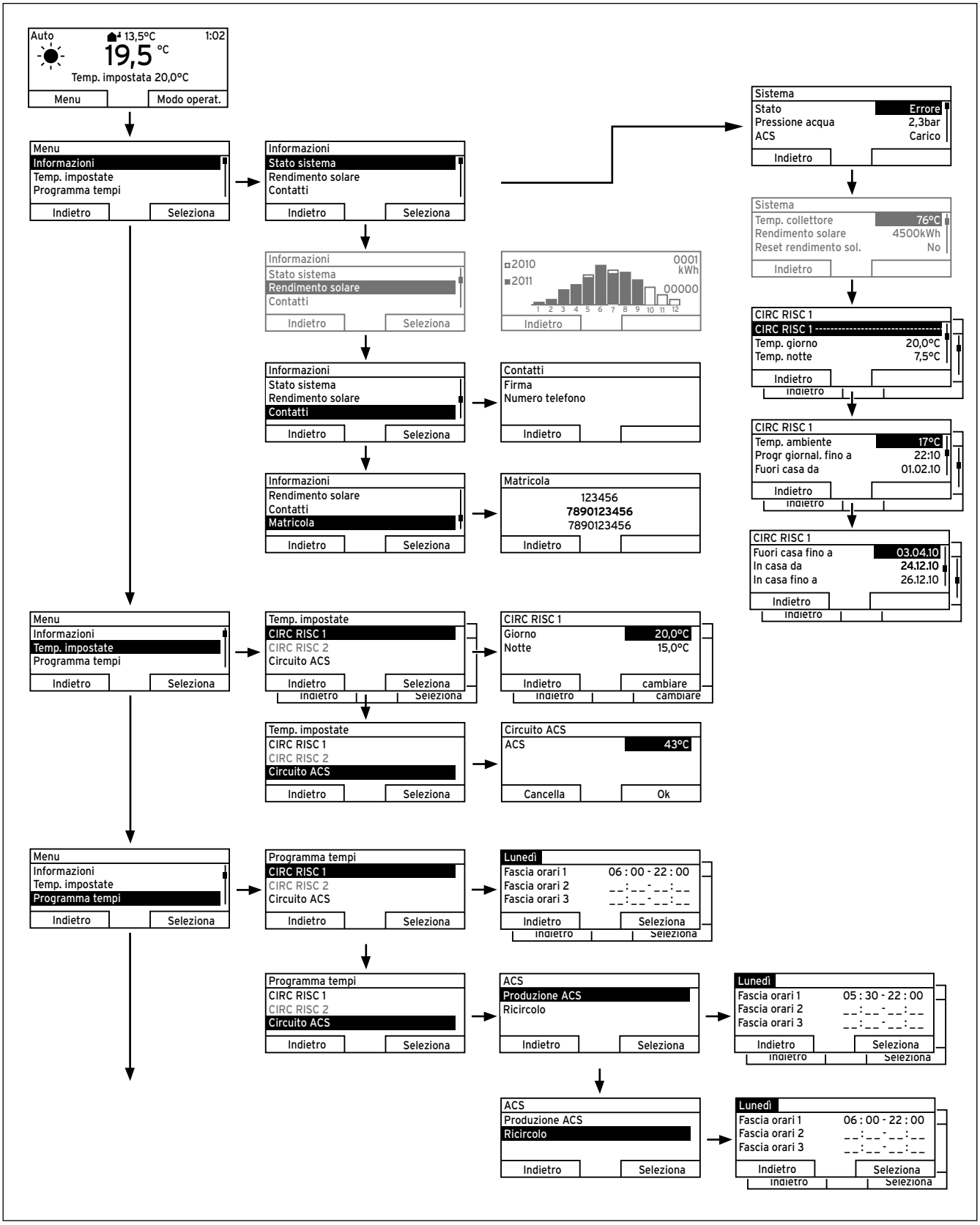

Fig. 4.10 Panoramica della struttura a menu, parte 1

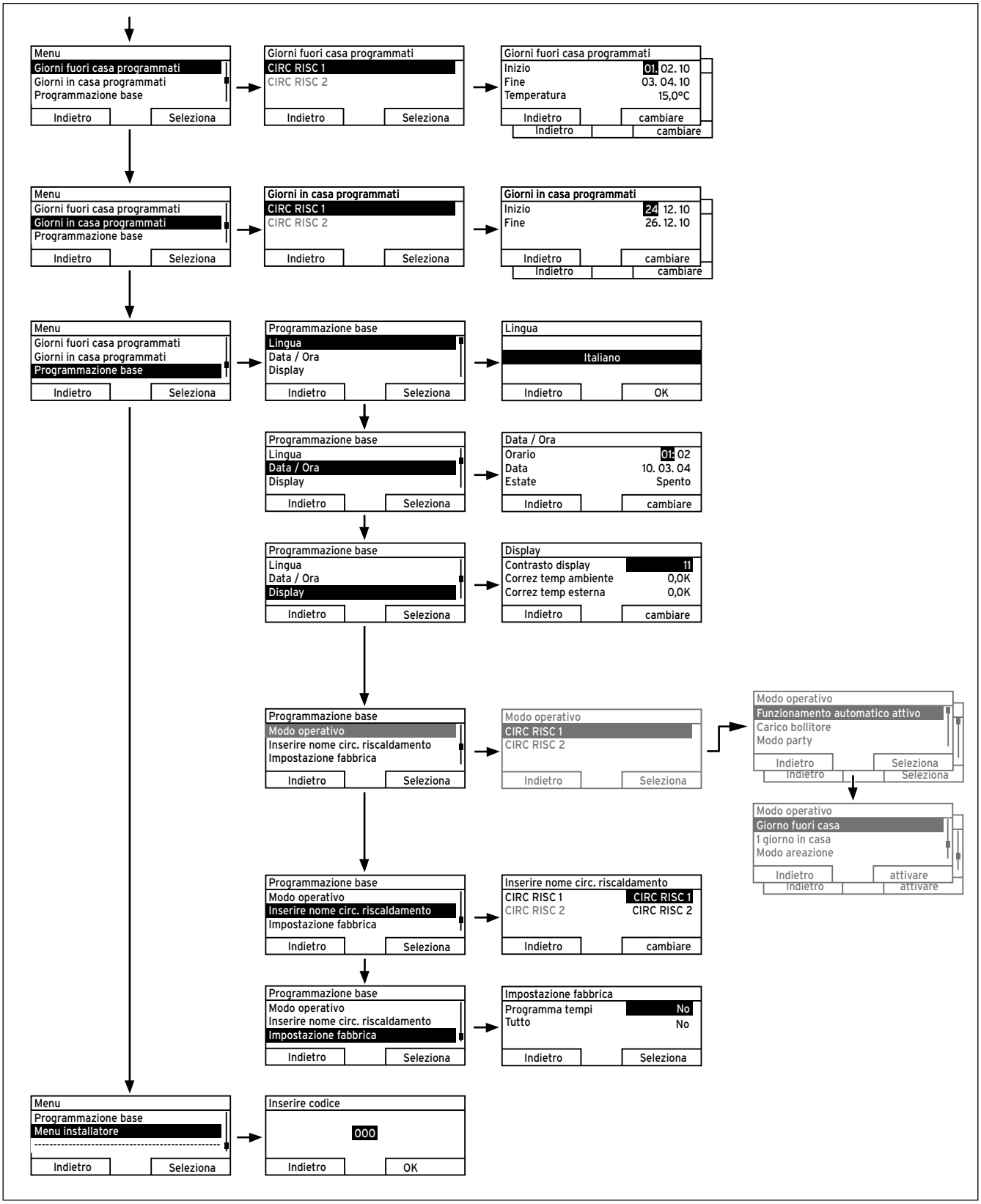

Fig. 4.11 Panoramica della struttura a menu, parte 2

4.3 Panoramica delle possibilità di impostazione e lettura

Di seguito sono riportate panoramiche in forma tabellare delle modalità operative, nonché delle possibilità di impostazione e lettura della centralina.
- Se nella colonna "Ampiezza step, seleziona" non sono presenti valori, ciò significa che tali valori si potranno leggere, ma non impostare.
- Se un valore non è impostabile, essendo ad es. in corso di misurazione, la colonna "Impostazione fabbrica" sarà vuota.
- Se in una colonna "Livello di selezione 3" non sono inseriti valori, dal livello di selezione 2 si accederà direttamente al livello di impostazione.

➤ Inserire nell'ultima colonna "Impostazione personalizzata" i valori impostati, dall'utente o dal tecnico abilitato.

4.3.1 Panoramica delle modalità operative

Premendo il tasto di funzione destro si accederà dalla finestra base direttamente alle impostazioni di "Modo operat.".
La modalità operativa attualmente attiva sarà visualizzata in alto a sinistra nella finestra base.
Se è stata attiva una modalità operativa speciale, il display visualizzerà tale modalità.

Modo operativo	Impostazione	Impostazione fabbrica	Impostazione personalizzata
Modalità operativa attuale			
Auto oppure Estate oppure Giorno oppure Abbass. oppure Sistema spento (antigelo attivo)	Funzionamento automatico Modo estate Modo Giorno Modo abbassamento Sistema spento (antigelo attivo)	Auto (Funzionamento automatico attivo)	
Modalità operativa speciale			
1 x carico bollitore	attivo, non attivo	non attivo	
Modo party	attivo, non attivo	non attivo	
1 giorno fuori casa	attivo, non attivo	non attivo	
1 giorno in casa	attivo, non attivo	non attivo	
1 x modo aerazione	attivo, non attivo	non attivo	

Tab. 4.1 Panoramica delle modalità operative

4.3.2 Panoramica dei livelli di comando

Livello di selezione 1	Livello di selezione 2	Livello di selezione 3	Livello di impostazione	Valori min.	Valori max.	Unità di misura	Ampiezza step, Seleziona	Impostazione fabbrica	Impostazione personalizzata
Informazioni	Stato sistema		Sistema						
			Stato	Valore attuale (→ **Cap. 6**)		–			
			Pressione acqua	Valore attuale		bar			
			ACS	Valore attuale		–	non in carica, carico		
			Temp. collettore[1)]	Valore attuale		°C			
			Rendimento solare[1)]	Valore attuale		kWh			
			Reset rendimento sol.[1)]	Valore attuale		–	Sì, No	No	
			CIRC RISC 1						
			Temp. giorno	Valore attuale		°C	0,5	20	
				5	30				
			Temp. notte	Valore attuale		°C	0,5	15	
				5	30				
			Temp. ambiente[3)]	Valore attuale		°C			
			Progr giornal. fino a	Valore attuale		h:min			
			Fuori casa da	Valore attuale		gg.mm. aa			
			Fuori casa fino a	Valore attuale		gg.mm. aa			
			In casa da	Valore attuale		gg.mm. aa			
			In casa fino a	Valore attuale		gg.mm. aa			
			CIRC RISC 2[2)]						
			Temp. giorno	Valore attuale		°C	0,5		
				5	30				
			Temp. notte	Valore attuale		°C	0,5		
				5	30				
			Progr giornal. fino a	Valore attuale		h:min			
			Fuori casa da	Valore attuale		gg.mm. aa			
			Fuori casa fino a	Valore attuale		gg.mm. aa			
			In casa da	Valore attuale		gg.mm. aa			
			In casa fino a	Valore attuale		gg.mm. aa			
	Rendimento solare[1)]		Diagramma a colonne	Confronto anno precedente-anno attuale		kWh/ mese			

Tab. 4.2 Panoramica dei livelli di comando

Livello di selezione 1	Livello di selezione 2	Livello di selezione 3	Livello di impostazione	Valori		Unità di misura	Ampiezza step, Seleziona	Impostazione fabbrica	Impostazione personalizzata
				min.	max.				
Informazioni	Contatti		Firma Numero telefono	Valori attuali					
	Matricola		Numero dell'apparecchio	Valore permanente					
Temp. impostate	CIRC RISC1		Giorno Notte	5	30	°C	0,5 °C	20 15	
	CIRC RISC 2 [2]		Giorno Notte	5	30	°C	0,5 °C	20 15	
	Circuito ACS		ACS	35 [4]	70 [4]	°C	1 °C	60 [4]	
Programma tempi	CIRC RISC1		Singoli giorni e blocchi	–	–	–	Lu, Ma, Me, Gi, Ve, Sa, Do e Lu - Ve, Sa - Do, Lu - Do	Lu - Ve: 06:00-22:00 Sa: 07:30-23:30 Dom: 07:30 - 22:00	
			Fascia oraria 1: Inizio - fine Fascia oraria 2: Inizio - fine Fascia oraria 3: Inizio - fine	00:00	24:00	h:min	10 min	e Lu - Ve 06:00-22:00 Sa-Do 7:30-23:30 Lu-Do 06:00-22:00	
	CIRC RISC 2 [2]		Singoli giorni e blocchi	–	–	–	Lu, Ma, Me, Gi, Ve, Sa, Do e Lu - Ve, Sa - Do, Lu - Do	Lu - Ve: 06:00-22:00 Sa: 07:30-23:30 Dom: 07:30 - 22:00	
			Fascia oraria 1: Inizio - fine Fascia oraria 2: Inizio - fine Fascia oraria 3: Inizio - fine	00:00	24:00	h:min	10 min	e Lu - Ve 06:00-22:00 Sa-Do 7:30-23:30 Lu-Do 06:00-22:00	
	Circuito ACS	Produzione ACS	Singoli giorni e blocchi	–	–	–	Lu, Ma, Me, Gi, Ve, Sa, Do e Lu - Ve, Sa - Do, Lu - Do	Lu - Ve: 05:30-22:00 Sa: 07:00-23:30 Dom: 07:00 -22:00	
			Fascia oraria 1: Inizio - fine Fascia oraria 2: Inizio - fine Fascia oraria 3: Inizio - fine	00:00	24:00	h:min	10 min	e Lu - Ve 05:30-22:00 Sa-Do 07:00-23:30 Lu-Do 05:30-22:00	
		Ricircolo	Singoli giorni e blocchi	–	–	–	Lu, Ma, Me, Gi, Ve, Sa, Do e Lu - Ve, Sa - Do, Lu - Do	Lu - Ve: 06:00-22:00 Sa: 07:30-23:30 Dom: 07:30 -22:00	
			Fascia oraria 1: Inizio - fine Fascia oraria 2: Inizio - fine Fascia oraria 3: Inizio - fine	00:00	24:00	h:min	10 min	e Lu - Ve 06:00-22:00 Sa-Do 7:30-23:30 Lu-Do 06:00-22:00	

Tab. 4.2 Panoramica dei livelli di comando

Livello di selezione 1	Livello di selezione 2	Livello di selezione 3	Livello di impostazione	Valori		Unità di misura	Ampiezza step, Seleziona	Impostazione fabbrica	Impostazione personalizzata
				min.	max.				
Giorni fuori casa programmati	CIRC RISC1		Inizio	01.01.00	31.12.99	gg.mm.aa	Giorno.Mese.Anno	01.01.10	
			Fine	01.01.00	31.12.99	gg.mm.aa	Giorno.Mese.Anno	01.01.10	
			Temperatura	Protezione antigelo oppure 5	30	°C	0,5 °C	Protezione antigelo	
	CIRC RISC 2 [2)]		Inizio	01.01.00	31.12.99	gg.mm.aa	Giorno.Mese.Anno	01.01.10	
			Fine	01.01.00	31.12.99	gg.mm.aa	Giorno.Mese.Anno	01.01.10	
			Temperatura	Protezione antigelo oppure 5	30	°C	0,5 °C	Protezione antigelo	
Giorni in casa programmati	CIRC RISC1		Inizio	01.01.00	31.12.99	gg.mm.aa	Giorno.Mese.Anno	01.01.10	
			Fine	01.01.00	31.12.99	gg.mm.aa	Giorno.Mese.Anno	01.01.10	
	CIRC RISC 2 [2)]		Inizio	01.01.00	31.12.99	gg.mm.aa	Giorno.Mese.Anno	01.01.10	
			Fine	01.01.00	31.12.99	gg.mm.aa	Giorno.Mese.Anno	01.01.10	
Programmazione base	Lingua		–	–	–	–	Lingue selezionabili	Tedesco	
	Data / Ora		Orario	00:00	24:00	h:min	10 min	00:00	
			Data	01.01.00	31.12.99	gg.mm.aa	Giorno.Mese.Anno	01.01.00	
			Estate			–	Spento, Auto	Spento	
	Display		Contrasto display	01	15	–	1	8	
			Correz temp ambiente	-3,0	3,0	K	0,5	0,0	
			Correz temp esterna	-3,0	3,0	K	0,5	0,0	

Tab. 4.2 Panoramica dei livelli di comando

Livello di selezione 1	Livello di selezione 2	Livello di selezione 3	Livello di impostazione	Valori		Unità di misura	Ampiezza step, Seleziona	Impostazione fabbrica	Impostazione personalizzata
				min.	max.				
Programmazione base	Modo operativo [2]	CIRC RISC 1	Funzionamento automatico attivo, oppure Modo estate, oppure Modo Giorno, oppure Modo abbassamento, oppure Sistema spento (antigelo attivo)	–	–	–	attivo, non attivo	Funzionamento automatico attivo	
			Carico bollitore	–	–	–	attivo, non attivo	non attivo	
			Modo party	–	–	–	attivo, non attivo	non attivo	
			Giorno fuori casa	–	–	–	attivo, non attivo	non attivo	
			1 giorno in casa	–	–	–	attivo, non attivo	non attivo	
			Modo aerazione	–	–	–	attivo, non attivo	non attivo	
		CIRC RISC 2	Funzionamento automatico attivo, oppure Modo estate, oppure Modo Giorno, oppure Modo abbassamento, oppure Sistema spento (antigelo attivo)	–	–	–	attivo, non attivo	Funzionamento automatico attivo	
			Carico bollitore	–	–	–	attivo, non attivo	non attivo	
			Modo party	–	–	–	attivo, non attivo	non attivo	
			Giorno fuori casa	–	–	–	attivo, non attivo	non attivo	
			1 giorno in casa	–	–	–	attivo, non attivo	non attivo	
			Modo aerazione	–	–	–	attivo, non attivo	non attivo	
	Inserire nome circ. riscaldamento		CIRC RISC 1	1	10	Lettera, cifra	A - Z, 0 - 9, spazio vuoto	CIRC RISC 1	
			CIRC RISC 2 [2]	1	10	Lettera, cifra	A - Z, 0 - 9, spazio vuoto	CIRC RISC 2	
	Impostazione fabbrica (Reset)		Programma tempi	–	–	–	Sì, No	No	
			Tutto	–	–	–	Sì, No	No	
Menu installatore			Inserire codice	000	999	–	1	000	

Tab. 4.2 Panoramica dei livelli di comando

1) Compare soltanto se è collegato il modulo solare VR 68/2.
2) Compare soltanto se è collegato il modulo miscelatore VR 61/2.
3) Compare soltanto se è collegato l'apparecchio di comando a distanza VR 81/2.
4) Questo valore dipende dal modulo di espansione collegato. Se non è collegato alcun modulo di espansione, il limite superiore potrà essere limitato dal valore della caldaia.

5 Descrizione del funzionamento

La centralina offre all'utente varie funzioni, modalità operative e modalità operative speciali, utilizzabili per regolare il circuito di riscaldamento e la produzione di acqua calda.
- Le funzioni consentono di leggere le informazioni e di impostare temperature desiderate, fasce orarie e programmazione base.
- Le modalità operative consentono di scegliere se far funzionare il circuito di riscaldamento, la produzione di acqua calda ed il ricircolo in maniera automatica o a regolazione manuale.
- Le modalità operative speciali consentono di variare, in modo rapido e limitato nel tempo, la modalità operativa attiva per il circuito di riscaldamento e la produzione di acqua calda in situazioni particolari.

5.1 Funzioni

Le funzioni si potranno impostare con il tasto di funzione sinistro "Menu".
Il percorso indicato all'inizio della descrizione di una funzione informa l'utente su come accedere a tale funzione all'interno della struttura a menu.
È possibile leggere ed impostare il circuito di riscaldamento 1 e l'eventuale circuito di riscaldamento 2 in modo reciprocamente indipendente.

5.1.1 Lettura delle informazioni

Menu → Informazioni
Tramite la voce di elenco "Informazioni", nel livello di selezione 1, si accederà al livello di selezione 2 con le voci di elenco "Stato sistema", all'occorrenza "Rendimento solare", "Contatti" e "Matricola".

Lettura dello stato sistema
Menu → Informazioni → Stato sistema
In "Stato sistema" è possibile leggere una lista con i valori correnti dello stato del sistema: Stato, pressione acqua, produzione di acqua calda e i valori correnti di "CIRC RISC 1" ed eventualmente "CIRC RISC 2".
"Stato sistema" contiene inoltre informazioni:
- sulla fascia oraria attiva ("Progr giornal. fino a"),
- sulle eccezioni all'interno del programma tempi eventualmente impostate con le funzioni "Giorni fuori casa" e "Giorni in casa".

Soltanto le temperature desiderate per "Temp. giorno" e "Temp. notte" si potranno impostare anche direttamente in "Stato sistema"; tutti gli altri valori andranno impostati in altri punti della struttura a menu, come descritto nei capitoli successivi.

Soltanto se sarà collegato un apparecchio di comando a distanza VR 81/2, in "Stato sistema" comparirà anche la voce di elenco "Temp. ambiente".

Soltanto se sarà collegato un modulo miscelatore VR 61/2, in "Stato sistema" comparirà anche il "CIRC RISC 2". Il "CIRC RISC 2" presenterà le stesse possibilità di lettura e di impostazione del "CIRC RISC 1".

Lettura dell'elenco dei messaggi di stato
Menu → Informazioni → Stato sistema → Stato
Se non occorrono interventi di manutenzione e non si sono verificati errori, in "Stato" sarà indicato il valore "OK". Se occorre un intervento di manutenzione, oppure se si è verificato un errore, in "Stato" sarà indicato il valore "Errore". In tale caso, il tasto di funzione destro avrà la funzione "Display". Premendo il tasto di funzione destro "Display", comparirà sul display l'elenco dei messaggi di stato.

Soltanto se sarà collegato un modulo solare VR 68/2, in "Stato sistema" compariranno anche le voci di elenco "Temp. collettore", "Rendimento solare" e "Reset rendimento sol.".

Reset rendimento solare (solo con VR 68/2)
Menu → Informazioni → Stato sistema → Reset rendimento sol.
Selezionando nella funzione "Reset rendimento sol." l'impostazione "Sì" e premendo il tasto di funzione destro "OK", il rendimento solare sinora sommato verrà resettato a 0 kWh. Dopo 30 secondi, l'impostazione "Sì" tornerà automaticamente a "No".

Visualizzazione delle statistiche impianto solare (solo con VR 68/2)
Menu → Informazioni → Rendimento solare
Il diagramma in "Rendimento solare" mostra un confronto fra i rendimenti solari mensili dell'anno precedente e dell'anno attuale, nonché il valore massimo raggiunto negli ultimi mesi.

Visualizzazione dei contatti del tecnico abilitato
Menu → Informazioni → Contatti
Se, durante l'installazione, il tecnico abilitato ha inserito il nome della propria ditta ed il proprio numero telefonico, tali dati si potranno leggere in "Contatti".

Lettura della matricola e del numero di articolo
Menu → Informazioni → Matricola
In "Matricola" è riportata la matricola dell'apparecchio: tale informazione potrebbe risultare necessaria al tecnico abilitato.
Il numero di articolo è riportato nella seconda riga della matricola (→ **Fig. 4.10**).

5.1.2 Impostazione delle temperature desiderate

Menu → Temp. impostate
Questa funzione consente di impostare le temperature desiderate per i circuiti di riscaldamento "CIRC RISC 1", eventualmente "CIRC RISC 2" e per la produzione di acqua calda.

Soltanto se sarà collegato un modulo miscelatore VR 61/2, in "Temp. impostate" comparirà anche il "CIRC RISC 2". Il "CIRC RISC 2" presenterà le stesse possibilità di lettura e di impostazione del "CIRC RISC 1".

Per i circuiti di riscaldamento
Menu → Temp. impostate → CIRC RISC 1 ed eventualmente CIRC RISC 2

Precauzione!
Pericolo di danneggiamento a causa del gelo!
Un riscaldamento insufficiente dei locali può comportare danni all'edificio ed all'impianto di riscaldamento.
- ➤ In caso di assenza in un periodo a rischio di gelo, assicurarsi che l'impianto di riscaldamento resti acceso e che venga mantenuta una sufficiente protezione antigelo.

Per i circuiti di riscaldamento sono possibili due impostazioni delle temperature desiderate:
- La temperatura desiderata "Giorno" è la temperatura che l'utente desidera all'interno dei locali durante il giorno, oppure quando si trova in casa (modo Giorno).
- La temperatura desiderata "Notte" è la temperatura che l'utente desidera all'interno dei locali durante la notte, oppure quando si trova fuori casa (modo Notte).

Per la produzione di acqua calda
Menu → Temp. impostate → Circuito ACS
Le funzioni e le impostazioni della centralina per la produzione di acqua calda saranno utilizzabili soltanto se all'impianto di riscaldamento sarà collegato un bollitore.

Pericolo!
Pericolo di ustioni causate da acqua bollente!
Nei punti di prelievo dell'acqua calda sussiste pericolo di ustioni a temperature superiori a 60 °C. Per i bambini e le persone anziane possono essere pericolose anche temperature inferiori.
- ➤ Scegliere una temperatura dell'acqua che non presenti pericoli.

Per il circuito dell'acqua calda, si potrà impostare la temperatura desiderata "ACS".

5.1.3 Impostazione del programma tempi

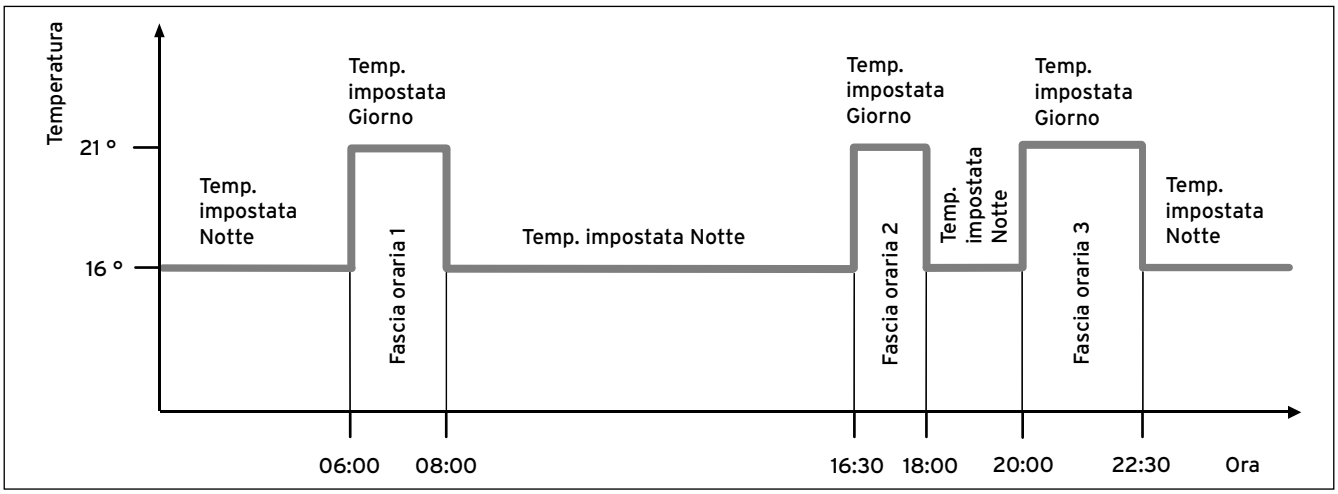

Fig. 5.1 Esempio: Tre fasce orarie in uno stesso giorno

Menu → Programma tempi
La funzione "Programma tempi" consente di impostare le fasce orarie per il circuito di riscaldamento e la produzione di acqua calda. Se non sarà stata impostata alcuna fascia oraria, la centralina funzionerà in base alle fasce orarie impostate in fabbrica (→ **Tab. 4.2**).
Le funzioni e le impostazioni della centralina per la produzione di acqua calda saranno utilizzabili soltanto se all'impianto di riscaldamento sarà collegato un bollitore.
Le funzioni e le impostazioni della centralina per il ricircolo saranno utilizzabili soltanto se all'impianto di riscaldamento saranno collegate tubazioni di ricircolo ed una pompa di ricircolo.
Il programma tempi sarà attivo per il circuito di riscaldamento soltanto in "Modo automatico" e per la produzione di acqua calda soltanto in "Modo automatico" e in "Modo estate".

Soltanto se sarà collegato un modulo miscelatore VR 61/2, in "Programma tempi" comparirà anche il "CIRC RISC 2". Il "CIRC RISC 2" presenterà le stesse possibilità di lettura e di impostazione del "CIRC RISC 1".

Fasce orarie per il circuito di riscaldamento
Impostare le fasce orarie per il circuito di riscaldamento in modo che ciascuna fascia oraria:
- inizi circa 30 minuti prima dell'orario in cui i locali dovranno essere riscaldati alla temperatura desiderata "Giorno".
- termini circa 30 minuti prima dell'orario in cui i locali dovranno essere riscaldati alla temperatura desiderata "Notte".

Il tecnico abilitato potrà impostare un tempo di preriscaldamento e un tempo di prespegnimento per il circuito di riscaldamento, per consentire all'utente di impostare con precisione le fasce orarie per le temperature desiderate "Giorno" e "Notte" in base agli orari in cui la temperatura ambiente dovrà avere il valore previsto. Consigliarsi con il tecnico abilitato per sapere se abbia impostato un tempo di preriscaldamento o un tempo di prespegnimento.

Fasce orarie per la produzione di acqua calda
Impostare le fasce orarie per la produzione di acqua calda in modo che ciascuna fascia oraria:
- inizi circa 30 minuti prima dell'orario in cui l'acqua nel bollitore dovrà essere riscaldata alla temperatura desiderata "ACS".
- termini circa 30 minuti prima dell'orario in cui non occorrerà più acqua calda.

Impostare le fasce orarie per il ricircolo in modo che ciascuna fascia oraria:
- inizi circa 30 minuti dopo l'inizio di una fascia oraria di una fascia oraria per la produzione di acqua calda,
- termini circa 30 minuti prima della fine di una fascia oraria per la produzione di acqua calda.

Fasce orarie per giorni e blocchi
È possibile impostare singoli giorni, oppure blocchi di giorni, di validità delle fasce orarie:
- Lunedì, Martedì, Mercoledì, Giovedì, Venerdì, Sabato, Domenica
- Lunedì-Venerdì, Sabato-Domenica, Lunedì-Domenica

Per ciascun giorno e ciascun blocco è possibile impostare sino a tre fasce orarie.

Le fasce orarie impostate per un singolo giorno avranno priorità su quelle impostate per un blocco di giorni.

Esempio: tre fasce orarie in uno stesso giorno (→ Fig. 5.1)
Temperatura desiderata "Giorno": 21°C
Temperatura desiderata "Notte": 16°C
Fascia oraria 1: 06.00 - 08.00
Fascia oraria 2: 16.30 - 18.00
Fascia oraria 3: 20.00 - 22.30
All'interno delle fasce orarie, la centralina regolerà la temperatura ambiente alla temperatura desiderata "Giorno" (modo Giorno).
Al di fuori delle fasce orarie, la centralina regolerà la temperatura ambiente alla temperatura desiderata "Notte" (modo Notte).

Esempi di singoli giorni:
Lunedì
Fascia oraria 1: 06.00 - 07.30

Sabato
Fascia oraria 1: 07.30 - 10.00
Fascia oraria 2: 12.00 - 23.30

Esempi di blocchi:
Lunedì-Venerdì
Fascia oraria 1: 06.30 - 08.00
Fascia oraria 2: 12.00 - 13.00
Fascia oraria 3: 17.00 - 22.00

Sabato-Domenica
Fascia oraria 1: 08.00 - 22.00

Per impostare rapidamente il programma tempi:
Se ad es. occorrono fasce orarie diverse per un solo giorno feriale nell'arco della settimana, andranno dapprima impostati gli orari per l'intero blocco "Lunedì-Venerdì", dopodiché andranno impostate le fasce orarie diverse per quel dato giorno feriale.

Se si visualizza sul display un blocco e se è stata definita una fascia oraria diversa per un singolo giorno all'interno di tale blocco, il display visualizzerà gli orari diversi con "!!".

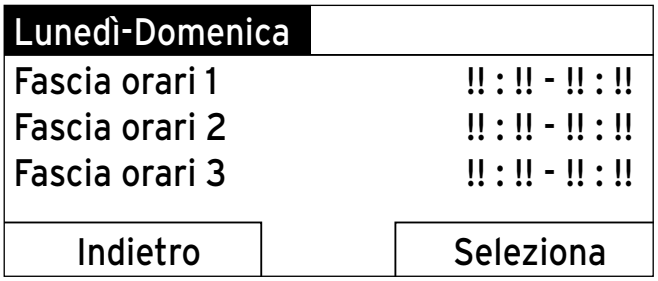

Fig. 5.2 Identificazione dei giorni diversi

Premendo il tasto di funzione destro "Seleziona", sul display comparirà un messaggio che informerà l'utente sulle fasce orarie diverse, senza necessità di adattare gli orari.

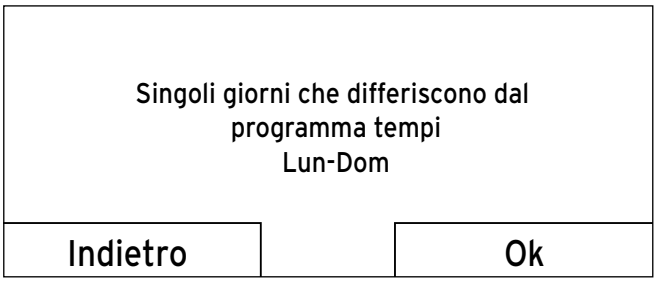

Fig. 5.3 Messaggio di differenza rispetto al programma tempi

I tempi impostati per il blocco identificato con "!!" si potranno visualizzare sul display e modificare con il tasto di funzione destro "OK".

Per i circuiti di riscaldamento:
Menu → Programma tempi → CIRC RISC 1 ed eventualmente CIRC RISC 2
In ciascuna fascia oraria impostata varrà la temperatura desiderata impostata con la funzione "Temp. impostate".
All'interno delle fasce orarie, la centralina commuterà sul modo Giorno ed il circuito di riscaldamento riscalderà i locali alla temperatura desiderata "Giorno".
Al di fuori delle fasce orarie, la centralina passerà alla modalità impostata dal tecnico abilitato: protezione antigelo, Eco, o temperatura notte (**→ Cap. 5.2.1**).

Per la produzione di acqua calda:
Menu → Programma tempi → Circuito ACS → Produzione ACS
In ciascuna fascia oraria impostata varrà la temperatura desiderata per l'acqua calda impostata con la funzione "Temp. impostate".
All'interno delle fasce orarie, l'acqua calda sarà disponibile alla temperatura impostata dall'utente. Se, all'interno della fascia oraria, la temperatura nel bollitore sarà inferiore di 5°C rispetto alla temperatura desiderata per l'acqua calda, il bollitore verrà nuovamente riscaldato alla temperatura desiderata per l'acqua calda. Alla fine di una fascia oraria, la centralina disattiverà la produzione di acqua calda, sino all'inizio della fascia oraria successiva.

Per il ricircolo:
Menu → Programma tempi → Circuito ACS → Ricircolo
Le fasce orarie impostate determineranno i tempi di funzionamento del ricircolo. All'interno delle fasce orarie, il ricircolo sarà inserito. Al di fuori delle fasce orarie, il ricircolo sarà disinserito.
Le fasce orarie del ricircolo andranno armonizzate dall'utente alle fasce orarie della produzione di acqua calda. Se ad es. la fascia oraria per la produzione di acqua calda inizierà alle ore 05:00 del mattino, la fascia oraria per il ricircolo dovrà iniziare 30 minuti dopo, alle ore 05:30.

5.1.4 Giorni fuori casa programmati

Menu → Giorni fuori casa programmati → CIRC RISC 1 e eventualmente CIRC RISC 2
Questa funzione consente di impostare un lasso temporale con data di inizio e fine ed una temperatura per giorni in cui l'utente non sarà in casa. In tale modo non occorrerà modificare fasce orarie per le quali, ad es., non sia stato impostato un abbassamento della temperatura desiderata nell'arco del giorno.
La produzione di acqua calda ed il ricircolo saranno disinseriti e la protezione antigelo sarà attiva.
Sino a quando la funzione "Giorni fuori casa programmati" sarà attiva, essa avrà priorità sulla modalità operativa impostata. Terminato il lasso temporale impostato, oppure se la funzione verrà precedentemente interrotta, l'impianto di riscaldamento tornerà a funzionare nella modalità operativa predefinita.

Soltanto se sarà collegato un modulo miscelatore VR 61/2, in "Giorni fuori casa programmati" comparirà anche il "CIRC RISC 2". Il "CIRC RISC 2" presenterà le stesse possibilità di lettura e di impostazione del "CIRC RISC 1".

5.1.5 Giorni in casa programmati

Menu → Giorni in casa programmati → CIRC RISC 1 e eventualmente CIRC RISC 2
Questa funzione consente di impostare la temperatura desiderata "Giorno" per giorni in cui l'utente sarà in casa. In tale modo non occorrerà modificare fasce orarie per le quali, ad es., sia già stato impostato un abbassamento della temperatura desiderata nell'arco del giorno.
All'interno del lasso temporale impostato, l'impianto di riscaldamento funzionerà in "Modo automatico" con le impostazioni per il giorno "Domenica", definite con la funzione "Programma tempi".
Terminato il lasso temporale impostato, oppure se la funzione verrà precedentemente interrotta, l'impianto di riscaldamento tornerà a funzionare nella modalità operativa predefinita.

Soltanto se sarà collegato un modulo miscelatore VR 61/2, in "Giorni in casa programmati" comparirà anche il "CIRC RISC 2". Il "CIRC RISC 2" presenterà le stesse possibilità di lettura e di impostazione del "CIRC RISC 1".

5.1.6 Selezione della lingua

Menu → Programmazione base → Lingua

Durante l'installazione, il tecnico abilitato imposterà la lingua desiderata. Tutte le funzioni verranno visualizzate nella lingua impostata.

Se ad es. la lingua di un tecnico di servizio differirà da quella impostata, con questa funzione sarà possibile commutare la lingua.

Precauzione!
In caso di errata selezione della lingua, la centralina potrebbe non essere più utilizzabile.
Qualora l'utente selezioni una lingua che non conosce, non sarà più in grado di leggere i testi sul display della centralina, né, quindi, di utilizzare la centralina stessa.
➤ L'utente dovrà quindi selezionare una lingua di propria conoscenza.

Se i testi sul display dovessero comparire in una lingua non conosciuta all'utente, occorrerà impostarne un'altra:
➤ Premere ripetutamente il tasto di funzione sinistro sino a far comparire la finestra base.
➤ Premere un'altra volta il tasto di funzione sinistro.
➤ Ruotare la manopola verso sinistra sino a quando verrà evidenziata la seconda voce di elenco al di sopra della linea tratteggiata.
➤ Premere per due volte il tasto di funzione destro.
➤ Ruotare la manopola (verso destra o verso sinistra) sino ad individuare una lingua di propria conoscenza.
➤ Premere il tasto di funzione destro.

5.1.7 Impostazione dell'ora

Menu → Programmazione base → Data / Ora → Orario
Questa funzione consente di impostare l'orario attuale. Tutte le funzioni della centralina comprendenti un orario faranno riferimento all'orario impostato.

5.1.8 Impostazione della data

Menu → Programmazione base → Data / Ora → Data
Questa funzione consente di impostare la data attuale. Tutte le funzioni della centralina comprendenti una data faranno riferimento alla data impostata.

5.1.9 Commutazione su ora legale (Estate)

Menu → Programmazione base → Data / Ora → Estate
Se il sensore esterno non è dotato di un ricevitore DCF77, oppure se esso non è in grado di ricevere il segnale del DCF77, con questa funzione si potrà impostare la commutazione manuale sull'ora legale.
- Auto: la centralina passa automaticamente all'ora legale.
- "Spento": l'ora legale andrà commutata manualmente dall'utente.

Ora legale significa ora legale Europa centrale: Inizio = ultima domenica di marzo, fine = ultima domenica di ottobre.

5.1.10 Impostazione del contrasto display

Menu → Programmazione base → Display → Contrasto display
Il contrasto display è impostabile in base alla luminosità dell'ambiente, al fine di assicurare sempre una buona leggibilità del display.

5.1.11 Impostazione della correzione temperatura ambiente

Menu → Programmazione base → Display → Correz temp ambiente
Nella centralina è integrato un termometro di misurazione della temperatura ambiente. Se si dispone di un altro termometro nello stesso locale e si confronteranno i valori di temperatura, essi potranno differire in maniera costante.
Esempio:
Un termometro ambiente indicherà costantemente una temperatura superiore di un grado rispetto alla temperatura ambiente attuale indicata sul display della centralina.
La funzione "Correz temp ambiente" consente di compensare la differenza di temperatura nell'indicazione della centralina, impostando un valore di correzione pari a +1 K (1 K corrisponde a 1 °C). K (gradi Kelvin) è un'unità di misura per la differenza di temperatura.
L'inserimento di un valore di correzione influirà sulla regolazione sensibile alla temperatura ambiente.

5.1.12 Impostazione della correzione temperatura esterna

Menu → Programmazione base → Display → Correz temp esterna
Il termometro nel sensore esterno della centralina misura la temperatura esterna. Se si dispone di un altro termometro nella zona esterna e si confronteranno i valori di temperatura, essi potranno differire in maniera costante.
Esempio:
La sonda esterna dell'utente indicherà costantemente una temperatura esterna inferiore di un grado rispetto alla temperatura esterna attuale indicata sul display della centralina.
La funzione "Correz temp esterna" consente di compensare la differenza di temperatura nell'indicazione della centralina, impostando un valore di correzione pari a -1 K (1 K corrisponde a 1 °C). K (gradi Kelvin) è un'unità di misura per la differenza di temperatura.
L'inserimento di un valore di correzione influirà sulla regolazione sensibile alla temperatura esterna.

5.1.13 Inserimento del nome circuito di riscaldamento

Menu → Programmazione base → Inserire nome circ. riscaldamento
Le denominazioni predefinite per i circuiti di riscaldamento "CIRC RISC 1" ed eventualmente "CIRC RISC 2" sono modificabili liberamente; il nome non dovrà tuttavia oltrepassare i 10 caratteri.

5.1.14 Ripristino delle impostazioni di fabbrica

Menu → Programmazione base → Impostazione fabbrica
Le impostazioni per "Programma tempi" o per "Tutto" si possono ripristinare sui valori di fabbrica.

Programma tempi
Menu → Programmazione base → Impostazione fabbrica → Programma tempi

Prima di ripristinare il programma tempi sui valori di fabbrica, annotare le impostazioni della centralina (→ **Tab. 4.2**).

Con "Programma tempi" si ripristineranno sui valori di fabbrica tutte le impostazioni effettuate nella funzione "Programma tempi". Tutte le altre impostazioni che comprendano anche orari, come ad es. "Data / Ora", resteranno invariate.
Mentre la centralina ripristinerà le impostazioni del Programma tempi sui valori di fabbrica, sul display comparirà il messaggio "Esecuzione in corso", dopodiché comparirà la finestra base.

Tutto
Menu → Programmazione base → Impostazione fabbrica → Tutto

Precauzione!
Rischio di malfunzionamento!
La funzione "Tutto" ripristinerà tutte le impostazioni sui valori di fabbrica, comprese le impostazioni effettuate dal tecnico abilitato, con conseguente rischio che l'impianto di riscaldamento non sia più in grado di funzionare.
➤ Sarà quindi bene lasciare al tecnico abilitato il compito di ripristinare tutte le impostazioni sui valori di fabbrica.

Mentre la centralina ripristinerà le impostazioni sui valori di fabbrica, sul display comparirà il messaggio "Esecuzione in corso", dopodiché comparirà l'Assistenza installazione, riservata al tecnico abilitato.

5.1.15 Menu installatore

Il Menu installatore è riservato al tecnico abilitato ed è pertanto protetto da un codice di accesso.
In tale livello di comando, il tecnico abilitato potrà effettuare le impostazioni necessarie.

5.2 Modalità operative

Le modalità operative si potranno impostare con il tasto di funzione destro "Modo operat." ed eventualmente anche con il tasto di funzione sinistro "Menu" in "Programmazione base".

Soltanto se sarà collegato un modulo miscelatore VR 61/2, in "Programmazione base" compariranno la voce di elenco "Modo operat." e sotto ad essa le voci di elenco "CIRC RISC 1" e "CIRC RISC 2".

Tramite il tasto di funzione destro "Modo operat." si potrà impostare direttamente la modalità operativa. La modalità operativa impostata varrà allora per il solo circuito di riscaldamento predefinito dal tecnico abilitato ("CIRC RISC 1" oppure "CIRC RISC 2" oppure "CIRC RISC1 e CIRC RISC 2").
Soltanto se sarà collegato un modulo miscelatore VR 61/2 per un secondo circuito di riscaldamento e se entrambi i circuiti di riscaldamento saranno attivi, la modalità operativa si potrà impostare anche con il tasto di funzione sinistro "Menu". Dopo di ciò, le modalità operative per "CIRC RISC 1" e "CIRC RISC 2" si potranno impostare separatamente.

Il percorso indicato all'inizio della descrizione di una modalità operativa informa l'utente su come accedere a tale modalità all'interno della struttura a menu.

5.2.1 Modalità operative per il circuito di riscaldamento

Modo automatico
Modo operat. → (modalità operativa attuale) → Modo automatico
oppure, eventualmente
Menu → Programmazione base → Modo operativo → CIRC RISC 1 ed eventualmente CIRC RISC 2 → (modalità operativa attuale) → Modo automatico
Il modo automatico regola i circuiti di riscaldamento in base alla temperatura desiderata "Giorno", alle fasce orarie impostate, alla temperatura desiderata "Notte" impostata dal tecnico abilitato ed alla curva di riscaldamento.
Nella funzione "Programma tempi", l'utente avrà impostato le fasce orarie dei circuiti di riscaldamento. Se non sarà stata impostata alcuna fascia oraria, la centralina, in modo automatico, funzionerà in base alle fasce orarie impostate in fabbrica (**→ Tab. 4.2**).
All'interno delle fasce orarie, la centralina regolerà la temperatura ambiente alla temperatura desiderata "Giorno" (modo Giorno).
Al di fuori delle fasce orarie, la centralina seguirà il comportamento di regolazione impostato dal tecnico abilitato.

I comportamenti di regolazione possibili sono tre:
- **ECO** (regolazione di fabbrica)**:** la funzione di riscaldamento è disinserita e la centralina monitora la temperatura esterna.
  Se la temperatura esterna scende al di sotto dei 3 °C, la centralina, dopo il tempo di ritardo protezione antigelo, attiverà la funzione di riscaldamento e regolerà la temperatura ambiente alla temperatura desiderata "Notte". Nonostante la funzione di riscaldamento sia inserita, il bruciatore sarà attivo soltanto in caso di necessità.
  Se la temperatura esterna sale al di sopra dei 4 °C, la centralina disattiverà la funzione di riscaldamento, ma il monitoraggio della temperatura esterna resterà attivo.
- **Protezione antigelo:** la funzione di riscaldamento è disinserita e la funzione antigelo è attiva.
- **Temp. abbassamento:** la funzione di riscaldamento è inserita e la centralina regola la temperatura ambiente alla temperatura desiderata "Notte".

Durante l'installazione della centralina, il tecnico abilitato potrà stabilire il comportamento di regolazione per gli orari al di fuori delle fasce orarie e per la curva di riscaldamento.
➤ Consigliarsi con il tecnico abilitato riguardo alle impostazioni che si ritengono ottimali.

Modo estate
Modo operat. → (modalità operativa attuale) → Modo estate
oppure, eventualmente
Menu → Programmazione base → Modo operativo → CIRC RISC 1 ed eventualmente CIRC RISC 2 → (modalità operativa attuale)
La funzione di riscaldamento è disinserita per il circuito di riscaldamento selezionato e la funzione antigelo è attiva. La centralina regolerà la produzione di acqua calda ed il ricircolo in base alle fasce orarie appositamente impostate.

Modo Giorno
Modo operat. → (modalità operativa attuale) → Modo Giorno
oppure, eventualmente
Menu → Programmazione base → Modo operativo → CIRC RISC 1 ed eventualmente CIRC RISC 2 → (modalità operativa attuale) → Modo Giorno
Il "Modo Giorno" regolerà il "CIRC RISC 1" ed eventualmente il "CIRC RISC 2" alle temperature desiderate "Giorno", senza considerare le fasce orarie.

Modo abbassamento
Modo operat. → (modalità operativa attuale) → Modo abbassamento
oppure, eventualmente
Menu → Programmazione base → Modo operativo → CIRC RISC 1 ed eventualmente CIRC RISC 2 → (modalità operativa attuale) → Modo abbassamento
Il "Modo abbassamento" regolerà il "CIRC RISC 1" ed eventualmente il "CIRC RISC 2" alle temperature desiderate "Notte", senza considerare le fasce orarie.

Sistema spento (antigelo attivo)
Modo operat. → (modalità operativa attuale) → Sistema spento
La funzione di riscaldamento è disinserita. La funzione antigelo è attiva.

5.2.2 Modalità operative per la produzione di acqua calda ed il ricircolo

La modalità operativa per la produzione di acqua calda ed il ricircolo dipenderanno dalla modalità operativa impostata per i circuiti di riscaldamento "CIRC RISC 1" ed eventualmente "CIRC RISC 2". Non sarà possibile impostare una modalità differente da questa.

Se a due circuiti di riscaldamento indipendenti si saranno eventualmente assegnate funzioni, modalità operative o modalità operative speciali, la centralina assegnerà alla produzione di acqua calda ed al ricircolo la modalità operativa dal maggiore fabbisogno termico (**→ Tab. 5.1**).

Se l'impianto di riscaldamento è dotato di un circuito di riscaldamento, la centralina comanderà la produzione di acqua calda ed eventualmente il ricircolo in base alla modalità operativa di tale circuito di riscaldamento.
Se l'impianto di riscaldamento è dotato di due circuiti di riscaldamento, il tecnico abilitato potrà stabilire quale circuito di riscaldamento comanderà la produzione di acqua calda ed eventualmente il ricircolo.

Modo automatico e modo estate
Il modo automatico e il modo estate regolano la produzione di acqua calda in base alla temperatura desiderata per "ACS" ed alle fasce orarie impostate. Nella funzione "Programma tempi", l'utente avrà impostato le fasce orarie per la produzione di acqua calda. Se non sarà stata impostata alcuna fascia oraria, per la produzione di acqua calda la centralina funzionerà in base alle fasce orarie impostate in fabbrica (**→ Tab. 4.2**).
All'interno delle fasce orarie, la produzione di acqua calda sarà inserita e manterrà la temperatura impostata per l'acqua calda nel bollitore. Al di fuori delle fasce orarie, la produzione di acqua calda sarà disinserita.
Il modo automatico e il modo estate regoleranno il ricircolo dell'acqua calda nelle relative tubazioni in base alle fasce orarie impostate.
All'interno delle fasce orarie, il ricircolo sarà inserito; al di fuori di esse, il ricircolo sarà disinserito.

Modo Giorno
Il modo Giorno regolerà la produzione di acqua calda in base alla temperatura desiderata per "ACS", senza considerare le fasce orarie.

Il ricircolo sarà inserito e le fasce orarie per il ricircolo resteranno non considerate.

Modo abbassamento e Sistema spento (antigelo attivo)
La produzione di acqua calda ed il ricircolo sono disinseriti. La funzione antigelo è attiva.

Per due circuiti di riscaldamento indipendenti:
Se l'impianto di riscaldamento è dotato di due circuiti di riscaldamento indipendenti, la centralina assegnerà alla produzione di acqua calda ed al ricircolo sempre la modalità operativa dal maggiore fabbisogno termico. Per sapere quale modalità operativa essa sia, consultare la tabella (→ **Tab. 5.1**).
Esempio:
Se il circuito di riscaldamento 1 viene utilizzato nella modalità operativa "Auto" ed il circuito di riscaldamento 2 nella modalità operativa "Giorno", la centralina assegnerà alla produzione di acqua calda ed al ricircolo la modalità operativa "Giorno".

Circuito di riscaldamento 2 / Circuito di riscaldamento 1	**Auto**	**Giorno**	**Abbass.**	**Estate**	**1 giorno in casa**	**1 giorno fuori casa**	**Giorni in casa programmati**	**Giorni fuori casa programmati**	**Modo party**
Auto	Auto	**Giorno**	Auto	Auto	Auto	Auto	Auto	Auto	Giorno
Giorno	Giorno	Giorno	Giorno	Giorno	Giorno	Giorno	Giorno	Giorno	Giorno
Abbass.	Auto	Giorno	Spento	Auto	Auto	Spento	Auto	Spento	Giorno
Estate	Auto	Giorno	Auto	Auto	Auto	Auto	Auto	Auto	Giorno
1 giorno in casa	Auto	Giorno	Auto	Auto	Auto	Auto	Auto	Auto	Giorno
1 giorno fuori casa	Auto	Giorno	Spento	Auto	Auto	Spento	Auto	Spento	Giorno
Giorni in casa programmati	Auto	Giorno	Auto	Auto	Auto	Auto	Auto	Auto	Giorno
Giorni fuori casa programmati	Auto	Giorno	Spento	Auto	Auto	Spento	Auto	Spento	Giorno
Modo party	Giorno	Giorno	Giorno	Giorno	Giorno	Giorno	Giorno	Giorno	Giorno

Tab. 5.1 Modalità operative per produzione di acqua calda e ricircolo con due circuiti di riscaldamento indipendenti

5.3 Modalità operative speciali

Le modalità operative speciali sono attivabili direttamente da qualsiasi modalità, con il tasto di funzione destro "Modo operat.". La modalità operativa speciale attiva varrà in tale caso per il solo circuito di riscaldamento predefinito dal tecnico abilitato ("CIRC RISC 1" oppure "CIRC RISC 2" oppure "CIRC RISC 1 e CIRC RISC 2").
Soltanto se sarà collegato un modulo miscelatore VR 61/2 per un secondo circuito di riscaldamento e se entrambi i circuiti di riscaldamento saranno attivi, si potrà impostare una modalità operativa speciale anche con il tasto di funzione sinistro "Menu".
In tale caso, la modalità operativa speciale si potrà impostare separatamente per ciascun circuito di riscaldamento.
Una modalità operativa speciale si potrà interrompere in qualsiasi momento con il tasto di funzione sinistro "Cancella".

Il percorso indicato all'inizio della descrizione di una modalità operativa speciale informa l'utente su come accedere a tale modalità all'interno della struttura a menu

5.3.1 1 x carico bollitore

Modo operat. → 1 x carico bollitore
Se la produzione di acqua calda sarà stata disinserita, oppure se occorrerà acqua calda al di fuori di una fascia oraria, andrà attivata la modalità operativa speciale "1 x carico bollitore".
La modalità operativa speciale riscalderà l'acqua nel bollitore una sola volta, sino a quando verrà raggiunta la temperatura desiderata "ACS", oppure se la modalità operativa speciale verrà precedentemente interrotta.
Dopo di ciò, l'impianto di riscaldamento tornerà a funzionare nella modalità operativa predefinita.

5.3.2 Modo party

Modo operat. → Modo party
oppure, eventualmente
Menu → Programmazione base → Modo operativo → CIRC RISC 1 ed eventualmente CIRC RISC 2 → Modo party

Fig. 5.4 Esempio: modalità speciale "Modo party" attivata

Se si desidera inserire temporaneamente il circuito di riscaldamento, la produzione di acqua calda ed il ricircolo, ad es. durante un party, andrà attivata la modalità operativa speciale "Modo party".
In tale modo, per brevi lassi temporali, non occorrerà modificare le impostazioni dell'impianto di riscaldamento.
La modalità operativa speciale regolerà la temperatura ambiente alla temperatura desiderata "Giorno" e in base alle fasce orarie impostate.
Quando il display visualizzerà "Party attivo", sarà possibile impostare con la manopola la temperatura impostata (Giorno) per il circuito di riscaldamento. L'impostazione varrà sino a quando la modalità operativa speciale resterà attiva.
La modalità operativa speciale verrà disattivata al raggiungimento della fascia oraria successiva, oppure se la modalità operativa speciale verrà precedentemente interrotta. Dopo di ciò, l'impianto di riscaldamento tornerà a funzionare nella modalità operativa predefinita.

5.3.3 1 giorno fuori casa

Modo operat. → 1 giorno fuori casa
oppure, eventualmente
Menu → Programmazione base → Modo operativo → CIRC RISC 1 ed eventualmente CIRC RISC 2 → 1 giorno fuori casa
Se si prevede di non essere in casa un solo giorno, ad es. per una gita di un giorno, andrà attivata la modalità operativa speciale "1 giorno fuori casa". In tale modo non occorrerà modificare fasce orarie per le quali, ad es., sia stato impostato un aumento della temperatura ambiente nell'arco del giorno.
La modalità operativa speciale regolerà la temperatura ambiente alla temperatura desiderata "Notte". La produzione di acqua calda ed il ricircolo saranno disinseriti e la protezione antigelo sarà attiva.
Quando il display visualizzerà "1 giorno fuori casa attivo", sarà possibile impostare con la manopola la temperatura impostata (Notte) per il circuito di riscaldamento.
La modalità operativa speciale verrà disattivata automaticamente alle ore 24:00, oppure potrà essere interrotta precedentemente. Dopo di ciò, l'impianto di riscaldamento tornerà a funzionare nella modalità operativa predefinita.

5.3.4 1 giorno in casa

Modo operat. → 1 giorno in casa
oppure, eventualmente
Menu → Programmazione base → Modo operativo → CIRC RISC 1 ed eventualmente CIRC RISC 2 → 1 giorno in casa
Se si prevede di passare in casa un giorno infrasettimanale, ad es. in occasione di giorni feriali, andrà attivata la modalità operativa speciale "1 giorno in casa". La modalità operativa speciale attiverà per un singolo giorno il "Modo automatico" con le impostazioni per il giorno "Domenica", definite con la funzione "Programma tempi".
Quando il display visualizzerà "1 giorno in casa attivo", sarà possibile impostare con la manopola la temperatura impostata (Giorno) per il circuito di riscaldamento.
La modalità operativa speciale verrà disattivata automaticamente alle ore 24:00, oppure potrà essere interrotta precedentemente. Dopo di ciò, l'impianto di riscaldamento tornerà a funzionare nella modalità operativa predefinita.

5.3.5 1 x modo aerazione

Modo operat. → 1 x modo aerazione
oppure, eventualmente
Menu → Programmazione base → Modo operativo → CIRC RISC 1 ed eventualmente CIRC RISC 2 → 1 x modo aerazione
Se si desidera disinserire il circuito di riscaldamento durante l'aerazione dei locali d'abitazione, andrà attivata la modalità operativa speciale "1 x modo aerazione". La modalità operativa speciale disattiverà il circuito di riscaldamento per 30 minuti. La funzione antigelo sarà attiva; la produzione di acqua calda ed il ricircolo resteranno inseriti.
La modalità operativa speciale verrà disattivata automaticamente al termine dei 30 minuti, oppure potrà essere interrotta precedentemente. Dopo di ciò, l'impianto di riscaldamento tornerà a funzionare nella modalità operativa predefinita.

6 Manutenzione ed eliminazione delle anomalie

6.1 Manutenzione

Se occorre un intervento di manutenzione, la centralina visualizzerà sul display un apposito messaggio.

Precauzione!
Pericolo di danneggiamento dell'impianto di riscaldamento in caso di manutenzione trascurata!
Un messaggio di manutenzione indica che l'impianto di riscaldamento necessita di manutenzione da parte di un tecnico abilitato. La mancata considerazione di tale messaggio potrà comportare danni materiali o l'avaria dell'impianto di riscaldamento.

➤ Se la centralina visualizza un messaggio di manutenzione, occorrerà avvisare un tecnico abilitato.

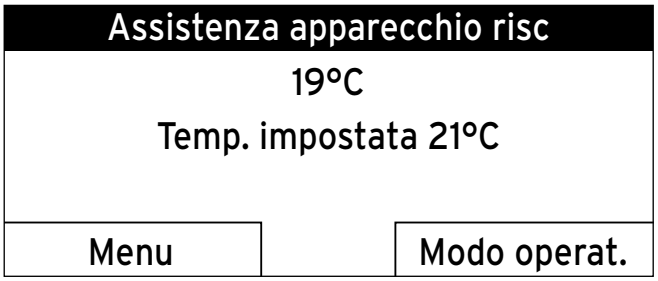

Fig. 6.1 Esempio di un messaggio di manutenzione

Il tecnico abilitato potrà inserire nella centralina un lasso temporale per il successivo intervallo di manutenzione dell'impianto di riscaldamento o della caldaia. Allo scadere dell'intervallo di manutenzione, nella finestra base comparirà il relativo messaggio, nella prima riga del display.
Potranno comparire i seguenti messaggi di manutenzione:
- "Assistenza apparecchio risc"
- "Assistenza" (dell'impianto di riscaldamento).

6.2 Pulizia della centralina

➤ Pulire l'alloggiamento della centralina con un panno umido.
➤ Non utilizzare abrasivi o detergenti che possano danneggiare gli elementi di comando o il display.

6.3 Identificazione ed eliminazione delle anomalie

Se nell'impianto di riscaldamento si verifica un errore, la centralina visualizzerà un apposito messaggio sul display.

Precauzione!
Pericolo di danneggiamento dell'impianto di riscaldamento in caso di mancata eliminazione degli errori!
Un messaggio di errore indica che l'impianto di riscaldamento presenta anomalie da eliminare, o da riparare, a cura del tecnico abilitato. La mancata considerazione di tale messaggio potrà comportare danni materiali o l'avaria dell'impianto di riscaldamento.

➤ Se la centralina visualizza i messaggi "Pulire sonda radio esterna" o "Sostituire batteria", operare allora come descritto nel (**→ Cap. 6.3.2**) o (**→ Cap. 6.3.3**).
➤ Se la centralina visualizza un messaggio di errore diverso, occorrerà avvisare un tecnico abilitato.

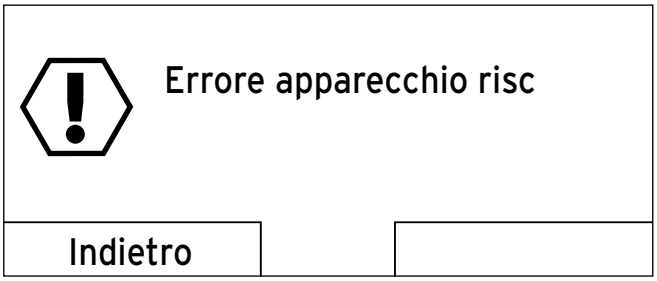

Fig. 6.2 Esempio di un messaggio di errore

Se la centralina visualizzerà sul display un messaggio di errore al posto della finestra base, premendo il tasto di funzione sinistro "Indietro" comparirà nuovamente sul display la finestra base.
I messaggi di errore attuali si potranno leggere anche in "Menu → Informazioni → Stato sistema → Stato". In presenza di un messaggio di errore per l'impianto di riscaldamento, il livello di impostazione "Stato" visualizzerà il valore "Errore". In tale caso, il tasto di funzione destro avrà la funzione "Display".

➤ Premere il tasto di funzione destro "Display" per leggere l'elenco dei messaggi di anomalia.

6.3.1 Il display rimane scuro

La centralina funziona a batteria. Per risparmiare corrente prolungando la durata delle batterie, il display è normalmente spento. Premendo un tasto funzione o ruotando la manopola, la retroilluminazione del display si attiva e compare l'indicazione di base. La retroilluminazione si spegne ca. 10 secondi dopo l'ultimo uso. Il display si spegne ca. 1 minuto dopo l'ultimo uso.

Il display rimane scuro nonostante si azioni un tasto funzione o la manopola.

➤ Sostituire tutte le batterie della centralina (**→ Cap. 6.3.3**).

Se con le nuove batterie il display resterà spento, oppure se non sarà possibile modificare la visualizzazione con i tasti di funzione o la manopola, ciò sarà il sintomo di un errore nell'apparecchio, senza che la centralina abbia potuto visualizzare un messaggio di errore.

➤ Avvisare un tecnico abilitato.

6.3.2 Messaggio di errore "Pulire la sonda radio esterna"

a) La tensione dell'accumulatore nella sonda radio esterna è troppo bassa poiché la cella fotovoltaica è sporca.

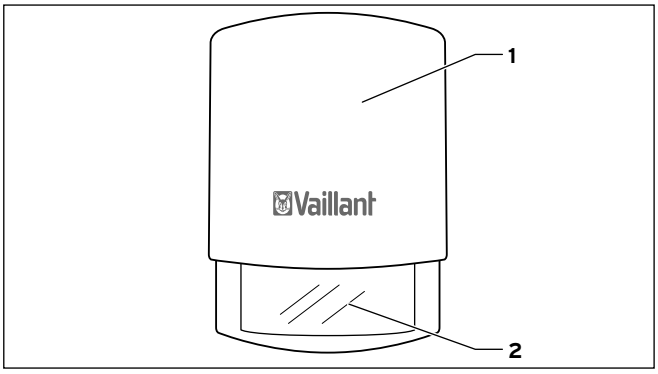

Fig. 6.3 Pulire la sonda radio esterna

➤ Pulire la cella solare sulla (**2**) sonda radio esterna (**1**) con un panno umido o contattare il tecnico abilitato.

Dopo la pulizia della cella solare, il messaggio d'errore scompare con ritardo, poiché la batteria va dapprima ricaricata.

b) Se dopo la pulizia e la ricarica il messaggio di errore persiste, la sonda radio esterna ha allora perso il collegamento radio.

➤ Avvisare un tecnico abilitato.

In caso di guasto della sonda esterna o della centralina, si attiva un comportamento di emergenza della centralina. In questo caso, si presuppone una temperatura esterna di 0 °C. Il funzionamento base dell'impianto di riscaldamento è in tal modo assicurato fino a quando il tecnico abilitato non ha risolto il problema.

6.3.3 Messaggio di errore "Sostituire la batteria"

Le batterie della centralina sono quasi completamente scariche.

➤ Sostituire tutte le batterie della centralina.

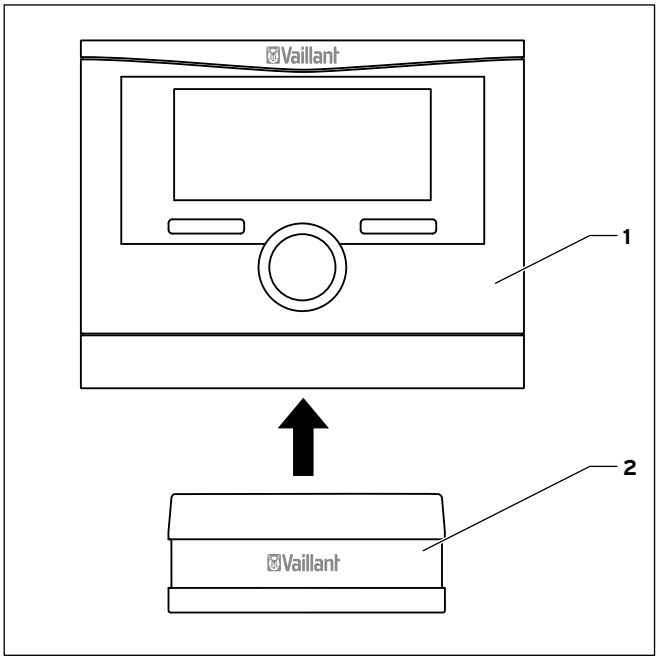

Fig. 6.4 Rimuovere la calorMATIC 470f

1 Centralina calorMATIC 470f
2 Supporto a parete

Procedere come segue:

➤ Staccare la centralina (**1**) dal supporto a parete verso l'alto (**2**).

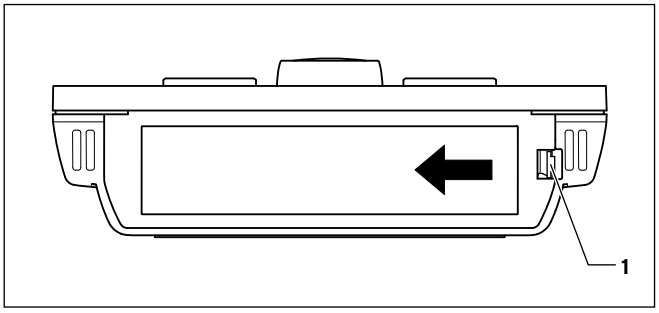

Fig. 6.5 Aprire il vano batterie

Come aprire il vano batterie sul fondo della centralina:

➤ Sollevare il coperchio con l'aiuto del dispositivo di blocco laterale (**1**).
➤ Rimuovere il coperchio.

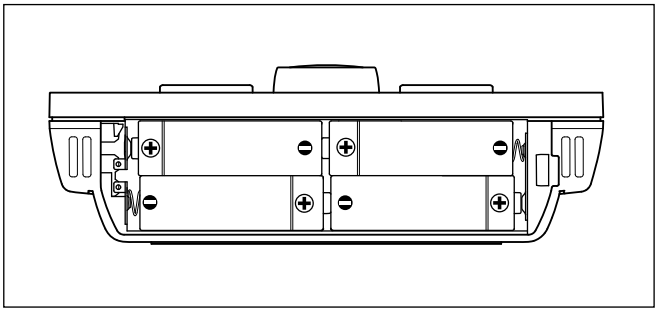

Fig. 6.6 Disposizione e polarità delle batterie

➤ Inserire quattro nuove batterie del medesimo tipo.

Rispettare la polarità delle batterie (**→ Fig. 6.6**).
Sostituire sempre tutte le batterie insieme.
Utilizzare solo batterie di tipo alcalino AA/LR6 da 1,5 V.
Non utilizzare batterie ricaricabili.
A seconda dell'uso, le batterie durano all'incirca da 1 a 1,5 anni.

➤ Chiudere il vano batterie.
➤ Riagganciare la centralina al supporto a parete.
➤ Premere la centralina contro il supporto a parete finché non vi si innesta.
➤ Smaltire le batterie secondo le norme.

7 Consigli per il risparmio energetico

Temperatura desiderata "Giorno"
Impostare la temperatura desiderata "Giorno" sul minimo necessario per garantire il proprio benessere. Ogni grado centigrado di temperatura ambiente in eccesso comporta un consumo energetico maggiore, pari a circa il 6 %.
Adattare la temperatura ambiente, mediante le valvole termostatiche, al tipo di utilizzo dei singoli locali. Ad esempio, non sarà necessario riscaldare a 20 °C la camera da letto o i locali usati di rado.

Temperatura desiderata "Notte"
Se non occorre una temperatura ambiente elevata, ad es. durante la notte, oppure quando non si è in casa, sarà possibile abbassare la temperatura ambiente. Impostare allo scopo, nella funzione "Temp. impostate", la temperatura desiderata per "Notte".
Impostare la temperatura desiderata "Notte" a circa 6 °C in meno rispetto alla temperatura desiderata "Giorno". Una temperatura inferiore di oltre 6 °C non apporterà ulteriore risparmio energetico, poiché in tale caso, per il successivo riscaldamento alla temperatura desiderata "Giorno", occorrerebbe un maggiore dispendio di energia.
Utilizzare inoltre la funzione "Programma tempi", per definire gli orari in cui non occorra una temperatura ambiente elevata. Le fasce orarie per il riscaldamento saranno attive in "Modo automatico".
Se si prevede un'assenza prolungata, ad es. durante le ferie, sarà allora effettivamente opportuno ridurre ulteriormente la temperatura. Impostare allo scopo la temperatura utilizzando la funzione "Giorni fuori casa programmati".

Riscaldamento uniforme
Spesso, nelle abitazioni con riscaldamento centralizzato, si tende a riscaldare solo un locale. Attraverso le superfici che circondano tale locale, quali pareti, porte, finestre, soffitto, pavimento, vengono inevitabilmente riscaldati i locali adiacenti non riscaldati, con conseguente, indesiderata perdita di energia termica. La potenza dei termosifoni di tale singolo ambiente riscaldato non è tuttavia sufficiente per un tale apporto termico: di conseguenza, l'ambiente non potrà più essere riscaldato a sufficienza e si percepirà quindi una sgradevole sensazione di freddo. Lo stesso effetto si presenta quando si lasciano aperte le porte tra gli ambienti riscaldati e quelli poco o per niente riscaldati.
Questo non è un vero risparmio: l'impianto di riscaldamento è in funzione e tuttavia l'ambiente non è gradevolmente caldo.
Se, invece, tutti i locali verranno riscaldati uniformemente e conformemente al loro utilizzo, si otterrà al contempo un clima ambiente gradevole e un esercizio a basso consumo energetico.

Valvole termostatiche e centralina sensibile alla temperatura ambiente
Le valvole termostatiche dei termosifoni mantengono la temperatura ambiente al valore impostato.
Eccezione: le valvole termostatiche dei termosifoni nell'ambiente in cui è montata la centralina dovranno essere completamente aperte. i termosifoni verranno in tal modo regolati dalla centralina e la temperatura ambiente verrà quindi mantenuta.
Le valvole termostatiche abbinate a una centralina sensibile alla temperatura ambiente consentono di adattare le temperature ambiente alle proprie esigenze personali e di ottenere un esercizio economico e a basso consumo energetico del proprio impianto di riscaldamento.

Non coprire la centralina
La centralina dovrà poter rilevare senza ostacoli l'aria ambiente in circolazione. Non coprire la centralina con mobili, tende o altri oggetti.

Produzione economica dell'acqua calda
Impostare la temperatura desiderata "ACS" del bollitore sul minimo necessario per la temperatura desiderata per le proprie esigenze e comunque non oltre i 60 °C.
Utilizzare inoltre la funzione "Programma tempi" per la produzione di acqua calda in "Modo automatico" o in "Modo estate". Impostare le fasce orarie in modo che l'acqua venga portata alla temperatura desiderata "ACS" poco prima del prelievo, ad es. al mattino dopo l'ora di risveglio ed alla sera dopo l'ora di rientro a casa.
Se per un periodo prolungato non occorre acqua calda, disinserire la produzione di acqua calda.
Se l'acqua calda occorre di rado, oppure al di fuori delle fasce orarie impostate, utilizzare la funzione "1 x carico bollitore".
Utilizzare la funzione "Programma tempi" per il ricircolo, al fine di risparmiare energia. In tale modo, l'acqua calda sarà immediatamente disponibile al rubinetto dell'acqua, non appena sarà necessaria. Nel tempo restante, la pompa di ricircolo sarà disinserita: occorrerà quindi aspettare leggermente più a lungo ad es. per ottenere acqua calda dal rubinetto.

Aerazione corretta
Un fattore importante per il clima ambiente e la temperatura ambiente è l'aerazione, a finestre completamente aperte e possibilmente con corrente d'aria. Nell'arco di 5-10 minuti, durante l'aerazione, l'aria ambiente andrà ricambiata con l'aria esterna. L'umidità atmosferica si ridurrà ed il locale si potrà riscaldare più agevolmente; a pari temperatura ambiente, si avrà una sensazione di maggior calore.
Utilizzare la modalità operativa speciale "1 x modo aerazione" per regolare gli impianti di riscaldamento su un basso consumo energetico durante l'aerazione.

8 Garanzia e Servizio clienti

8.1 Garanzia del costruttore

Garanzia del costruttore (Svizzera)
La garanzia del costruttore ha valore solo se l'installazione è stata effettuata da un tecnico abilitato e qualificato ai sensi della legge. L'acquirente dell'apparecchio può avvalersi di una garanzia del costruttore alle condizioni commerciali Vaillant specifiche del paese di vendita e in base ai contratti di manutenzione stipulati.
I lavori coperti da garanzia vengono effettuati, di regola, unicamente dal nostro servizio di assistenza.

Garanzia convenzionale (Italia)
Vaillant Saunier Duval Italia S.p.A. garantisce la qualità, l'assenza di difetti e il regolare funzionamento degli apparecchi Vaillant, impegnandosi a eliminare ogni difetto originario degli apparecchi a titolo completamente gratuito nel periodo coperto dalla Garanzia.
La Garanzia all'acquirente finale dura DUE ANNI dalla data di consegna dell'apparecchio.
La Garanzia opera esclusivamente per gli apparecchi Vaillant installati in Italia e viene prestata da Vaillant Saunier Duval Italia S.p.A., i cui riferimenti sono indicati in calce, attraverso la propria Rete di Assistenza Tecnica Autorizzata denominata "Vaillant Service".
Sono esclusi dalla presente Garanzia tutti i difetti che risultano dovuti alle seguenti cause:
- manomissione o errata regolazione
- condizioni di utilizzo non previste dalle istruzioni e avvertenze del costruttore
- utilizzo di parti di ricambio non originali
- difettosità dell'impianto, errori di installazione o non conformità dell'impianto rispetto

alle istruzioni e avvertenze ed alle Leggi,e ai Regolamenti e alle Norme Tecniche applicabili.
- errato uso o manutenzione dell'apparecchio e/o dell'impianto
- comportamenti colposi o dolosi di terzi non imputabili a Vaillant Saunier Duval Italia S.p.A.
- occlusione degli scambiatori di calore dovuta alla presenza nell'acqua di impurità, agenti aggressivi e/o incrostanti
- eventi di forza maggiore o atti vandalici

La Garanzia Convenzionale lascia impregiudicati i diritti di legge dell'acquirente.

8.2 Servizio clienti

Assistenza clienti della Vaillant GmbH (Svizzera)
Vaillant GmbH
Postfach 86
Riedstrasse 12
CH-8953 Dietikon 1/ZH
Telefon: (044) 744 29 -29
Telefax: (044) 744 29 -28

Vaillant Sàrl
Rte du Bugnon 43
CH-1752 Villars-sur-Glâne
Téléphone: (026) 409 72 -17
Téléfax: (026) 409 72 -19

Servizio di assistenza Italia
I Centri di Assistenza Tecnica Vaillant Service sono formati da professionisti abilitati secondo le norme di legge e sono istruiti direttamente da Vaillant sui prodotti, sulle norme tecniche e sulle norme di sicurezza.
I Centri di Assistenza Tecnica Vaillant Service utilizzano inoltre solo ricambi originali.
Contatti il Centro di Assistenza Tecnica Vaillant Service più vicino chiamando il numero verde 800-088766 oppure consultando il sito www.vaillant.it

9 Messa fuori servizio

9.1 Sostituzione della centralina

Se si desidera sostituire la centralina dell'impianto di riscaldamento con una nuova centralina, l'impianto di riscaldamento andrà messo fuori servizio.
➤ Far effettuare tali interventi da un tecnico abilitato.

9.2 Riciclaggio e smaltimento

La centralina ed il relativo imballaggio di trasporto sono realizzati pressoché totalmente in materiali riciclabili.

Apparecchio
La centralina e tutti i suoi accessori devono essere smaltiti adeguatamente.
➤ Provvedere a smaltire l'apparecchio vecchio e gli accessori differenziandoli opportunamente.

Imballaggio
Delegare lo smaltimento dell'imballaggio usato per il trasporto dell'apparecchio all'azienda che lo ha installato.

Batterie
Le batterie scariche non vanno smaltite fra i rifiuti domestici.
➤ Nello smaltimento delle batterie rispettare le prescrizioni in vigore.

10 Dati tecnici

Denominazione	Unità di misura	VRC 470f
Tensione d'esercizio U_{max}	V	4 x 1,5 V (AA)
Durata batterie (alcaline)	Anni	ca. 1,5
Grado di protezione	-	IP 20
Classe di protezione	-	III
Temperatura ambiente max. ammessa	°C	50
Frequenza di trasmissione	MHz	868
Potenza di trasmissione	mW	< 10
Distanza:		
in campo aperto	m	> 100
all'interno di un edificio	m	ca. 25
Altezza	mm	115
Larghezza	mm	147
Profondità	mm	50

Tab. 10.1 Dati tecnici centralina radio calorMATIC

Denominazione	Unità di misura	Radioricevitore
Tensione d'esercizio U_{max}	V	24
Assorbimento di corrente	mA	< 60
Grado di protezione	-	IP 20
Classe di protezione	-	III
Temperatura ambiente max. ammessa	°C	50
Frequenza di trasmissione	MHz	868
Potenza di trasmissione	mW	< 10
Distanza:		
in campo aperto	m	> 100
all'interno di un edificio	m	ca. 25
Altezza	mm	115
Larghezza	mm	147
Profondità	mm	50

Tab. 10.2 Dati tecnici radioricevitore

La distanza della trasmissione radio all'interno degli edifici dipende in larga misura dalle caratteristiche locali (ad es. dal tipo di edificio). Pertanto non è sempre possibile garantire una distanza di 25 m all'interno di edifici. All'esterno di edifici chiusi (in campo aperto), la distanza supera i 100 m.

Denominazione	Unità di misura	Sonda radio esterna VR 21
Alimentazione	-	Mediante cella solare con accumulatore
Autonomia in assenza di raggi solari (con accumulatore carico)	Giorni	ca. 20
Grado di protezione	-	IP 44
Classe di protezione	-	III
Temperatura di esercizio ammessa	°C	- 35 ... + 60
Frequenza di trasmissione	MHz	868
Potenza di trasmissione	mW	< 10
Distanza:		
in campo aperto	m	> 100
all'interno di un edificio	m	ca. 25
Altezza	mm	110
Larghezza	mm	76
Profondità	mm	41

Tab. 10.3 Dati tecnici sonda radio esterna VR 21

11 Elenco dei termini tecnici

Circuito di riscaldamento
Un circuito di riscaldamento è un sistema di circolazione chiuso di tubazioni e utilizzatori termici (es. termosifoni). L'acqua riscaldata scorre dalla caldaia nel circuito di riscaldamento, per poi tornare alla caldaia una volta raffreddata.
Un impianto di riscaldamento dispone normalmente di almeno un circuito di riscaldamento. Possono però essere collegati ulteriori circuiti, ad esempio per il riscaldamento di più abitazioni, oppure per un riscaldamento a pavimento supplementare.

Classe di protezione
La classe di protezione identifica la suddivisione e denominazione degli apparecchi elettrici in riferimento alle misure di sicurezza disponibili per evitare la folgorazione elettrica.

Curva di riscaldamento
La curva di riscaldamento rappresenta il rapporto fra la temperatura esterna e la temperatura di mandata. Selezionando una curva di riscaldamento più o meno ripida, il tecnico abilitato potrà modificare la temperatura di mandata, e con essa la temperatura ambiente, in funzione dalla temperatura esterna.

Fasce orarie
Una fascia oraria è un periodo di tempo predefinito, nell'arco del quale la caldaia, la produzione di acqua calda o il ricircolo sono inseriti.

Grado di protezione
Il grado di protezione indica l'adeguatezza degli apparecchi elettrici alle differenti condizioni ambientali e la protezione fornita alle persone contro i possibili pericoli derivanti dal loro utilizzo.

Impianto di riscaldamento
L'impianto di riscaldamento riscalda l'abitazione e produce acqua calda.

Legionella
La legionella è un batterio che vive nell'acqua, si diffonde rapidamente e può causare gravi malattie polmonari. Esso si sviluppa dove l'acqua calda offre condizioni ottimali per la sua riproduzione. Un breve riscaldamento dell'acqua al di sopra dei 60 °C uccide la legionella.

Livello di comando per il tecnico abilitato
Questo livello di comando comprende funzioni supplementari per il tecnico abilitato, modificabili soltanto da personale specializzato. Tale livello è riservato al tecnico abilitato ed è pertanto protetto da un codice di accesso.

Livello di comando per l'utente
Questo livello di comando comprende tutte le funzioni che l'utente può modificare autonomamente.

Livello di selezione
Tramite un livello di selezione si accede al livello successivo della struttura a menu, oppure ad impostazioni che si desidera modificare.

Messaggio di errore
Un messaggio di errore indica all'utente che dall'impianto di riscaldamento è stato segnalato un errore alla centralina.

Messaggio di stato
Un messaggio di stato compare quando l'utente attiva una modalità operativa speciale. Esso resterà visibile sino a quando tale modalità resterà attiva.

Produzione ACS
L'acqua nel bollitore viene riscaldata dalla caldaia alla temperatura desiderata "ACS". Se la temperatura nel bollitore scende di un determinato valore, essa verrà nuovamente riscaldata sino alla temperatura desiderata "ACS".

Programma tempi
Se l'impianto di riscaldamento viene utilizzato nella modalità operativa "Auto", verranno attivate le fasce orarie in cui la centralina inserisce l'impianto di riscaldamento e riscalda i locali collegati alla temperatura desiderata "Giorno" (modo Giorno) impostata. Al di fuori di tali fasce orarie, la centralina commuterà l'impianto di riscaldamento in modo Notte, facendo abbassare la temperatura dei locali riscaldati sino alla temperatura desiderata "Notte" (modo Notte). Raggiunta la temperatura desiderata "Notte", la centralina provvederà a mantenere la temperatura ambiente, impedendo sino all'inizio della fascia oraria successiva che la temperatura dei locali riscaldati si abbassi ulteriormente.

Con Programma tempi è inoltre possibile regolare la produzione di acqua calda ed il ricircolo in modo da avere a disposizione, nelle fasce orarie impostate, acqua calda alla temperatura desiderata "ACS".

Regolazione sensibile alle condizioni atmosferiche
Variazione automatica della temperatura dell'acqua di riscaldamento in base alla temperatura esterna.
La temperatura esterna viene rilevata mediante una sonda separata collocata all'esterno e trasmessa alla centralina. In caso di temperature esterne basse, la centralina assicura una maggiore temperatura di mandata e viceversa in caso di temperature esterne elevate.

Rendimento solare
Energia termica prodotta da un impianto solare in un determinato lasso temporale (solitamente un anno). Tale energia termica viene utilizzata per il riscaldamento del bollitore.

Ricevitore DCF77
Il ricevitore DCF77 è preposto a ricevere un segnale orario, che imposta automaticamente l'ora e la data. L'ora e la data, a loro volta, assicurano la commutazione automatica fra ora legale ed ora solare.

Ricircolo
Una pompa di ricircolo provvede a pompare acqua calda nel circuito attraverso le relative tubazioni, in modo da non farle raffreddare eccessivamente. Aprendo un rubinetto dell'acqua, scorrerà immediatamente acqua calda. Per il ricircolo è possibile impostare fasce orarie, al fine di risparmiare energia.

Temperatura ambiente
La temperatura ambiente è la temperatura effettivamente misurata nell'abitazione.

Temperatura ambiente nominale
La temperatura ambiente nominale è la temperatura desiderata "Giorno" a cui l'utente desidera riscaldare l'abitazione (modo Giorno).

Temperatura di abbassamento
La temperatura di abbassamento è la temperatura desiderata "Notte" a cui la centralina lascia scendere la temperatura ambiente al di fuori delle fasce orarie impostate (modo Notte).

Temperatura di mandata
La caldaia riscalda acqua, che viene quindi pompata nel sistema di riscaldamento. La temperatura di tale acqua calda all'uscita della caldaia è denominata "temperatura di mandata".

Temperatura nominale acqua calda
La temperatura nominale acqua calda è la temperatura desiderata "ACS" a cui l'utente desidera riscaldare l'acqua nel bollitore.

Tempo di preriscaldamento
Se il tecnico abilitato ha impostato un tempo di preriscaldamento, la centralina avvierà il circuito di riscaldamento già nel tempo di preriscaldamento stabilito prima della fascia oraria iniziale del giorno, al fine di raggiungere la temperatura desiderata "Giorno" già all'inizio della fascia temporale iniziale.

Tempo di prespegnimento
Se il tecnico abilitato ha impostato un tempo di prespegnimento, nell'arco di tale tempo, stabilito prima della fine di una fascia oraria, l'impianto di riscaldamento non verrà inutilmente riscaldato alla temperatura desiderata "Giorno".

Tempo di ritardo protezione antigelo
L'impostazione di un tempo di ritardo protezione antigelo (Menu installatore) consente di rinviare di un determinato lasso temporale (da 1 a 12 ore) l'avvio della regolazione del riscaldamento controllata dalla funzione antigelo (temperatura esterna < 3° C). Il tempo di ritardo protezione antigelo impostato avrà effetto sull'impostazione "ECO". Il tempo di ritardo protezione antigelo inizia quando la temperatura esterna scende al di sotto dei 3 °C.

Valvola termostatica
Le valvole termostatiche possono essere montate sui termosifoni e regolano la temperatura ambiente al valore impostato. Se la temperatura ambiente aumenta oltre il valore predefinito, la valvola termostatica ridurrà la portata dell'acqua di riscaldamento. Se la temperatura ambiente scende al di sotto del valore impostato, la valvola termostatica si aprirà, aumentando la portata dell'acqua di riscaldamento e facendo così risalire la temperatura ambiente.

Indice analitico

A

Anomalie 31
Avvertenze di sicurezza 4

B

Bollitore 7

C

Campi di visualizzazione 9
Carico bollitore 29
CIRC RISC 1 7
CIRC RISC 2 7
Circuiti di riscaldamento 7
Commutazione su ora legale (Estate) 25
Consigli per il risparmio energetico 34

D

Dati tecnici 37

F

Fasce orarie 22
Fasce orarie per blocchi 22
Fasce orarie per giorni 22
Funzione antigelo 7
Funzione softkey 8
Funzioni 20

G

Garanzia 35
Giorni fuori casa programmati 24
Giorni in casa programmati 24
Giorno fuori casa 30
Giorno in casa 30

I

Impostazione del contrasto display 25
Impostazione della data 24
Impostazione della modalità operativa 8
Impostazione delle temperature desiderate 21
Impostazione dell'ora 24

L

Lettura dello stato sistema 20
Livelli di selezione 9
Livello di impostazione 9

M

Manopola 6
Manutenzione 31
Matricola 3
Menu 8
Menu installatore 26
Modalità operative 20
Modalità operative per il circuito di riscaldamento 26
Modalità operative per la produzione di acqua calda 27
Modalità operative speciali 20, 29
Modo abbassamento 27
Modo aerazione 30
Modo automatico
  Eco 27
  Protezione antigelo 27
  Temp. abbassamento 27
Modo automatico Produzione ACS 27
Modo estate circuito di riscaldamento 27
Modo estate Produzione ACS 27
Modo Giorno 21
Modo Giorno circuito di riscaldamento 27
Modo Giorno Produzione ACS 27
Modo Notte 21
Modo party 29
Modulo miscelatore 20

N

Numero di articolo 3

P

Panoramica dei livelli di comando 16
Panoramica dei modelli 3
Panoramica della struttura a menu 12
Panoramica delle modalità operative 15
Pressione acqua 20
Produzione ACS 7
  Modo abbassamento 28
  Sistema spento 28
Protezione antigelo 5, 26
Protezione antilegionella 4
Pulire la sonda radio esterna 32

R

Regolazione sensibile alle condizioni atmosferiche..... 6
Rendimento solare 20
Ricircolo 7
Ripristino delle impostazioni di fabbrica 25

S

Selezione della lingua..... 24
Servizio clienti..... 35
Sistema spento circuito di riscaldamento 27
Sistema spento Produzione ACS 28
Smaltimento..... 36
Sostituire le batterie 33
Statistiche impianto solare 20
Stato..... 20
Struttura a menu 7, 12

T

Targhetta dell'apparecchio..... 3
Tasto di funzione..... 8
Temperatura esterna 6
Temp. giorno impostata 21
Temp. impostata Notte 21
Tempo di ritardo protezione antigelo..... 27

U

Utilizzo..... 10
  Livello di comando per il tecnico abilitato 7
  Livello di comando per l'utente 7
Utilizzo conforme..... 4

270243 0 REV0

Fornitore

Vaillant GmbH
Riedstrasse 12 ▮ Postfach 86 ▮ CH-8953 Dietikon 1
Tel. 044 744 29 29 ▮ Fax 044 744 29 28 ▮ Kundendienst Tel. 044 744 29 29
Techn. Vertriebssupport Tel. 044 744 29 19 ▮ info@vaillant.ch ▮ www.vaillant.ch

Vaillant Sàrl
Rte du Bugnon 43 ▮ 1752 Villars-sur-Glâne ▮ tél. 026 409 72 10 ▮ fax 026 409 72 14
Service après-vente ▮ tél. 026 409 72 17 ▮ fax 026 409 72 19
romandie@vaillant.ch ▮ www.vaillant.ch

Vaillant Saunier Duval Italia S.p.A. unipersonale ▮ Società soggetta all'attività di direzione e coordinamento della Vaillant GmbH
Via Benigno Crespi 70 ▮ 20159 Milano ▮ Tel. 02 / 69 71 21 ▮ Fax 02 / 69 71 25 00
Registro A.E.E. IT08020000003755 ▮ Registro Pile IT09060P00001133 ▮ www.vaillant.it ▮ info.italia@vaillant.de

Produttore

Vaillant GmbH
Berghauser Str. 40 ▮ D-42859 Remscheid ▮ Telefon 0 21 91/18-0
Telefax 0 21 91/18-28 10 ▮ www.vaillant.de ▮ info@vaillant.de

0020124618_00 CHITIT 082011 – Con riserva di modifiche