0020283919

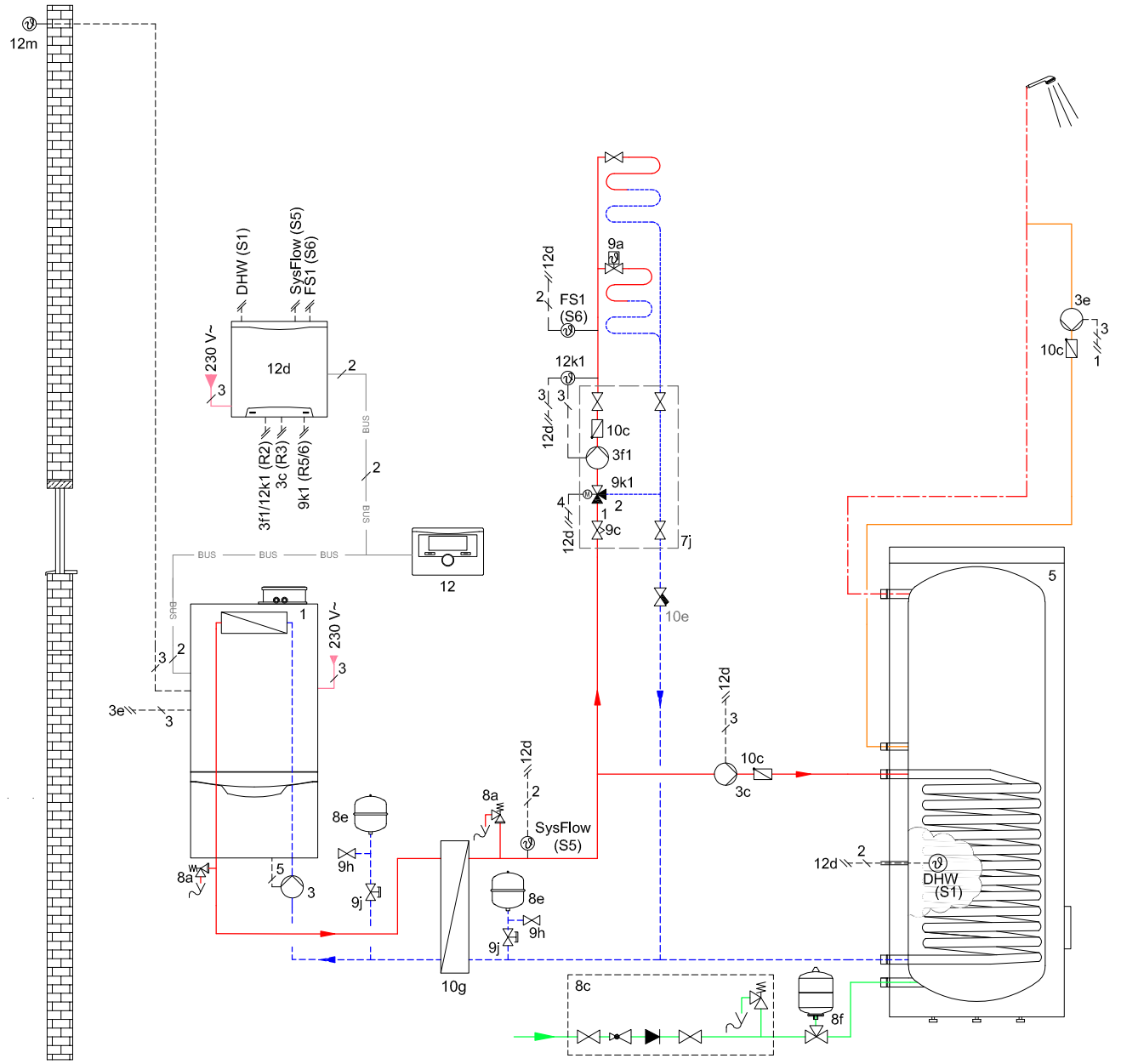

Attenzione! Schema di principio! Raccomandazione non obbligatoria del produttore! Le seguenti informazioni non sostituiscono una progettazione corretta ed a regola d'arte dell'impianto. Il presente schema di impianto non contiene tutti gli organi di controllo e di sicurezza necessari per una installazione a regola d'arte. Attenersi assolutamente a tutte le norme, direttive e leggi nazionali ed internazionali pertinenti!	drawn: IT	versione no.	01.00	Applicazioni: ecoTEC plus 80 - 120 kW uniSTOR VIH R, PHE Controlli: multiMATIC VRC 700, VR70	Circuiti riscald. 1 x miscelato a pavimento /raffrescamento: --- Circ. funzionale:	Pag. 1/4
	data: 07.01.2019	riferimento				

0020283919

Impostazioni necessarie
Centralina di regolazione
- Schema idraulico: **2**
- Config.:VR70: **1**
- MA VR 70, ind 1: **Pompa di carico**

- CIRC RISC1/ Tipo di circuito: **Riscaldamento**

caldaia:
- Relè ausiliario:
Pompa di ricircolo

Vaillant Master Division

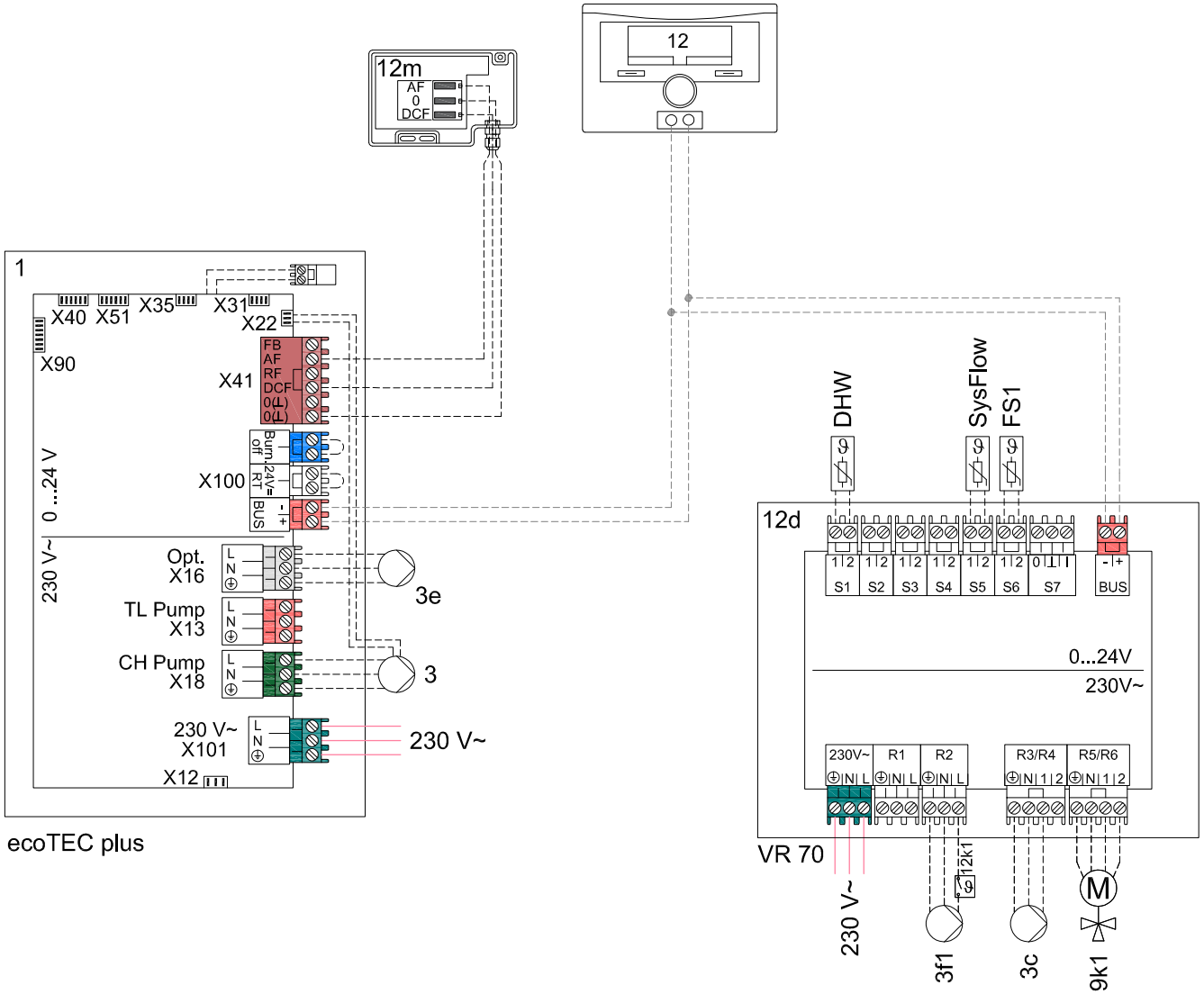

Attenzione! Schema di principio! Raccomandazione non obbligatoria del produttore! Le seguenti informazioni non sostituiscono una progettazione corretta ed a regola d'arte dell'impianto. Il presente schema di impianto non contiene tutti gli organi di controllo e di sicurezza necessari per una installazione a regola d'arte. Attenersi assolutamente a tutte le norme, direttive e leggi nazionali ed internazionali pertinenti!	drawn: IT	versione no.	01.00	Applicazioni: ecoTEC plus 80 - 120 kW uniSTOR VIH R, PHE Controlli: multiMATIC VRC 700, VR70	Circuiti riscald. 1 x miscelato a pavimento /raffrescamento: --- Circ. funzionale:	Pag. 2/4
	data: 07.01.2019	riferimento				

Legenda

Idraulico

1	Generatore termico
1a	Apparecchio di riscaldamento supplementare acqua calda
1b	Apparecchio di riscaldamento supplementare riscaldamento
1c	Apparecchio di riscaldamento supplementare riscaldamento/ACS
1d	Caldaia a combustibile solido a carica manuale
2	Pompa di calore
2a	Pompa di calore aria/acqua
2b	Scambiatore di calore aria/miscela incongelabile
2c	Unità esterna pompa di calore split
2d	Unità interna pompa di calore split
2e	Modulo acqua freatica
2f	Modulo per raffrescamento passivo
3	Pompa di circolazione generatore termico
3a	Pompa di ricircolo piscina
3b	Pompa del circuito di raffrescamento
3c	Pompa carico bollitore
3d	Pompa lato pozzo
3e	Pompa ricircolo
3f	Pompa circuito di riscaldamento
3g	Pompa di ricircolo sorgente termica
3h	Pompa antilegionella
3i	Pompa scambiatore di calore
4	Bollitore tampone
5	Bollitore sanitario monovalente
5a	Bollitore sanitario bivalente
5b	Bollitore a stratificazione
5c	Bollitore combinato (Tank in Tank)
5d	Bollitore multifunzione
5e	Modulo integrato produzione sanitaria e riscaldamento
6	Collettore solare (termico)
7a	Stazione di riempimento di miscela incongelabile
7b	Stazione solare
7c	Stazione acqua calda sanitaria
7d	Stazione appartamento
7e	Blocco idraulico
7f	Modulo tampone idraulico
7g	Modulo recupero calore
7h	Modulo scambiatore di calore
7i	Modulo a 2 zone
7j	Gruppo pompa
8a	Valvola di sicurezza
8b	Valvola di sicurezza acqua sanitaria
8c	Gruppo di sicurezza allacciamento acqua sanitaria
8d	Gruppo di sicurezza caldaia
8e	Vaso di espansione a membrana riscaldamento
8f	Vaso di espansione a membrana acqua sanitaria
8g	Vaso di espansione a membrana solare/miscela incongelabile
8h	Vaso di protezione solare
8i	Valvola scarico termico
9a	Valvola di regolazione locale singolo (termostatica/motorizzata)
9b	Valvola di zona
9c	Valvola di regolazione portata
9d	Valvola di sovrapressione
9e	Valvola deviatrice precedenza sanitaria
9f	Valvola deviatrice precedenza raffrescamento
9g	Valvola deviatrice
9h	Rubinetto di riempimento/svuotamento
9i	Valvola di sfiato
9j	Valvola con coperchio di sicurezza
9k	Miscelatore a 3 vie
9l	Miscelatore a 3 vie per il raffrescamento
9m	Miscelatore a 3 vie aumento del ritorno
9n	Miscelatore termostatico
9o	Flussometro (Taco-Setter)
9p	Valvola per la cascata
10a	Termometro
10b	Manometro
10c	Valvola di non ritorno
10d	Separatore d'aria
10e	Filtro impurità con separatore alla magnetite
10f	Serbatoio di raccolta solare/miscela incongelabile
10g	Scambiatore termico
10h	Collettore di bilanciamento
10i	Raccordi flessibili
11a	Ventilconvettore
11b	Piscina
12	Centralina di regolazione impianto
12a	Dispositivo di comando remoto
12b	Modulo interfaccia pompa di calore
12c	Modulo multifunzione 2 di 7 (VR 40)
12d	Modulo di espansione VR 70
12e	Modulo di espansione VR 71
12f	Schema di cablaggio
12g	Accoppiatore eBUS (VR 32)
12h	Centralina di regolazione solare
12i	Centralina di regolazione esterna
12j	Relè disgiuntore
12k	Termostato di sicurezza
12l	Limitatore di temperatura del bollitore
12m	Sonda temperatura esterna
12n	Interruttore di flusso
12o	Gruppo di alimentazione eBUS
12p	Radioricevitore
13	Unità di ventilazione
14a	Silenziatore
14b	Serranda antincendio
14c	Immissione aria
14d	Limitatore di flusso
14e	Deviatore di flusso
14f	Dispositivo estrazione aria
14g	Collettore aria
14h	Filtro aria
14i	Deviatore di flusso con apertura d'ispezione
14j	Ventilatore radiale
14	Serranda di bypass
15	Unità ventilazione accumulo

Collegamenti elettrici

BufTop	Sensore di temperatura tampone superiore
BufBt	Sensore di temperatura tampone inferiore
BufTop-DHW	Sensore di temperatura acs tampone superiore
BufBtDHW	Sensore di temperatura acs tampone inferiore
BufTopCH	Sensore di temperatura riscaldamento tampone superiore
BufBtCH	Sensore di temperatura riscaldamento tampone inferiore
C1/C2	Consenso carica del bollitore/carica tampone
COL	Sensore di temperatura del collettore
DEM	Richiesta esterna per circuito di riscaldamento
DHW	Sensore di temperatura del bollitore
DHWBT	Sensore di temperatura del bollitore inferiore
EVU	Contatto elettrico gestore dei servizi energetici
FS	Sensore della temperatura di mandata/sensore piscina
MA	Uscita multifunzione
ME	Ingresso multifunzione
PWM	Segnale PWM per pompa
PV	Interfaccia inverter fotovoltaico
RT	Termostato ambiente
SCA	Segnale raffrescamento
SG	Interfaccia gestore di rete di trasmissione
Solar yield	Sensore guadagno solare
SysFlow	Sensore di temperatura dell'impianto
TD	Sensore di temperatura per una regolazione ΔT
TEL	Contatto ingresso per comando a distanza
TR	Circuito di separazione con caldaia a basamento a più stadi

I componenti (x) utilizzati più volte sono numerati in modo progressivo (x1, x2, ..., xn)

Acqua fredda	Mandata solare	Sonda da sorgente	Refrigerante (BP)
Acqua calda sanitaria	Ritorno solare	Sonda verso sorgente	Estrazione aria
Ricircolo	Cavi bassa tensione	Mandata raffrescamanto	Aria esterna
Mandata riscaldamento	Alimentazione 230/400V	Ritorno raffrescamento	Ricircolo aria
Ritorno riscaldamento	Cavo eBUS	—BUS—	Refrigerante (AP)		Immissione aria

Attenzione! Schema di principio! Raccomandazione non obbligatoria del produttore!
Le seguenti informazioni non sostituiscono una progettazione corretta ed a regola d'arte dell'impianto.
Il presente schema di impianto non contiene tutti gli organi di controllo e di sicurezza necessari per una installazione a regola d'arte. Attenersi assolutamente a tutte le norme, direttive e leggi nazionali ed internazionali pertinenti!

Riservatezza: la trasmissione a terzi in qualsiasi forma non è ammessa senza previa autorizzazione scritta da parte di Vaillant GmbH.

Avvertenze e Limitazioni

Vaillant Master Division

Avvertenza di progettazione:

Attenzione! Schema di principio!

1. Consiglio non vincolante del produttore! Le seguenti informazioni non sostituiscono una progettazione corretta e a regola d'arte dell'impianto. Il presente schema dell'impianto non contiene tutti gli organi di bloccaggio e di sicurezza necessari per un montaggio a regola d'arte. Attenersi assolutamente a tutte le norme, direttive e leggi nazionali ed internazionali pertinenti!
2. Con riserva di modifiche allo schema di principio! La ristampa di questo schema, anche parziale, è permessa solo con consenso scritto della Vaillant GmbH.
3. Nella progettazione, nell'installazione e nell'uso successivo attenersi assolutamente a tutti i manuali d'installazione e servizio dell'apparecchio, dei corrispondenti accessori o degli altri componenti dell'impianto.
4. Sono escluse pretese di risarcimento danni verso la Vaillant GmbH, quale ne sia il motivo giuridico, in particolare a causa di una violazione di un dovere da un rapporto di obbligazione o da un'azione non ammessa.
   Ciò non vale, a meno di obblighi di responsabilità previsti dalla legge, nei casi di dolo o colpa grave, per danni derivanti da lesioni alla vita, all'integrità fisica e alla salute o nella violazione di doveri sostanziali per il contratto, sempre che si abbia un contratto stipulato con l'utente dello schema. Doveri di contratto sostanziali sono quelli che egli deve rispettare per il contenuto del contratto o per il suo scopo; sostanziali sono anche quei doveri di contratto il cui rispetto rende possibile per principio l'esecuzione corretta del contratto e sul cui rispetto il cliente fa fede e deve poter far fede continuamente.
   Un risarcimento danni per il non rispetto dei doveri contrattuali sostanziali è limitato tuttavia al danno prevedibile tipico del contratto, esclusi i casi di dolo o colpa grave o nel caso si sia responsabili i per danni derivanti da lesioni alla vita, all'integrità fisica e alla salute. Con i regolamenti precedenti non è collegata una modifica del carico della prova a svantaggio dell'utente di questo schema

⚠1 Il sistema non soddisfa i requisiti igienico in acc. con le normative nazionali vigenti (protezione antilegionella).

⚠2 Funzione di protezione antilegionella da prevedere con caldaie tramite la regolazione del sistema.

⚠3 Il sistema soddisfa i requisiti igienico in acc. con le normative nazionali vigenti (protezione antilegionella) solo con riscaldatore elettrico integrato o con la temperatura del sistema >/ = 60 ° C.

⚠4 Non è possibile il collegamento di una stazione solare controllata

⚠5 Installare il sensore del termostato di sicurezza surriscaldamento in una posizione adeguata per evitare temperature superiori a 100 °C nel bollitore.

⚠6 La potenza termica della pompa di calore deve essere adeguata alla dimensione del serpentino del bollitore.

⚠7 Opzioni fonte di calore 0020178458: numero 1,2,3,4

⚠8 Attraverso il circuito di riferimento senza valvola di singola zona regolata in temperatura deve scorrere sempre almeno il 35% della portata nominale.

⚠9 Pompa con modulo IF necessario

⚠10 Un generatore di calore supplementare deve essere installato per raggiungere la temperatura dell'acqua calda sanitaria necessaria in acc. agli standard attuali e direttive.

⚠11 Non è possibile il carico del bollitore in parallelo al riscaldamento.

⚠12 Portata in ingresso per il carico bollitore (acqua sanitaria e riscaldamento) <1.800 l/h.

⚠13 La portata dei generatori di calore collegati deve essere adeguata al disaccoppiatore idraulico.

⚠14 Il riscaldatore ausiliario per ACS deve essere protetto da un termostato di surriscaldamento automatico.

⚠15 Max. 8 indirizzi per comandi remoti, stazioni solari e stazioni di produzione acqua calda sanitaria.

⚠16 La pompa di ricircolo sanitario deve essere installata separatamente.

⚠17 Componente opzionale.

⚠18 Possono essere configurati da 1 a 7 generatori di calore in cascata.

⚠19 Possono essere configurate da 1 a 4 stazioni di produzione acqua calda sanitaria in cascata.

⚠20 Possono essere configurate da 1 a 4 stazioni solari.

⚠21 Il sistema può essere configurato fino a 3 circuiti miscelati.

⚠22 Possibile alimentazione elettrica: 230 V, 400 V

⚠23 La richiesta di riscaldamento ha maggiore priorità rispetto al raffrescamento automatico. Usare la programmazione oraria per evitare la richiesta contemporanea

Riservatezza: la trasmissione a terzi in qualsiasi forma non è ammessa senza previa autorizzazione scritta da parte di Vaillant GmbH.